815 - 909 PLUS

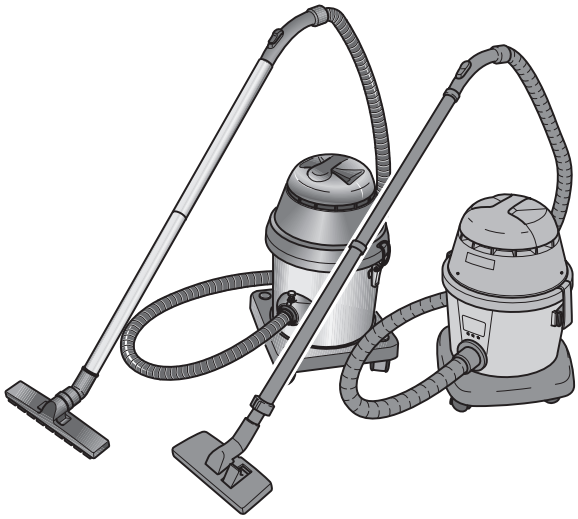

IT **Uso e manutenzione**

23-130009
ed. 10/2025

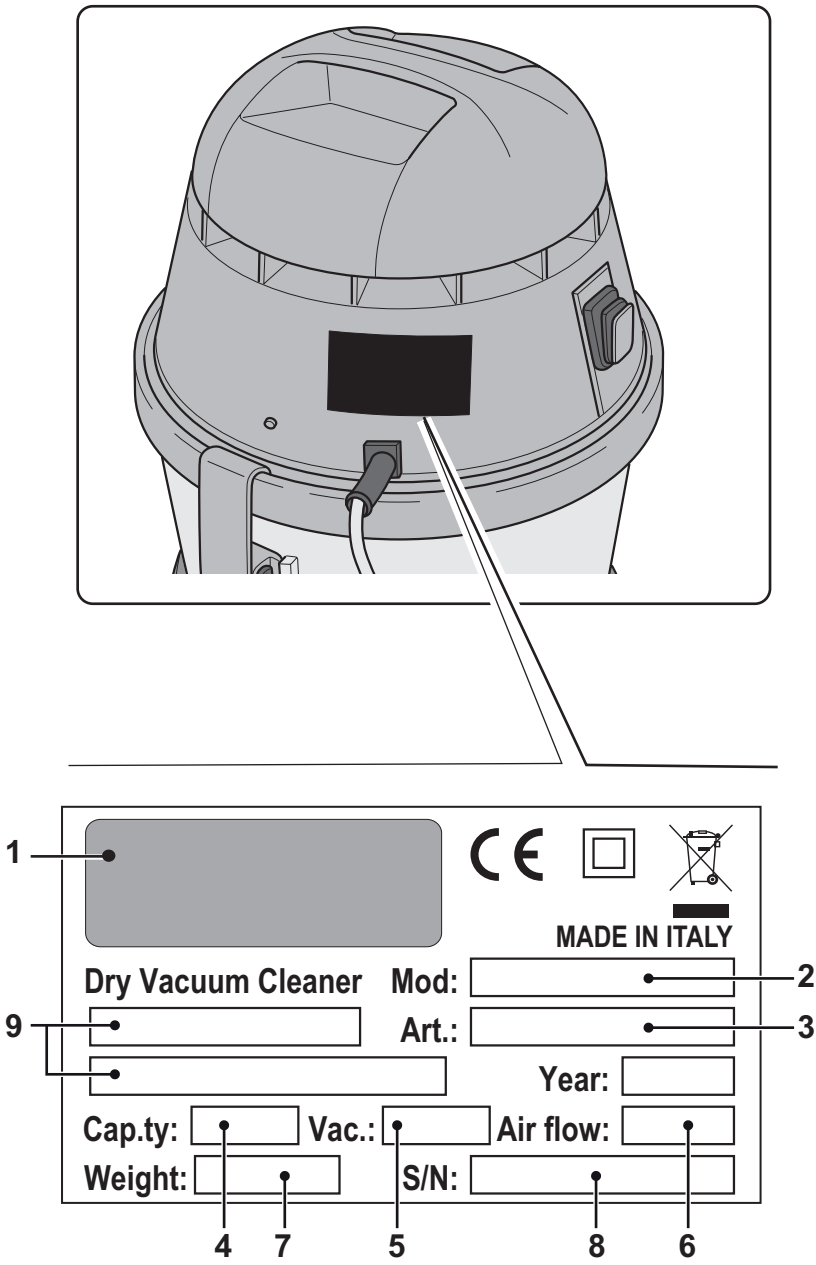
1
MADE IN ITALY
Dry Vacuum Cleaner
Mod:
2
9
Art.:
3
Year:
Cap.ty:
Vac.:
Air flow:
Weight:
S/N:
4
7
5
8
6

	1	2	3
IT	Produttore	Modello	Articolo
UK	Manufacturer	Model	Article
FR	Producteur	Modèle	Article
DE	Hersteller	Modell	Artikel
ES	Fabricante	Modelo	Artículo
PT	Produtor	Modelo	Artigo
NL	Producent	Model	Artikel
CS	Výrobce	Model	Typ
RU	Изготовитель	Модель	Артикул
PL	Producent	Model	Artykuł
AR	الصانع	الطراز	النوع

	4	5	6
IT	Capacità fusto	Capacità aspirazione	Portata d'aria
UK	Container capacity	Vacuum	Air flow
FR	Capacité de la cuve	Capacité d'aspiration	Débit d'air
DE	Fassungsvermögen des Körpers	Ansaugleistung	Luftdurchsatz
ES	Capacidad del bidón	Capacidad de aspiración	Caudal de aire
PT	Capacidade do reservatório	Capacidade de aspiração	Caudal de ar
NL	Inhoud reservoir	Zuigcapaciteit	Luchtdebiet
CS	Obsah nádoby	Sací výkon	Množství dopravovaného vzduchu
RU	Емкость бака	Мощность всасывания	Расход воздуха
PL	Pojemność zbiornika	Podciśnienie (mbar)	Przepływ powietrza
AR	سعة الخزان	قدرة الشفط	تدفق الهواء

	7	8	9
IT	Peso macchina	N° Matricola	Caratteristiche elettriche
UK	Machine weight	Serial N°	Electrical characteristics
FR	Poids machine	N° Matricule	Caractéristiques électriques
DE	Maschinengewicht	Matrikelnr.	Elektrische Eigenschaften
ES	Peso de la máquina	N° Matrícola	Características eléctricas
PT	Peso da máquina	Número de série	Características elétricas
NL	Machine gewicht	Serienummer	Elektrische eigenschappen
CS	Hmotnost stroje	Výrobní č.	Elektrické údaje
RU	Вес машины	Заводской №	Электрические характеристики
PL	Hmotnost stroje	Nr. Fabryczny	Właściwości elektryczne
AR	وزن الآلة	الرقم التسلسلي	المواصفات الكهربائية

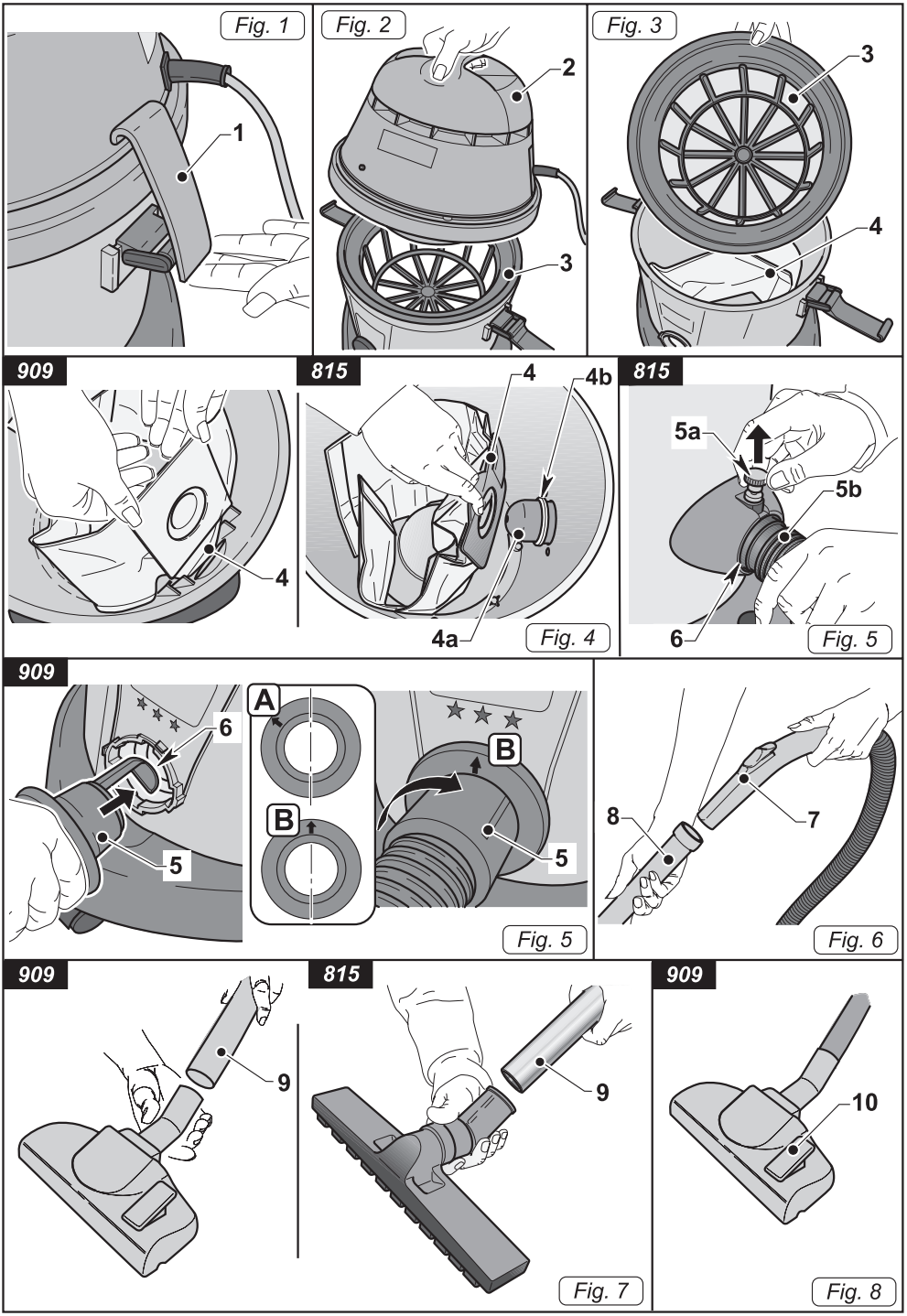
Fig. 1
1
Fig. 2
2
3
Fig. 3
3
4
909
4
815
4
4b
4a
Fig. 4
815
5a
5b
6
Fig. 5
909
6
5
A
B
B
5
Fig. 5
8
7
Fig. 6
909
9
815
9
Fig. 7
909
10
Fig. 8

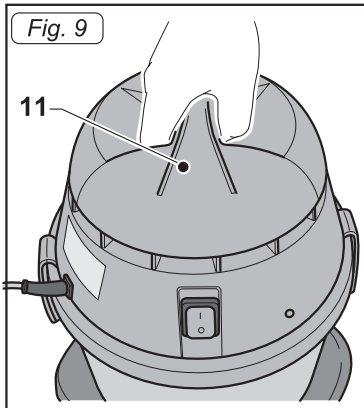
Fig. 9
11

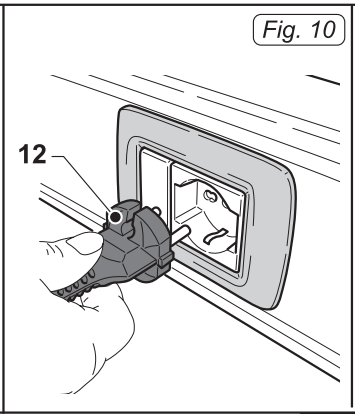
Fig. 10
12

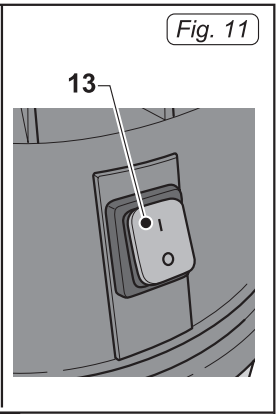
Fig. 11
13

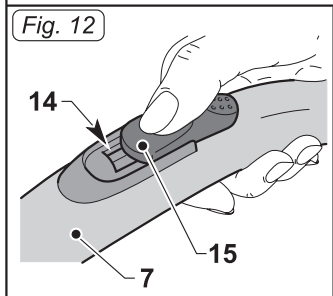
Fig. 12
14
15
7

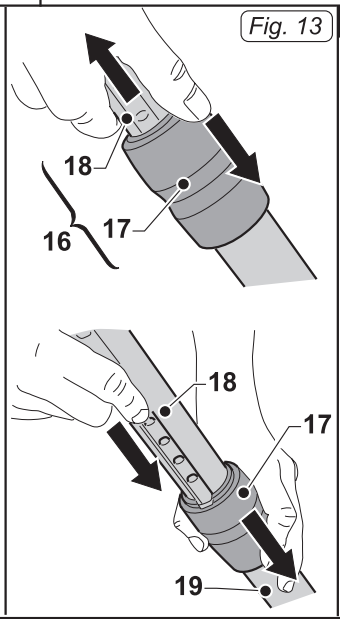
Fig. 13
18
17
16
18
17
19

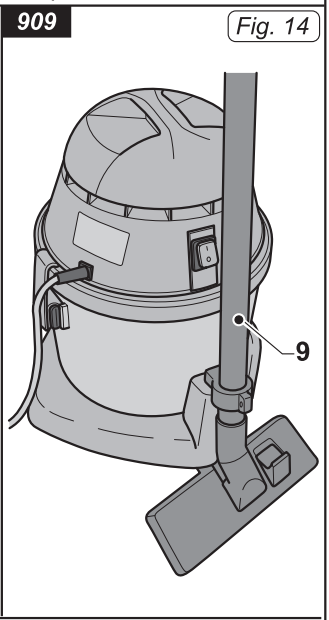
909
Fig. 14
9

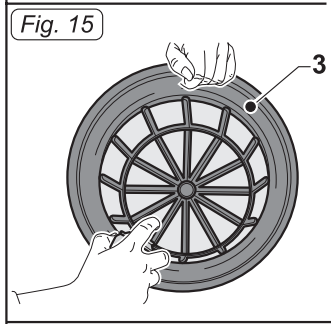
Fig. 15
3

IT Italiano.....ITALIANO - 1
(Istruzioni originali)

CARATTERISTICHE TECNICHE

Tensione ..... 220-240 V
Potenza motore..... 800 W (909)
800 W (815)
Livello sonoro ..... 62 dB(A) (909)
65 dB(A) (815)
Depressione .....230 mbar
Capacità sacchetto carta..... 12 l
Dimensioni ..... 320 x 320 x 520H mm (909)
340 x 340 x 570H mm (815)
Peso .....6 kg (909)
8 kg (815 Plastica)
9 kg (815 Inox)
Accessori.....Ø 32 mm (909)
Ø 36 mm (815)

TIPO D'USO

Utilizzare questo apparecchio solo come aspirapolvere per aspirare polvere, briciole, ecc...
Solo per questo utilizzo è stato concepito.

PERICOLO:
Il costruttore non può essere ritenuto responsabile per eventuali danni dovuti ad un uso improprio o scorretto.
Qualsiasi altro utilizzo solleva il costruttore da responsabilità per danni a persone e/o cose e fa decadere qualsiasi condizione di garanzia.

USO SCORRETTO

Non utilizzare l'apparecchio per:
- Aspirare liquidi di qualsiasi tipo;
- Aspirare sostanze infiammabili, esplosive, corrosive, tossiche.
- Aspirare sostanze calde.

Non utilizzare l'apparecchio in ambienti con rischio di esplosione.

PREPARAZIONE APPARECCHIO

Controllo sistemi filtranti

- Sganciare le leve (1 Fig. 1) e rimuovere il coperchio (2 Fig. 2) completo di gruppo motore.
- Rimuovere il filtro (3 Fig. 3) in poliestere.
- Controllare che all'interno dell'apparecchio sia montato il sacchetto in carta (4 Fig. 3).
- Se il sacchetto in carta (4 Fig. 3) non è presente, montarlo agendo come segue:

  909P
  Inserire la parte quadrata rigida in cartone nella sede ricavata sul fusto.

  815
  Calzare il sacchetto in carta (4 Fig. 4) nella bocchetta (4a Fig. 4) fino a oltrepassare il collare (4b Fig. 4)

- Rimontare il filtro (3 Fig. 3) in poliestere.
- Rimontare il coperchio e bloccarlo tramite le leve (1 Fig. 1).

Assemblaggio tubazioni

- **909P**
  Introdurre il manicotto con aggancio a baionetta (5 Fig. 5) nel foro (6 Fig. 5) posizionando la freccia presente sul manicotto (5 Fig. 5) in posizione "**A**" quindi ruotare il manicotto in senso orario fino a bloccarlo (freccia in posizione "**B**").

- **815**
  Sollevare il pomello (5a Fig. 5) e introdurre il manicotto (5b Fig. 5) nel foro (6 Fig. 5) fino a finecorsa, quindi rilasciare il pomello.

- Agganciare all'impugnatura ergonomica (7 Fig. 6) del tubo flessibile la prolunga (8 Fig. 6).
- Agganciare alle prolunghe rigide (9 Fig. 7) l'accessorio voluto (bocchetta di aspirazione, spazzola a pennello, bocchetta a lancia, spazzola multiuso, ecc..)

Spazzola multiuso (se presente)

La spazzola multiuso deve essere utilizzata nel seguente modo:

- Per pulire pavimenti duri, parquet, ecc.. premere indietro la leva (10 Fig. 8) per estrarre le setole dalla spazzola.
- Per aspirare su tappeti, moquettes, ecc.. premere in avanti la leva (10 Fig. 8) per far rientrare le setole della spazzola.

USO DELL'APPARECCHIO

NOTA:

L'uso dell'apparecchio è consentito solo se il sacchetto in carta è correttamente installato.

- L'apparecchio è dotato di ruote e quindi durante l'utilizzo può essere trascinato tramite il tubo flessibile.
- Per il suo sollevamento inserire le dita della mano nell'apposita maniglia (11 Fig. 9) ricavata sulla parte superiore del coperchio.

Avviamento dell'apparecchio

- Inserire la spina (12 Fig. 10) nella presa di corrente.
- Premere l'interruttore (13 Fig. 11) su "**I**" l'apparecchio si avvia; la lampada dell'interruttore si illumina.

NOTA:

È possibile regolare la forza di aspirazione agendo sul selettore (15 Fig. 12) posizionato sull'impugnatura ergonomica (7 Fig. 12). Aprendo la finestrella (14 Fig. 12) si ha una minore azione aspirante.

Uso del tubo telescopico (se presente)

- È possibile regolare la lunghezza del tubo telescopico (16 Fig. 13) agendo come segue:
- Per allungare il tubo premere con un dito verso il basso la ghiera (17 Fig. 13) e contemporaneamente estrarre la parte superiore (18 Fig. 13) del tubo; raggiunta la lunghezza desiderata rilasciare la ghiera (17 Fig. 13) il tubo si bloccherà nella posizione di fermo più vicina;
- Per accorciare il tubo telescopico, con una mano spingere verso il basso la ghiera (17 Fig. 13) e con l'altra mano rinserire il tubo superiore (18 Fig. 13) nel fodero inferiore (19 Fig. 13).

Spegnimento dell'apparecchio

- Premere l'interruttore (13 Fig. 11) su "**0**" per spegnere l'apparecchio; la lampada dell'interruttore si spegne.
- Staccare la spina (12 Fig. 10) dalla presa di corrente.
- **909P**
  Agganciare il tubo (9 Fig. 14) nell'apposito incastro.

PULIZIA E MANUTENZIONE

PERICOLO:

Prima di effettuare qualsiasi operazione di manutenzione rimuovere la spina dalla presa di corrente.

Rimozione e sostituzione sacchetto raccogli polvere in carta

- Sganciare le leve (1 Fig. 1) e rimuovere il coperchio (2 Fig. 2) completo di motore.
- Rimuovere il filtro (3 Fig. 3) in poliestere.
- Togliere il sacchetto in carta raccogli polvere (4 Fig. 3) e sostituirlo come indicato in precedenza.
- Rimontare il tutto procedendo in senso inverso allo smontaggio.

Controllo e pulizia filtro in poliestere

- Sganciare le leve (1 Fig. 1) e rimuovere il coperchio (2 Fig. 2) completo di motore.
- Rimuovere il filtro (3 Fig. 3) in poliestere.
- Pulire il filtro (3 Fig. 15) dall'interno verso l'esterno con un getto d'aria; è possibile lavare il filtro (3 Fig. 15) in acqua tiepida e rimontarlo solo dopo una completa

asciugatura, se si presenta troppo sporco sostituirlo.
- Rimontare il tutto procedendo in senso inverso allo smontaggio.

Pulizia corpo apparecchio

- Pulire il corpo apparecchio utilizzando un panno umido d'acqua o detergente neutro.

PERICOLO:

Non lavare l'apparecchio con getti d'acqua.

RICAMBI

909P

Conf. 5 sacchetti filtro carta Cod. MK-042

815

Conf. 5 sacchetti filtro carta Cod. 01-385

Filtro in poliestere Cod. 20-214

PROBLEMA	CAUSA	RIMEDIO
Aspiratore non funziona.	Interruttore non premuto.	Premere l'interruttore.
	Spina non inserita.	Inserire la spina nella presa di corrente.
	Mancanza corrente.	Verificare la linea di alimentazione.
L'aspirazione non è soddisfacente.	Sacchetto in carta pieno.	Sostituire il sacchetto raccogli polvere.
	Elementi filtranti intasati.	Pulire gli elementi filtranti.
	Accessori o tubi otturati.	Controllare e pulire il tubo flessibile e la bocchetta di aspirazione.

Cod. 23-130009 - 2^ ed. - 10/2025

DEALER

Riello Cleaning Machines S.p.A.

Registered Office
Via Enrico Fermi, 43 - 37136 Verona (VR) - Italy

Headquarters
Via Circonvallazione, 5 - 27020 Dorno (PV) - Italy

P. +39 0382 848811 - F. +39 0382 84668 - M. info@riellocm.com

riello cleaning machines
ITALIAN MANUFACTURING INDUSTRY

ghibli.com - wirbel.it

IMQ CERTIFIED QUALITY MANAGEMENT SYSTEM ISO 9001:2015
IMQ CERTIFIED ENVIRONMENTAL MANAGEMENT SYSTEM ISO 14001:2015
IQNET RECOGNIZED CERTIFICATION
100% Made in Italy