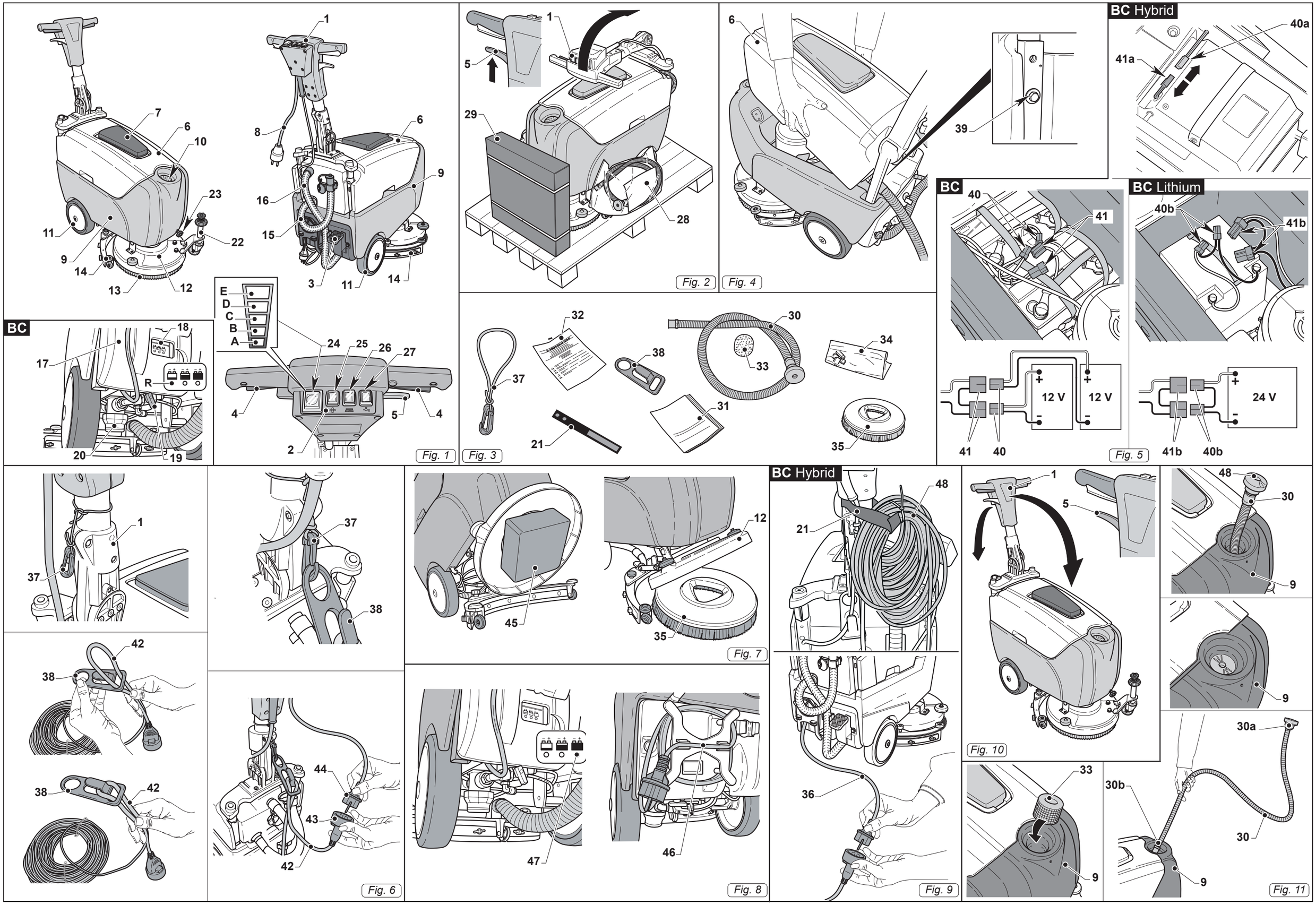
BC
BC Hybrid
BC Lithium
12 V
12 V
24 V
Fig. 1
Fig. 2
Fig. 3
Fig. 4
Fig. 5
Fig. 6
Fig. 7
Fig. 8
Fig. 9
Fig. 10
Fig. 11

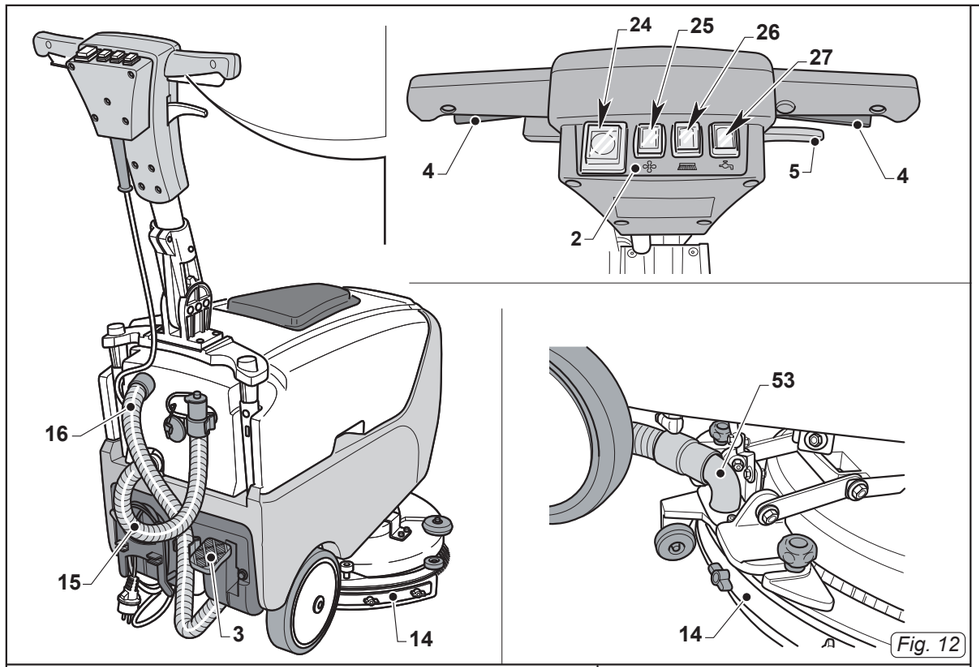

Fig. 12

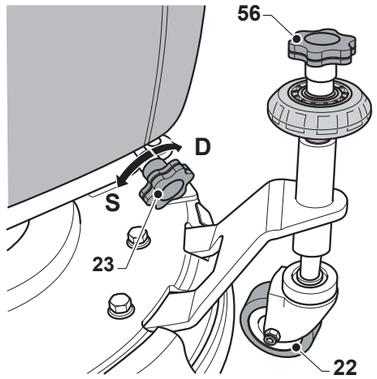

Fig. 13

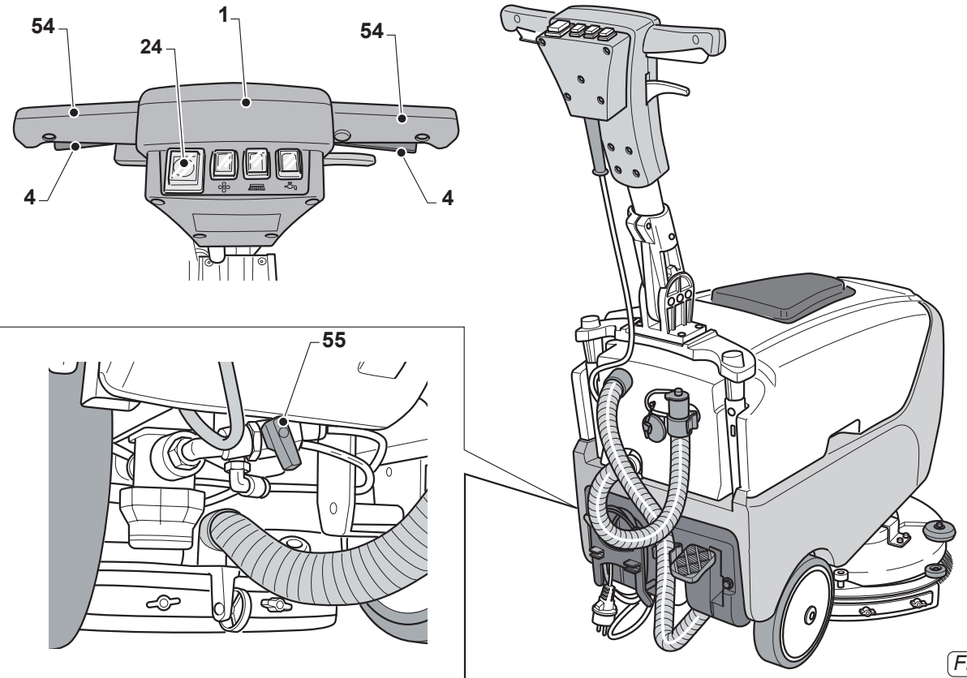

Fig. 14

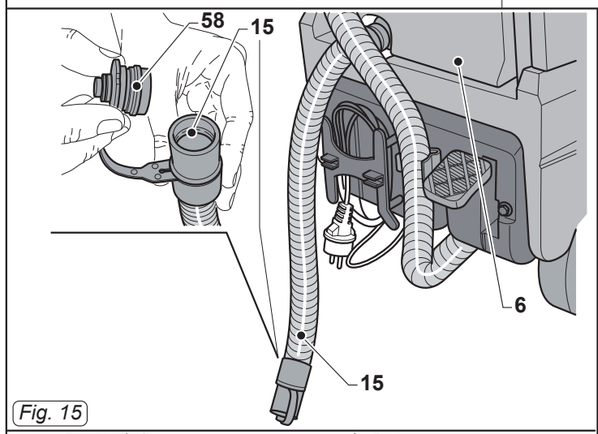

Fig. 15

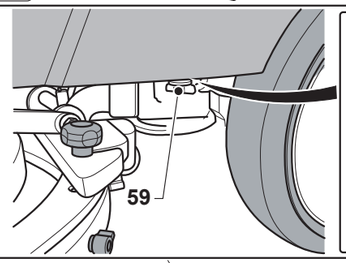

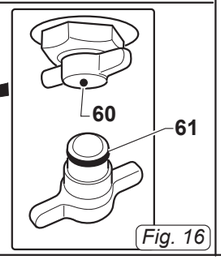

Fig. 16

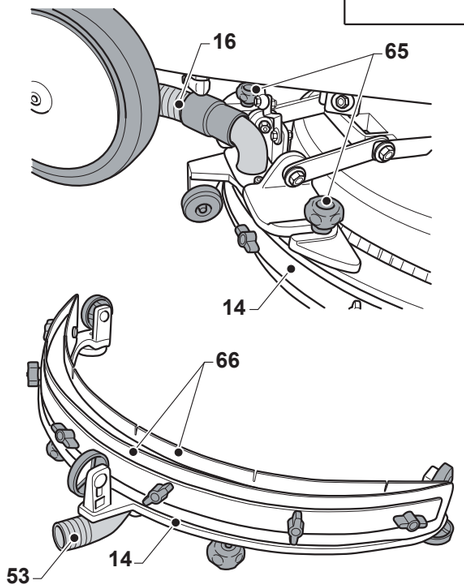

Fig. 18

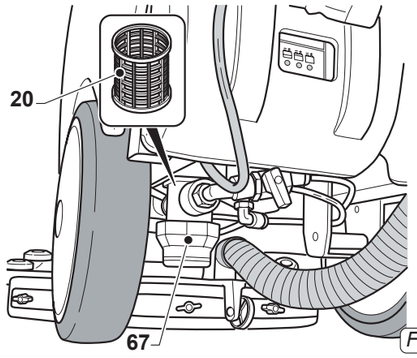

Fig. 19

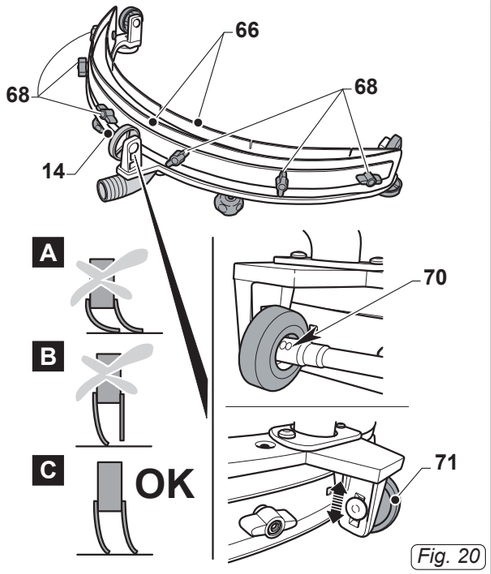

Fig. 20

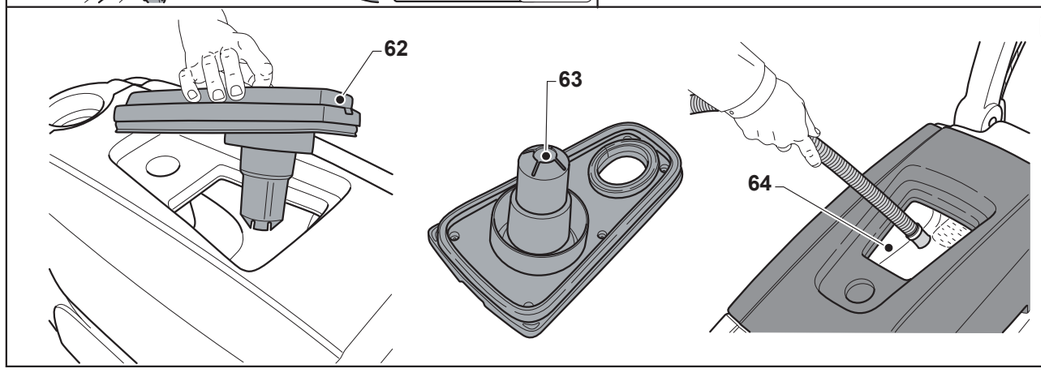

Fig. 17

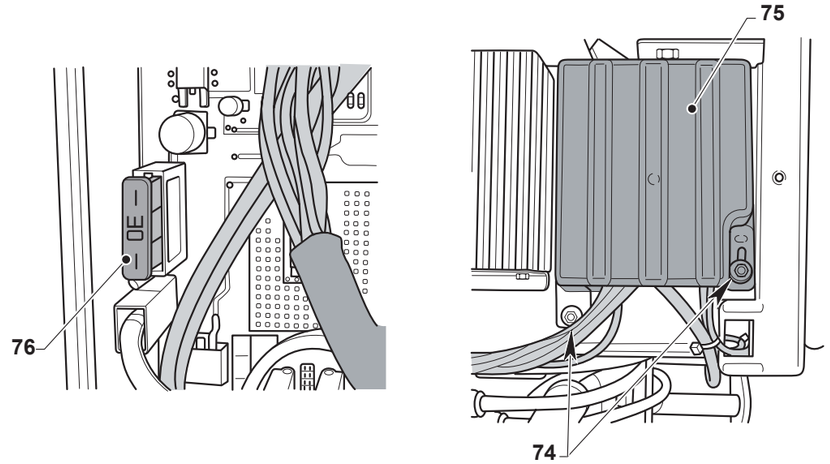

BC

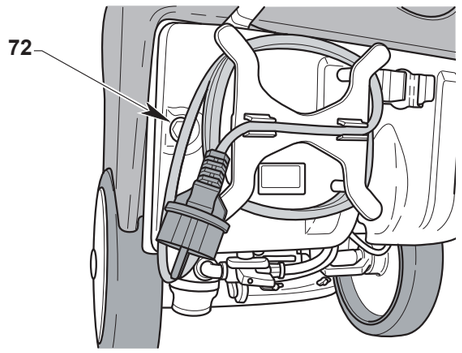

Fig. 21