ghibli & wirbel

www.ghibliwirbel.com

Professional Cleaning Machines Since 1968

ROYAL 15

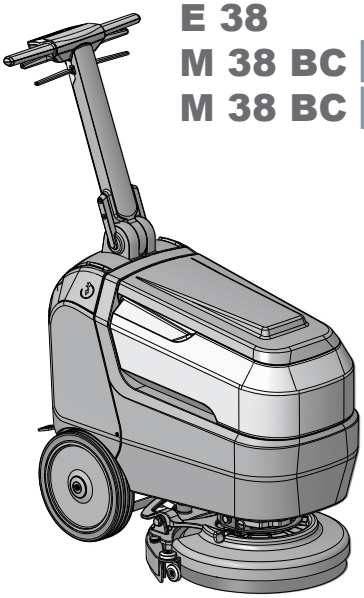

E 38
M 38 BC Lithium
M 38 BC Lithium PLUS

ES **Uso y Mantenimiento**

49.0321.00
ed. 06/2023

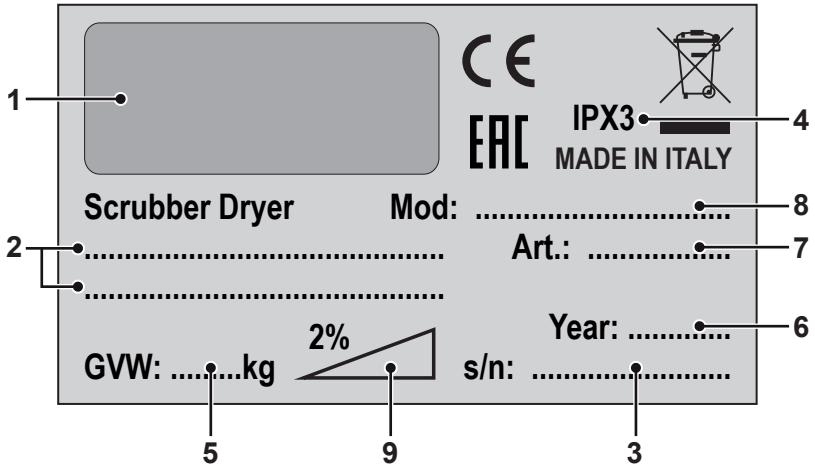
1
IPX3
4
MADE IN ITALY
Scrubber Dryer
Mod: .....
8
2
.....
Art.: .....
7
.....
Year: .....
6
2%
GVW: .....kg
s/n: .....
5
9
3

	1	2	3
IT	Produttore	Caratteristiche elettriche	N° Matricola
EN	Manufacturer	Electrical characteristics	Serial N°
FR	Producteur	Caractéristiques électriques	N° Matricule
DE	Hersteller	Elektrische Eigenschaften	Serien-Nr.
ES	Fabricante	Características eléctricas	N° Matrícola
PT	Produtor	Características elétricas	Número de série
NL	Producent	Elektrische eigenschappen	Serienummer
CS	Výrobce	Elektrické údaje	Výrobní č.
RU	Изготовитель	Электрические характеристики	Заводской №
PL	Producent	Specyfikacja elektryczna	Numer seryjny
AR	الصانع	المواصفات الكهربائية	الرقم التسلسلي

	4	5	6
IT	Grado di protezione	Peso in ordine di marcia	Anno di costruzione
EN	Degree of protection	Weight in running order	Year of manufacture
FR	Degré de protection	Poids en ordre de marche	Année de construction
DE	Schutzgrad	Gewicht bei Betrieb	Baujahr
ES	Grado de protección	Peso en orden de marcha	Año de fabricación
PT	Grau de protecção	Peso em ordem de marcha	Ano de construção
NL	Beschermingsgraad	Gewicht in rijklare toestand	Bouwjaar
CS	Úroveň ochrany	Hmotnost v provozním stavu	Rok výroby
RU	Βαθμός προστασίας	Βάρος στην λειτουργία	Έτος κατασκευής
PL	Stopień zabezpieczenia	Ciężar podczas eksploatacji	Rok produkcji
AR	درجة الحماية	الوزن في وضعية التشغيل	سنة الصنع

	7	8	9
IT	Codice articolo	Modello	Massima pendenza superabile
EN	Item code	Model	Maximum superable slope
FR	Référence de l'article	Modèle	Pente maximum surmontable
DE	Artikelnummer	Modell	Maximal befahrbare Steigung
ES	Código del artículo	Modelo	Máxima pendiente que se puede superar
PT	Código do artigo	Modelo	Máximo declive transponível
NL	Artikelcode	Model	Maximaal berijdbare hellingsgraad
CS	Kód položky	Model	Maximální překonatelný sklon
RU	Код изделия	Модель	Максимальный преодолимый наклон
PL	Kod artykułu	Model	Maksymalne superable stoku
AR	رمز المنتج	الطراز	أقصى درجة ميلان قابلة للتخطي

ES Español .....ES - 1
(Traducción de las instrucciones originales)

Apreciado cliente,
Le agradecemos por haber elegido este producto, estamos seguros que le ayudará a mantener limpio sus ambientes.

La fregadora-secadora de suelos que Usted ha adquirido ha sido diseñada para satisfacer sus exigencias periódicas en términos de uso y confiabilidad.

Somos conscientes que para que un buen producto perdure en el tiempo requiere de continuas actualizaciones que satisfagan las expectativas de quien diariamente lo usa. Nosotros esperamos contar con Usted no sólo como cliente, sino como el socio que transmite sus opiniones y sus ideas producto de la experiencia que en este sentido ha adquirido.

ÍNDICE

ÍNDICE **2**
DATOS TÉCNICOS **3**
1.1 - INTRODUCCIÓN **4**
2.1 - CONOCIMIENTO DE LA MÁQUINA (Fig. A) **4**
3.1 - DESEMBALAJE **4**
3.1.a - Operaciones preliminares (Fig. B) 4
3.1.b - Posicionamiento del manillar (Fig. B) 5
3.1.c - Descarga de la máquina de la plataforma de madera (Fig. B) 5
4.1 - ENSAMBLAJE DE COMPONENTES **5**
4.1.a - Montaje del cepillo (Fig. C) 5
4.1.b - Montaje del cepillo (Fig. D) 5
4.1.c - Conexión de la batería (para la versión de litio) 5
4.1.d - Conexión eléctrica (para versión con cable) (Fig. E) 6
5.1 - CARGA DE LA BATERÍA (Fig. F) **6**
6.1 - DESCRIPCIÓN MANDOS DE LA MÁQUINA **7**
6.1.a - Panel de control (Fig. A) 7
7.1 - PANTALLA **8**
8.1 - MOVILIZACIÓN DE LA MÁQUINA (Fig. A) **8**
9.1 - TANQUE SOLUCIÓN DETERGENTE **8**
9.1.a - Llenado del depósito (Fig. G) 8
10.1 - FUNCIONAMIENTO **9**
10.1.a - Controles antes del uso (Fig. A) 9
10.1.b - Preparación de la máquina y elección del ciclo (Fig. A) 9
10.1.c - Uso de la máquina (Fig. A) 9
10.1.d - Fin del uso y apagado (Fig. A) 10
10.1.e - Estacionamiento de la máquina (Fig. A) 10
11.1 - VACIADO DEL AGUA DE RETORNO (Fig. H) **10**
12.1 - MANTENIMIENTO Y LIMPIEZA **11**
12.2 - OPERACIONES QUE DEBEN EFECTUARSE DIARIAMENTE **11**
12.2.a - Vaciado y limpieza del depósito de solución de limpieza (Fig. G) 11
12.2.b - Limpieza del depósito de agua de retorno (Fig. H-I) 11
12.2.c - Limpieza de la escobilla (Fig. J) 11
12.3 - OPERACIONES QUE DEBEN EFECTUARSE SEMANALMENTE **12**
12.3.a - Limpieza del filtro de la solución de detergente (Fig. G) 12
12.4 - OPERACIONES QUE DEBEN EFECTUARSE SEGÚN LAS NECESIDADES **12**
12.4.a - Limpieza / reemplazo de cepillo (Fig. C) 12
12.4.b - Limpieza / reemplazo de los cauchos de la escobilla (Fig. K) 12
12.4.c - Regulación incidencia del limpiador (Fig. K) 12
12.4.d - Sustitución de batería de litio (Fig. M) 13
13.1 - CONFIGURACIÓN PARÁMETROS (Fig. A) **13**
13.1.a - Parámetros del OPERADOR 13
14.1 - CONTROL/SUSTITUCIÓN DE LOS FUSIBLES **15**
15.1 - ALARMAS DURANTE el FUNCIONAMIENTO **15**
16.1 - BÚSQUEDA AVERÍAS **16**
17.1 - DESINSTALACIÓN Y TRATAMIENTO COMO RESIDUO DE LA MÁQUINA **17**
18.1 - ESQUEMA ELÉCTRICOS **17**
18.1.a - Esquema eléctricos (versión E) 18
18.1.b - Esquema eléctricos (versión BC) 18

DATOS TÉCNICOS

ROYAL 15	E - BC - BC PLUS
Tipo de conducción	Conducción a pie
Características	
Funcionamiento (cable)	Alimentador 100-240 V~ 50/60 Hz
Funcionamiento (Batería 24 V de litio)	312 Wh - 547 Wh
Tensión de alimentación	24V dc
Potencia instalada	470 W
Autonomía de trabajo (Batería 24 V de litio)	1 h (312 Wh) - 2 h (547 Wh)
Anchura pista de lavado	385 mm
Anchura de aspiración	477 mm
Rendimiento horario teórico / real	1540 m^2/h / 924 m^2/h
Vibración del sistema mano-brazo	1,0 m/s^2
Presión sonora (LpA)	64 dB(A)
Presión sonora modo silencioso	61 dB(A)
Inseguridad KpA	0,75 dB(A)
Grado de protección IP	IPX3
Temperatura de ejercicio	5ºC ÷ 40ºC
Cepillo	
Diámetro / pad / número	385 mm / 15” x 1
Potencia motor / número	280 W x 1
Velocidad de rotación cepillo	130 rpm
Presión específica	52 g / cm^2
Tracción	
Avance	Manual
Inclinación máxima superable durante la operaciones de limpieza	2 %
Aspiración	
Potencia motor	150 W
Depresión (columna de agua)	140 mbar / 1427 mmH_2O
Capacidad de aire	21 l / s
Depósito	
Tipología	Doble tanque
Recirculación	No
Capacidad de solución	15 l
Capacidad de retorno	17 l
Dimensiones	
Dime. de la máquina (Largo x Ancho x Altura)	772 x 477 x 731 / 1122 mm
Ancho de la máquina: plataforma de cepillo	392 mm
Ancho de la máquina: escobilla de goma	477 mm
Dimen. compartimiento batería (Largo x Ancho x Altura)	154 x 233 x 134 mm

ROYAL 15	E - BC - BC PLUS
Peso	
Peso vacio	44 kg - 45 kg - 45,4 kg
Peso con alimentador - batería	46 kg - 47,2 kg - 48,6 kg
Peso en orden de marcha (GVW)	63 kg - 65,6 kg - 65,6 kg

1.1 - INTRODUCCIÓN

NOTA:

Los números y las referencias de figuras que se muestran entre paréntesis se refieren a los componentes indicados en la hoja ilustrativa adjunta.

PELIGRO:

Antes de utilizar la máquina leer cuidadosamente el manual "Instrucciones de seguridad para fregadora" anexo del presente .

2.1 - CONOCIMIENTO DE LA MÁQUINA (Fig. A)

(1) Mango de guía.
(2) Panel de control.
(3) Pedal del limpiaparabrisas.
(3a) Posición del pedal para la escobilla de goma levantada.
(3b) Posición del pedal para la escobilla de goma hacia abajo.
(4) Palancas de presencia del operador.
(5) Palancas de ajuste de la posición del mango.
(6) Tanque de agua de recuperación.(7) Tapa del depósito de agua de recuperación.
(8) Tanque de solución de detergente.
(9) Puerta derecha con caja de enchufe y cable cargador de batería (versión BC). Puerta derecha con enchufe (versión E).
(10) Puerta de carga de agua izquierda.
(11) Puerta trasera de acceso al tubo de descarga del agua de recuperación y al tubo de entrada de agua de la boquilla de aspiración.
(12) Ruedas.
(13) Cabeza portaescobillas.
(14) Cepillo.
(15) Grupo de limpiaparabrisas.
(16) Gomas limpiaparabrisas.
(17) Ruedas de escobilla de goma.
(18) Parachoques de la escobilla de goma.
(19) Grifo solución detergente.
(19a) Grifo abierto.
(19b) Grifo cerrado.
(20) Filtro de solución de limpieza.
(21) Grifo de vaciado de solución detergente.
(21a) Grifo cerrado.
(21b) Grifo abierto.
(22) Pantallas.
(23) Botón principal/rotación del cepillo.
(24) Botón de solución de limpieza.
(25) Botón del sistema de aspiración.
(26) Botón ECO.

3.1 - DESEMBALAJE

3.1.a - Operaciones preliminares (Fig. B)

Una vez retirado el embalaje como se indica en la hoja de instrucciones del propio embalaje, comprobar la integridad de la máquina y de todos los componentes suministrados.
Si encuentra algún daño obvio, comuníquese con su distribuidor y transportista local dentro de los 3 días posteriores a la recepción.

- Retire el sobre y las cajas (27) que contienen los accesorios suministrados:

(14) 1 cepillo.
(15) Limpia pisos.

- Sacar la documentación del sobre correspondiente.

(28) Machine use and maintenance manual and Safety warnings for scrubber dryer machines.
(29) Battery charger instruction manual (only for BC version).
(30) Lithium battery instruction manual (only for BC version).

- Accessories supplied only for E version:
(31) Cord with snap hook.
(32) Tear-proof hook.
(39) 15 m extension cable.

3.1.b - Posicionamiento del manillar (Fig. B)

- Soltar la mango de guía (1) tirando de una de las palancas (5) y levantarla colocándola en el ángulo deseado.
- Suelte la palanca (5) para bloquear el mango en su posición.

3.1.c - Descarga de la máquina de la plataforma de madera (Fig. B)

- Retire el bloque de madera (33) situado delante de la rueda delantera.
- Gire la rampa (34) delante del palé de madera.
- Con la ayuda de las manos en el asa de guía (1), levante ligeramente la parte delantera del cuerpo de la máquina y, a continuación, baje con cuidado de la bancada.

4.1 - ENSAMBLAJE DE COMPONENTES

4.1.a - Montaje del cepillo (Fig. C)

- Levante la máquina por delante de las empuñaduras del asa (1) y quite el soporte de cartón (35).
- Coloque el cepillo (14) en el suelo.
- Apoye el cabezal portacepillos (13) sobre el cepillo (14) de modo que la brida de arrastre (36) esté centrada con el orificio de enganche del cepillo.
- Pulse el botón (23) para poner en marcha la máquina.
- Compruebe la presencia en la pantalla (22) del icono “”; de lo contrario, pulse de nuevo el botón (23).
- Pulse las palancas (4) para iniciar la rotación del cepillo hasta que oiga el “CLIC” de enganche del cepillo, luego suelte las palancas (4)
- Pulse durante 3 seg. el botón (23) para apagar la máquina.

ADVERTENCIA:
Utilizar sólo escobillas abastecidas por el constructor según el modelo de máquina.
El uso de otros tipos de escobillas puede comprometer la seguridad de la máquina.

4.1.b - Montaje del cepillo (Fig. D)

- Baje el soporte del limpiador con el pedal (3) a la posición (3b).
- Gire manualmente el cabezal portaescobillas (13) a un lado de la máquina.
- Monte el limpiaparabrisas (15) en las dos ranuras del soporte (37), luego apriete los dos volantes (38).
- Recoloque el grupo cabezal portacepillos en línea con la máquina.
- Levante el grupo limpiador con el pedal (3) en posición (3a).

ADVERTENCIA:
Antes de levantar la unidad limpiaparabrisas, asegúrese de que esté en línea (A) con la dirección de desplazamiento de la máquina.
En caso de que el pedal haya bloqueado el sistema (B), gire externamente el conjunto del cabezal del cepillo, presione el pedal de nuevo en su posición (3b Fig. A) y alinee el conjunto del cabezal del cepillo con la dirección de la máquina, luego presione el pedal en posición (3rd Fig. A).

4.1.c - Conexión de la batería (para la versión de litio)

NOTA:
La máquina se entrega con la batería ya instalada, conectada y con un porcentaje de carga para el uso inicial.
Para rellenarlo o sustituirlo, consulte el capítulo y párrafo específico.

4.1.d - Conexión eléctrica (para versión con cable) (Fig. E)

- Monte el cordón con mosquetón (31) en el asa (1) de la máquina.
- Introduzca el cable (39) de la extensión en el gancho antidesgarro (32), bloqueándolo como se muestra en la figura.
- Fije el gancho antidesgarro (32) al mosquetón (31).
- Abra la puerta derecha (9) y conecte el enchufe (40) de la máquina a la toma (41) de la extensión (39).
- Conecte el enchufe de alimentación del cable de extensión a un enchufe con una capacidad mínima de 10A.

ADVERTENCIA:

- **Utilizar la extensión eléctrica solamente cuando esté en buen estado.**
- **Asegurar que la instalación eléctrica de la red tenga un interruptor diferencial (tipo salvavidas).**
- **Desenrollar todo el cable de alimentación eléctrica antes de poner en funcionamiento el equipo.**
- **Utilizar extensión eléctrica solamente cuando esté en buen estado. Asegurarse que la sección sea la apropiada para la potencia del equipo.**
- **No dejar nunca que el cable de alimentación se deslice sobre equinas cortantes, y evitar aplastarlos.**

5.1 - CARGA DE LA BATERÍA (Fig. F)

PELIGRO:

La carga de las baterías sólo debe efectuarse en locales con buena ventilación y conformes con la legislación del lugar donde se utiliza.
La información relacionada con la seguridad está descrita en el capítulo 1.1 de este manual, por lo tanto rogamos remitirse a ella.

ADVERTENCIA:

Las informaciones y las advertencias relacionadas con la batería y con el cargador de batería están descritas en su manual especial, anexo al presente.
Controlar que la tensión de la red sea compatible con la tensión prevista para el funcionamiento del cargador de batería.

NOTA:

Cargue las baterías cada vez que termine el trabajo o cada vez que el símbolo de la batería en la pantalla (22 Fig. A) muestra el 10% de carga restante.
Con la batería de litio es posible realizar recargas parciales.

- Lleve la máquina cerca de una toma de corriente eléctrica de red.
- Abra la puerta derecha (9), recupere y desenrolle el cable cargador de batería (42).
- Conecte el terminal (43) del cable a la toma de la máquina (44), luego conecte el enchufe (45) a la toma de corriente de red (la tensión y la frecuencia de red deben ser iguales a los valores correspondientes del cargador de batería, indicados en la placa de matrícula de la máquina).

NOTA:

Cuando el cargador de baterías está conectado a la red eléctrica, todas las funciones de la máquina se detendrán de modo automático.

- En la pantalla (22 Fig. A), cuando en el símbolo de la batería se encienden los segmentos en secuencia, indica que el cargador está cargando la batería.
- Cuando todos los segmentos del símbolo de la batería están encendidos con luz fija, el ciclo de carga ha terminado.
- Desconecte el enchufe (45) del cable del cargador de batería (42) de la red eléctrica y el terminal (43) de la toma de corrien-

te de la máquina (44), vuelva a enrollarlo en el asiento correspondiente (46) y cierre la puerta derecha (9).

6.1 - DESCRIPCIÓN MANDOS DE LA MÁQUINA

6.1.a - Panel de control (Fig. A)

(22) Pantalla
- Véase el capítulo específico.

(23) Botón principal/rotación del cepillo
- Pulse para encender la máquina; al arrancar, la pantalla (22) indica las horas de trabajo de la máquina, a continuación muestra el estado de carga de la batería y la cantidad de solución detergente configurada.
- Compruebe la presencia en la pantalla del icono "▭"; de lo contrario, pulse de nuevo el botón (23).
- La puesta en marcha de la rotación del cepillo está habilitada por las palancas (4) presionadas.
- Para apagar la máquina, pulse el botón (23) durante 3 segundos

NOTA:
La máquina se apaga automáticamente después de 5 minutos de inactividad, presione nuevamente el botón (23) para reiniciarla.

(24) Botón de solución de limpieza
- Al poner en marcha la máquina con el botón principal, la solución detergente se prepara para la última configuración elegida.
- Pulse el botón (24) para configurar la cantidad de solución de limpieza dispensada durante el ciclo de trabajo, la cantidad se indica mediante el icono en la pantalla;

- Alimentación mínima.
- Alimentación media.
- Alimentación máxima.
- No hay entrega.

- El suministro de la solución detergente está habilitado por las palancas (4) presionadas.

(25) Botón de succión
- Al poner en marcha la máquina con el pulsador principal el sistema de aspiración está apagado.
- Pulse el botón (25) para activar el funcionamiento normal (icono "🔊" en la pantalla).
- La siguiente vez que se pulsa el botón (25) se activa el funcionamiento en modo silencioso (icono "🔇" en la pantalla).
- Al presionar el pulsador (25) el sistema de aspiración se detiene.

NOTA:
Pasando del funcionamiento silencioso al apagado (icono "🔇" intermitente en la pantalla), el sistema de aspiración permanece en funcionamiento durante 5 segundos antes de detenerse.

- El funcionamiento del sistema de aspiración está habilitado por las palancas (4) presionadas.

(26) Botón ECO SYSTEM
- En fase de trabajo, apretando el pulsador (26) en la pantalla se visualiza el icono "ECO", los parámetros de solución detergente y aspiración asumen los siguientes valores:
  - Solución detergente = suministro mínimo.
  - Aspiración = modo silencioso.
  - Aspirazione = modalità silenzioso.

(4) Palancas de presencia del operador
- Presione las palancas (4) y manténgalas presionadas para iniciar la rotación del cepillo y las funciones de trabajo.

(5) Palancas de ajuste de la inclinación del mango
- Tirando de una de las palancas (5) es posible variar la posición de la mango de guía (1); al soltar las palancas, el mango

se coloca y bloquea en la posición requerida más cercana.

NOTA:
Colocando la mango de guía (1) verticalmente, es posible efectuar una limpieza más a fondo de las esquinas girando la máquina sobre sí misma.

7.1 - PANTALLA

Con la máquina encendida, en la pantalla (22) se visualizan los iconos siguientes:

Contador de horas
Las cifras indican las horas de funcionamiento de la máquina.

Batería (solo versión BC)
Indica el estado de carga de la batería:

100% 70% 50% 30% 10% 0%

- Con un 10% de batería, la función cepillo está desactivada. El sistema de aspiración permanece en funcionamiento para recoger los residuos de agua en el suelo.
- Con el 0% la máquina está completamente desactivada.

Cepillo

Se muestra en la pantalla indicando la función del cepillo.

Pulse el botón (23) para desactivar (icono ausente) o reactivar la función cepillo.

Solución de limpieza

Indica la cantidad de solución detergente dispensada durante el ciclo de trabajo.

Presione el botón (24) para cambiar la configuración.

Aspiración

Se muestra en la pantalla cuando se presiona el botón (25), indicando la función del aspirador en modo estándar.

Operación silenciosa

Aparece en la pantalla cuando se presiona el botón (25), indicando la función del aspirador en modo de velocidad reducida

Modalidad ECO

Aparece en la pantalla cuando se presiona el botón (26) ECO.

8.1 - MOVILIZACIÓN DE LA MÁQUINA (Fig. A)

- Tome la mango de guía (1) y levante ligeramente la parte delantera del cuerpo de la máquina, luego empuje la máquina hacia el área afectada.

9.1 - TANQUE SOLUCIÓN DETERGENTE

9.1.a - Llenado del depósito (Fig. G)

ADVERTENCIA:
Llenar el depósito sólo con agua limpia y a una temperatura no superior a los 50°C.

- Abra la puerta izquierda (10).
- Extraiga el tubo extraíble (47) y conéctelo a una toma de agua.
- Abra el grifo y llene el depósito de solución de limpieza (8) dejando unos centímetros desde el borde.

ADVERTENCIA:
Siempre verifique visualmente el nivel de llenado para evitar el riesgo de mojar el piso.

- Añadir el detergente líquido en la concentración y forma indicada en la etiqueta por el fabricante del detergente.

NOTA:

Utilizar sólo detergentes que no sean espumosos y en la cantidad que recomienda su productor para el tipo de suciedad.

PELIGRO:

En caso de contacto del detergente con los ojos y en la piel o en caso de ingerimiento remitirse a la placa de seguridad y de uso del fabricante del detergente.

- Al final del llenado del depósito, vuelva a colocar el tubo extraíble (47) en su asiento y cierre la puerta izquierda (10).

10.1 - FUNCIONAMIENTO

10.1.a - Controles antes del uso (Fig. A)

- Controle que la llave de solución detergente (19) esté correctamente en posición de abierto (19a).
- Controle el estado de carga de las baterías como se indica en el apartado “Display”.

10.1.b - Preparación de la máquina y elección del ciclo (Fig. A)

- Pulse el botón (23) para encender la máquina.
- Baje el grupo limpiador (15) actuando sobre el pedal (3) desvinculándolo de su enganche (3b).
- La máquina tiene la posibilidad de efectuar 5 ciclos de trabajo:

Ciclo de lavado, cepillado, secado:

- Pulse el botón (25) para poner en marcha el aspirador.
- Presione el botón (24) para preparar el suministro de la solución detergente, luego presione las palancas (4) para iniciar el ciclo.

Ciclo de lavado, cepillado, secado, modalidad ECO SYSTEM:

- Pulse el botón (26) ECO para poner en marcha el aspirador y el suministro de la solución detergente en modo de consumo reducido, a continuación, pulse las palancas (4) para iniciar el ciclo.

Ciclo de sólo secado:

- Pulse repetidamente el botón (24) para desactivar el sistema de suministro de la solución detergente (icono “” en la pantalla).
- Pulse el botón (25) para iniciar el sistema de aspiración, a continuación, pulse las palancas (4) para iniciar el ciclo.

Ciclo lavado, cepillado:

- Levante el grupo limpiador con el pedal (3) en posición (3a).
- Pulse el botón (25) hasta que se detenga el sistema de aspiración.
- Presione el botón (24) para preparar el suministro de la solución detergente, luego presione las palancas (4) para iniciar el ciclo.

Ciclo de sólo cepillado:

- Con la solución de limpieza y el sistema de aspiración desactivados, presione las palancas (4) para realizar solo el ciclo de cepillado; soltando las palancas (4) el cepillo se detiene.

10.1.c - Uso de la máquina (Fig. A)

- Después de encender la máquina y elegir el tipo de ciclo, inicie las operaciones de limpieza presionando las palancas (4) y manteniéndolas presionadas para iniciar la rotación del cepillo y la erogación de la solución detergente; luego empuje la máquina usando el mango de guía (1).

NOTA:

Dejando libre las palancas (4) la rotación del cepillo y el suministro del agua se detienen. Para evitar daños al suelo no utilice la má-

quina parada con la rotación del cepillo activada.

Para una correcta limpieza y secado del suelo la máquina debe moverse hacia delante, puesto que hacia atrás se dañan las raclas y el aspirado del agua del suelo no se efectúa correctamente.

- Si es necesario, ajuste la cantidad de suministro de la solución detergente mediante el botón (24) .
- (Sólo para versión BC) Controle el estado de carga de las baterías como se indica en el párrafo “Display”.

10.1.d - Fin del uso y apagado (Fig. A)

- Al final de las operaciones de limpieza, antes de apagar la máquina, detenga el suministro de la solución detergente presionando el botón (24) , detenga la rotación del cepillo soltando las palancas (4) y continúe con el sistema de aspiración activado para aspirar todo el líquido presente en el suelo.
- Levante el grupo limpiador con el pedal (3) en posición (3a).
- Apague la máquina pulsando el botón (23) durante 3 segundos.

ADVERTENCIA:
Levantar siempre la escobilla al terminar los trabajos de limpieza, evitando que las raclas de caucho se deformen.

10.1.e - Estacionamiento de la máquina (Fig. A)

Al final del trabajo, antes de abandonar la máquina:
- Retire el cepillo actuando como se indica en el párrafo específico.
- Asegúrese de que la unidad de la escobilla de goma (14) esté levantada.
- Vaciar el depósito de agua de recuperación (6) actuando como se indica en el párrafo específico.
- Realice los mantenimientos previstos después del uso de la máquina (véase el capítulo Mantenimiento y limpieza).
- Levante la máquina por delante haciendo palanca en el asa (1) y desplace la máquina a un lugar seco y limpio preparado para el almacenamiento.
- Asegúrese de que la máquina no pueda moverse de forma autónoma.

NOTA:
Durante el estacionamiento de la máquina, se recomienda colocar un grosor debajo del cubo del cepillo (36 Fig. C) para mantener elevada la cabeza del portacepillos.

11.1 - VACIADO DEL AGUA DE RETORNO (Fig. H)

Al terminar el ciclo de lavado o cuando el depósito (6) de agua de retorno está lleno, es necesario vaciarlo de la siguiente manera:

NOTA:
Para eliminar el agua de retorno se deben seguir los procedimientos establecidos por la legislación del lugar donde opere la máquina.

- Colóquese con la máquina cerca de un desagüe.
- Abra la puerta trasera (11).
- Desconecte el tubo de descarga (48) del soporte.
- Quite el tapón (49) del tubo (48) y drene completamente el agua contenida en el depósito.
- Vuelva a colocar el tapón (49) y vuelva a colocar el tubo de descarga (48) en el soporte correspondiente.
- Cierre la puerta trasera (11).

12.1 - MANTENIMIENTO Y LIMPIEZA

ADVERTENCIA:
Para información y advertencias relativas a las operaciones de mantenimiento o limpieza, siga las instrucciones del folleto "Instrucciones de seguridad para fregadora" adjunto a este documento.

12.2 - OPERACIONES QUE DEBEN EFECTUARSE DIARIAMENTE

12.2.a - Vaciado y limpieza del depósito de solución de limpieza (Fig. G)

ADVERTENCIA:
Al final de las operaciones de lavado, es obligatorio vaciar y limpiar el depósito de solución detergente (8) para evitar depósitos o incrustaciones.

Después de drenar el tanque de agua de recuperación (6), drene el tanque de solución de limpieza (8) de la siguiente manera:
- Colóquese con la parte trasera de la máquina sobre un desagüe.
- Abra el grifo de descarga de la solución detergente (21b) y deje que el líquido contenido drene completamente.
- Lave el interior del depósito dejando el grifo de descarga abierto e introduciendo agua limpia del tubo extraíble (47) del depósito.
- Al final de la limpieza, cierre la llave de descarga (21a), vuelva a colocar el tubo extraíble (47) en su alojamiento y cierre la puerta izquierda (10).

12.2.b - Limpieza del depósito de agua de retorno (Fig. H-I)

ADVERTENCIA:
Al terminar las operaciones de lavado, es obligatorio limpiar el depósito de agua de retorno para evitar residuos o incrustaciones, y para que no proliferen bacterias, olores y añublos.

- Vaciar el agua de retorno como se indica en el correspondiente apartado, posicionándose con la máquina sobre un sifón de desagüe.
- Quitar la tapa (7) y limpiar con agua corriente el interior de la tapa y el flotador (50) de seguridad del aspirador.
- Dejando el tubo (48) bajado y el tapón removido, llenar con agua desde la apertura superior (51) limpiando el interior del depósito hasta que desde el tubo de vaciado salga agua limpia.
- Volver a poner todo, procediendo en sentido contrario.

12.2.c - Limpieza de la escobilla (Fig. J)

Para efectuar una correcta limpieza de la escobilla (15) es necesario quitarla procediendo como sigue:
- Baje el grupo limpiador con el pedal (3 Fig A) a la posición (3b).
- Gire manualmente el cabezal portaescobillas (13) a un lado de la máquina.
- Afloje los pomos (36) y quite el limpiador (15).
- Lave el limpiaparabrisas y, en particular, las gomas (52) y (53) y el bastidor interno del racor de aspiración (54).

NOTA:
Si durante el lavado se observa que los cauchos (52 - 53) están dañados o desgastados, es necesario sustituirlos o invertirlos.

- Volver a poner todo, procediendo en sentido contrario.

12.3 - OPERACIONES QUE DEBEN EFECTUARSE SEMANALMENTE

12.3.a - Limpieza del filtro de la solución de detergente (Fig. G)

- Cierre el grifo de la solución detergente (19b).
- Desenroscar la tapa transparente (54) del filtro y sacar el filtro (55).
- Limpie el filtro (55) con agua corriente, reemplácelo si está obstruido.
- Vuelva a montar todo procediendo en orden inverso.
- Abra el grifo de la solución detergente (19a).

12.4 - OPERACIONES QUE DEBEN EFECTUARSE SEGÚN LAS NECESIDADES

12.4.a - Limpieza / reemplazo de cepillo (Fig. C)

Es necesario sustituir el cepillo cuando está desgastado, es decir cuando el diámetro de las cerdas es inferior a los 2 cm o, cuando el tipo de suelos a lavar es diferente. Para la sustitución proceder de la siguiente manera:

- Asegúrese de que la máquina esté apagada.
- Levante la máquina por delante (67).
- Con el cabezal portaescobillas (13) levantado, tome con la mano el cepillo (14) y gírelo con decisión en el sentido de rotación (68) provocando el desenganche.
- Limpie y lave el cepillo con agua y detergente o reemplace el cepillo.
- Apoye el cabezal portacepillos (13) sobre el cepillo (14) de modo que la brida de arrastre (36) esté centrada con el orificio de enganche del cepillo.
- Pulse el botón (23) para poner en marcha la máquina, comprobando la presencia del icono “” en la pantalla (22).
- Pulse las palancas (4) para iniciar la rotación del cepillo hasta que oiga el “CLIC” de enganche del cepillo, luego suelte las palancas (4)
- Pulse durante 3 seg. el botón (23) para apagar la máquina.

12.4.b - Limpieza / reemplazo de los cauchos de la escobilla (Fig. K)

Cuando el secado sobre el suelo es ineficiente o quedan algunos residuos de agua es necesario controlar el estado de desgaste de los cauchos de la escobilla:

- Retire el grupo limpiador (15) como se indica en el párrafo “Limpieza del limpiador”.
- Desenrosque completamente las tuercas de aleta (36) y los pomos (69), luego saque el limpiaparabrisas con gomas (70) del bastidor de cierre (71).
- Quite la goma interna (52) y la goma externa (53) de las rejillas (72) del limpiaparabrisas.
- Limpiar y lavar las gomas de la escobilla de goma con agua y detergente.

NOTA:

Cuando los gauchos (52 - 53) están desgastados en un lado, pueden ser invertidos por una sola vez.

- Sustituir o invertir los cauchos (52 - 53) sin confundirlos.
- Volver a poner todo, procediendo en sentido contrario.

NOTA:

Se pueden tener dos tipos de caucho:
Cauchos para todo tipo de suelos y cauchos de poliuretano para suelos de talleres de mecánica, sucios de aceite, etc.

12.4.c - Regulación incidencia del limpiador (Fig. K)

- Baje el grupo boquilla de aspiración con el pedal (3 Fig A) hasta la posición (3b).
- Ponga en marcha el sistema de aspiración como se indica en el apartado “Preparación de la máquina y elección del ci-

clo” y avance unos metros, luego apague y detenga la máquina.
- Comprobar la incidencia de los neumáticos en el suelo.
  A = demasiado aplastado
  B = demasiado elevado
  C = posición correcta.
- Para ajustar, afloje la tuerca (73) de la rueda trasera (74) y mueva la rueda verticalmente a lo largo de la ranura; levantando la rueda aumenta la incidencia, viceversa disminuye.

12.4.d - Sustitución de batería de litio (Fig. M)

ADVERTENCIA:
La batería solo debe ser instalada por personal calificado.
Los componentes eléctricos de la máquina pueden dañarse seriamente si la batería no está instalada y conectada correctamente.
Manipule la batería con mucho cuidado.

- Asegúrese de que la máquina esté apagada.
- Compruebe que el depósito de agua de recuperación esté vacío; de lo contrario, drene el líquido como se indica en el apartado específico.
- Cierre la llave de solución detergente (19b).
- Abra la puerta trasera (11).
- Desenganche la tubería de aspiración (75) del depósito de agua de recuperación (6).
- Desconecte el tubo de descarga (48) del soporte.
- Levante y retire el depósito de agua de recuperación (6) para acceder al compartimento de la batería.
- Desenganche la tubería de detergente (76) para facilitar la extracción de la batería.
- Desenrosque las dos tuercas de mariposa (76) y los terminales positivo y negativo de la batería, y desconecte los cables de alimentación (77) y (78).
- Con su asa, levante y sustituya la batería (79).
- Volver a poner todo, procediendo en sentido contrario.

ADVERTENCIA:
Preste especial atención a volver a conectar correctamente el tubo de detergente (76).

13.1 - CONFIGURACIÓN PARÁMETROS (Fig. A)

13.1.a - Parámetros del OPERADOR

El operador tiene la posibilidad de acceder al menú para configurar los parámetros siguientes:
- **Idioma**
- **Tipo de baterías**
- **Pantalla - Contraste**
- **Pantalla - Luminosidad**

Para entrar en el menú proceda como se indica a continuación:
- Pulse y mantenga pulsados al mismo tiempo los botones (26) ECO, (24) y luego el botón (23) para mostrar en la pantalla (22) la siguiente pantalla:

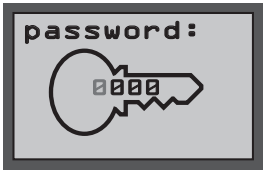

- Soltar los botones presionados.
- Introduzca la contraseña de 4 dígitos “**0010**” pulsando el botón (23) para cambiar entre los dígitos y los botones (26) ECO o (24) para cambiar el número del dígito intermitente.
- Pulse el botón (23) para confirmar y pasar al siguiente dígito, finalmente para confirmar la contraseña y entrar en la lista de parámetros.

- Pulse el botón (26) ECO o (24) para desplazarse por los parámetros y luego el botón (23) para acceder al parámetro elegido.

Configuración del idioma:

Language selection:	Selección del idioma

- Elija el idioma pulsando los botones (26) ECO o (24) y, a continuación, pulse el botón (23) para confirmar la elección;
- **ITA = Italiano**
- **ENG = Inglés**

Configuración del tipo de batería:

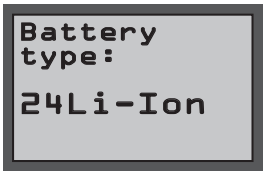

Battery type:	Selección del tipo de batería

NOTA:
Este parámetro es fijo y no modificable.

Configuración pantalla - Contraste:

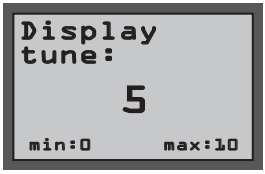

Display tune	Contraste de la pantalla

- Elija el tipo de contraste de la pantalla configurando un valor de “0 a 10” con los botones (26) ECO o (24), luego presione el botón (23) para confirmar la elección.

Configuración pantalla - Luminosidad:

Display brghtnss	Brillo de la pantalla

- Elija el tipo de brillo de la pantalla configurando un valor de “0 a 10” con los botones (26) ECO o (24), luego presione el botón (23) para confirmar la elección.

Salir - Parámetros del operador:

- Desplácese por el menú principal con el pulsador (26) ECO hasta la siguiente pantalla:

- Pulse el botón (23) para salir de la configuración de parámetros del operador y reinicie la máquina

14.1 - CONTROL/SUSTITUCIÓN DE LOS FUSIBLES

NOTA:

Todos los circuitos eléctricos de la máquina están protegidos por dispositivos electrónicos de auto-reactivación. El fusible de seguridad y el relé se activan sólo en caso de avería grave. Por lo tanto se recomienda que la sustitución de los fusibles sea efectuada sólo por el personal cualificado.

15.1 - ALARMAS DURANTE EL FUNCIONAMIENTO

Cuando se presenta un mal funcionamiento de la máquina, en la pantalla (22 Fig. A) aparece el tipo de alarma como se muestra en la lista siguiente.
Consulte la lista y ejecute la solución recomendada para restablecer el funcionamiento correcto de la máquina.
Si las soluciones recomendadas no obtienen un buen resultado, póngase en contacto con el Servicio de Asistencia Técnica.

ALARMA	SIGNIFICADO	SOLUCIÓN
AL_1	Error en la memoria	Reiniciar la máquina.
AL_2	Anomalía en la llave	Apagar la máquina durante al menos 10 segundos, después vuelva a encenderla.
AL_3	Subtensión	Apagar la máquina, controlar el estado de carga de la batería, los fusibles, los contactos, los cableados y las conexiones, después reiniciar la máquina.
AL_4	Sobretensión	Apagar la máquina, controlar los fusibles, los contactos, los cableados y las conexiones, después reiniciar la máquina.
AL_6	Ausencia de comunicación con panel de mandos o pantalla	Apagar la máquina, controlar los contactos, los cableados y las conexiones, después reiniciar la máquina.
AL_41	Sobretemperatura	Apagar y dejar enfriar la máquina. Controlar las absorciones de los motores de las escobillas y del aspirador, el estado de ventilación del ambiente y reiniciar.
AL_42	Potencia dañada	Apagar la máquina durante al menos 10 segundos, a continuación encenderla de nuevo.
AL_44	Relé dañado	En el caso de relé a bordo, si persiste sustituir la tarjeta.
AL_45	Relé dañado cc	En el caso de relé a bordo, si persiste sustituir la tarjeta.
AL_46	Sobrecorriente Escobillas	Apagar la máquina, verificar la carga (motor), la mecánica, el cableado y las conexiones; buscar la presencia de un cortocircuito en la salida, por último reiniciar. **Las 3 alarmas pueden aparecer en la pantalla simultáneamente, pero señala una sobrecorriente en un solo motor que no se puede determinar con certeza.**
AL_47	Sobrecorriente Aspirador	
AL_48	Sobrecorriente Bomba de agua	

ALARMA	SIGNIFICADO	SOLUCIÓN
AL_49	Amperométrica Escobilla	Verificar el consumo y la modalidad de uso de la función escobillas y reiniciar la máquina.
AL_52	Amperométrica Aspirador	Verificar el consumo de la función aspirador y reiniciar la máquina.

16.1 - BÚSQUEDA AVERÍAS

PROBLEMAS	CAUSAS	SOLUCIONES
La máquina no arranca al pulsar el botón .	Batería descargada (solamente para la versión con batería).	Controlar el estado de carga de la batería.
	Enchufe de conexión de red desconectado (solamente para la versión con cargador).	Conectar el enchufe de red.
La máquina no funciona correctamente y la pantalla (22) muestra el código de error: “AL_XX”.	Condición de alarma del sistema de control electrónico de la máquina.	Ver párrafo “Alarmas durante el funcionamiento”.
La escobilla no gira.	Los botones del agarradero no están tocados.	Tocar los botones.
	Avería del motor.	Reemplazar el motor. (*)
	Avería de la placa.	Reemplazar la placa. (*)
El aspirador no funciona.	Depósito de recuperación lleno.	Vaciar el depósito.
	Avería del motor turbina.	Reemplazar el motor. (*)
	Avería de la placa.	Reemplazar la placa. (*)
La máquina no seca o no seca bien dejando restos de agua en el suelo.	Aspirador apagado.	Encender el aspirador.
	Tubo de aspiración obstruido.	Controlar o limpiar el tubo de aspiración que conecta la escobilla con el depósito de retorno.
	Depósito de retorno lleno.	Vaciar el depósito de retorno.
	Cauchos de la escobilla desgastados.	Invertir o sustituir los cauchos de la escobilla.

PROBLEMAS	CAUSAS	SOLUCIONES
No sale solución de limpieza.	Depósito vació.	Rellenar el depósito.
	Grifo cerrado.	Abre el grifo.
	Filtro atascado.	Limpiar el filtro.
	Válvula solenoide bomba que no funciona.	Reemplazar la válvula solenoide. (*)
	Bomba agua defectuosa.	Reemplazar bomba agua. (*)
	Avería de la placa.	Reemplazar la placa. (*)
Limpieza del suelo ineficiente.	Cepillos o detergentes inadecuados.	Usar cepillos o detergentes-aptos para el tipo de suelo o para el tipo de sucio a limpiar.
	Cepillo desgastado.	Sustituir el cepillol.

(*) Llame para solicitar asistencia para el reemplazo.

17.1 - DESINSTALACIÓN Y TRATAMIENTO COMO RESIDUO DE LA MÁQUINA

PELIGRO:

Las baterías y los componentes eléctricos se consideran residuos especiales y, por tanto, deben eliminarse en centros de recogida especiales según lo indique la normativa vigente en el país de uso.

18.1 - ESQUEMA ELÉCTRICOS

Legenda:

AL	Fuente de alimentación (E)
BAT	Batería (BC)
BC	Cargador de batería (BC)
EB1	Tablero electrónico de funciones
EB2	Mostrar
EB3	Panel de control
F1	Fusible de cepillo (3A)
F2	Fusible bomba de agua (10A)
F3	Fusible de succión (10A)
FB	Fusible de batería 40A)
FS	Fusible de placa (10A)
MA	Motor de succión
MS	Motor de cepillo
PA	Bomba de agua
SW1	Microinterruptor de palanca

Códigos de color:

BK	Negro
BU	Azul
BN	Marrón
GN	Verde
GY	Gris
OG	Naranja
PK	Rosa
RD	Rojo
VT	Violeta
WT	Blanco
YE	Amarillo

18.1.a - Esquema eléctricos (versión E)

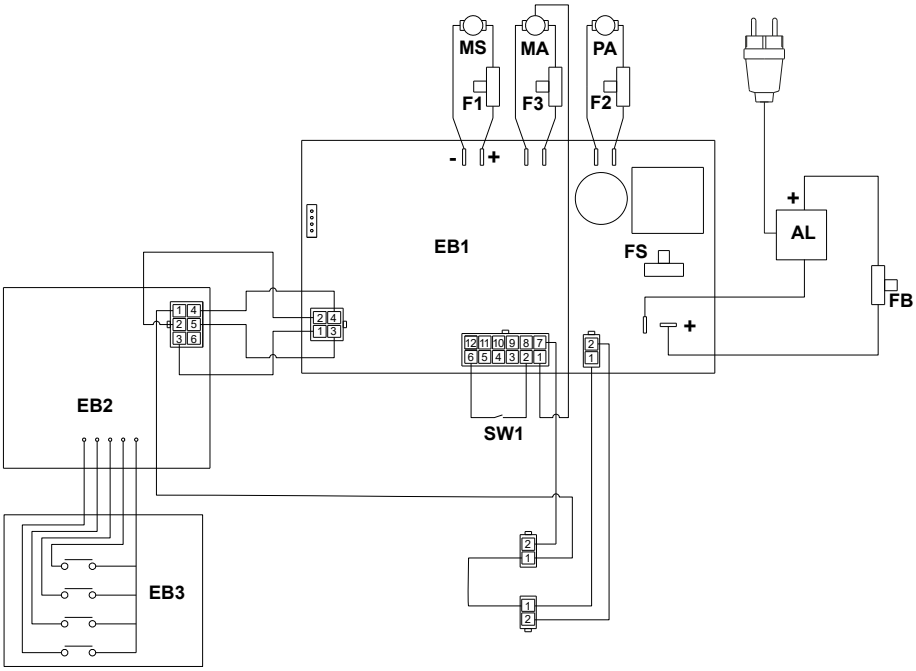

18.1.b - Esquema eléctricos (versión BC)

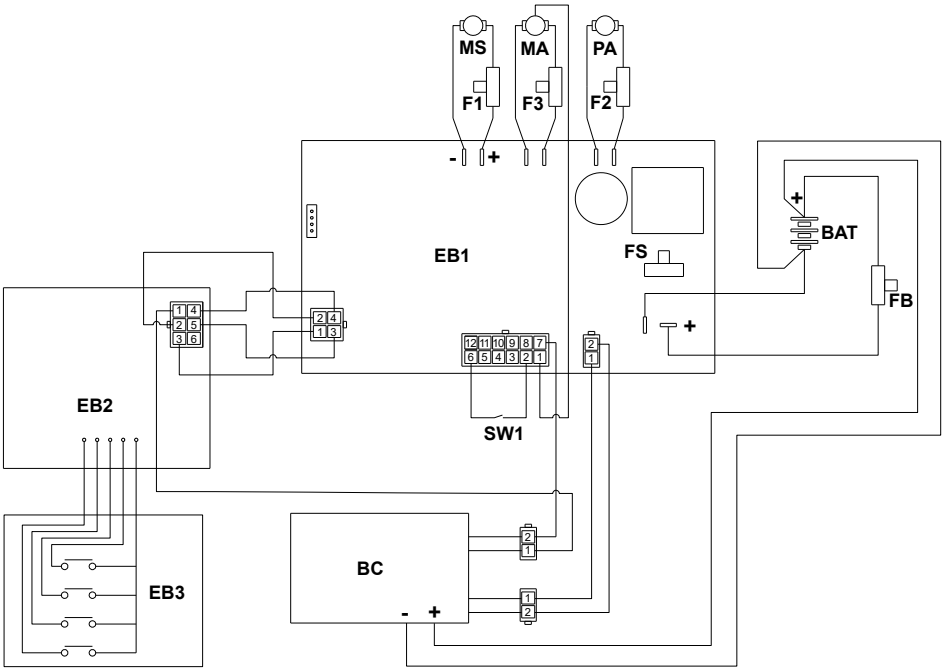

ghibli & wirbel

Professional Cleaning Machines Since 1968

DEALER

Cod. 49.0321.00 - 3^ ed. - 06/2023

GHIBLI & WIRBEL S.p.A.

Registered office:
Via Enrico Fermi, 43 - 37136 Verona (VR) - Italy

Headquarters:
Via Circonvallazione, 5 - 27020 Dorno (PV) - Italy
P. +39.0382.848811 - **F**. +39.0382.84668 - **M**. info@ghibliwirbel.com

www.ghibliwirbel.com

100% MADE IN ITALY

riello INDUSTRIES GROUP

ISO 9001