REXA 50 / WSD 50

D 55 CHEM LITHIUM / D 60 CHEM LITHIUM

IT Uso e manutenzione

EN Use and Maintenance

FR Utilisation et Entretien

DE Gebrauch und Wartung

ES Uso y Mantenimiento

PT Uso e manutenção

NL Gebruik en Onderhoud

CS Použití a Údržba

RU Эксплуатация и обслуживание

PL Obsługa i Konserwacja

AR الاستخدام والصيانة

49.0378.00
ed. 05/2026

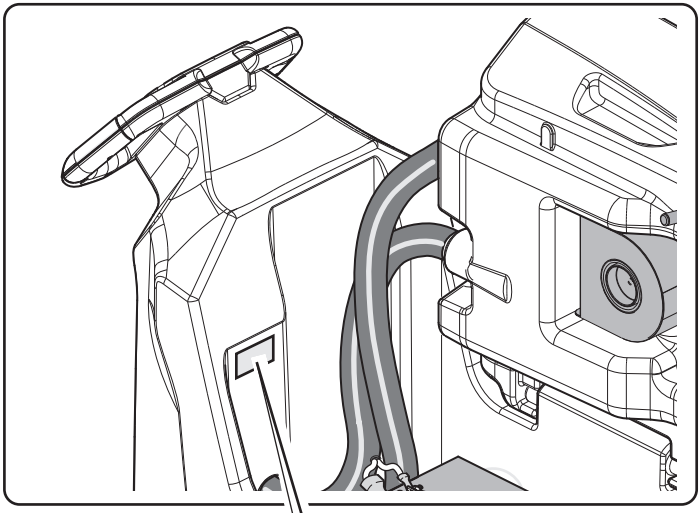

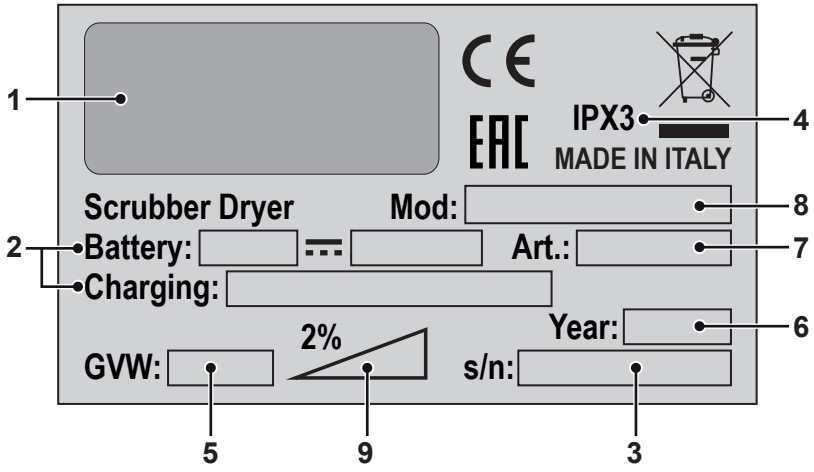
1
IPX3
4
MADE IN ITALY
Scrubber Dryer
Mod:
8
2
Battery:
Art.:
7
Charging:
Year:
6
2%
GVW:
s/n:
5
9
3

	1	2	3
IT	Produttore	Caratteristiche elettriche	N° Matricola
EN	Manufacturer	Electrical characteristics	Serial N°
FR	Producteur	Caractéristiques électriques	N° Matricule
DE	Hersteller	Elektrische Eigenschaften	Serien-Nr.
ES	Fabricante	Características eléctricas	N° Matrícola
PT	Produtor	Características elétricas	Número de série
NL	Producent	Elektrische eigenschappen	Serienummer
CS	Výrobce	Elektrické údaje	Výrobní č.
RU	Изготовитель	Электрические характеристики	Заводской №
PL	Producent	Specyfikacja elektryczna	Numer seryjny
AR	الصانع	المواصفات الكهربائية	الرقم التسلسلي

	4	5	6
IT	Grado di protezione	Peso in ordine di marcia	Anno di costruzione
EN	Degree of protection	Weight in running order	Year of manufacture
FR	Degré de protection	Poids en ordre de marche	Année de construction
DE	Schutzgrad	Gewicht bei Betrieb	Baujahr
ES	Grado de protección	Peso en orden de marcha	Año de fabricación
PT	Grau de protecção	Peso em ordem de marcha	Ano de construção
NL	Beschermingsgraad	Gewicht in rijklare toestand	Bouwjaar
CS	Úroveň ochrany	Hmotnost v provozním stavu	Rok výroby
RU	Βαθμός προστασίας	Βάρος στην λειτουργία	Έτος κατασκευής
PL	Stopień zabezpieczenia	Ciężar podczas eksploatacji	Rok produkcji
AR	درجة الحماية	الوزن في وضعية التشغيل	سنة الصنع

	7	8	9
IT	Codice articolo	Modello	Massima pendenza superabile
EN	Item code	Model	Maximum superable slope
FR	Référence de l'article	Modèle	Pente maximum surmontable
DE	Artikelnummer	Modell	Maximal befahrbare Steigung
ES	Código del artículo	Modelo	Máxima pendiente que se puede superar
PT	Código do artigo	Modelo	Máximo declive transponível
NL	Artikelcode	Model	Maximaal berijdbare hellingsgraad
CS	Kód položky	Model	Maximální překonatelný sklon
RU	Код изделия	Модель	Максимальный преодолимый наклон
PL	Kod artykułu	Model	Maksymalne superable stoku
AR	رمز المنتج	الطراز	أقصى درجة ميلان قابلة للتخطي

IT Italiano ..... ITALIANO - 1
(Istruzioni originali)

EN English ..... ENGLISH - 1
(Translation of original instructions)

FR Français ..... FRANÇAIS - 1
(Traduction des instructions d'origine)

DE Deutsch ..... DEUTSCH - 1
(Übersetzung der Originalanleitung)

ES Español ..... ESPAÑOL - 1
(Traducción de las instrucciones originales)

PT Português ..... PORTUGUÊS - 1
(Tradução das instruções originais)

NL Nederlands ..... NEDERLANDS - 1
(Vertalinig van de originele instructies)

CS Česky ..... ČESKY - 1
(Překlad originálního návodu)

RU Русский ..... РУССКИЙ - 1
(Перевод оригинальной инструкции)

PL Polski ..... POLSKI - 1
(Tłumaczenie z oryginalnej instrukcji obsługi)

AR العربية ..... العربية - 1
(ترجمة الإرشادات الأصلية)

Gentile cliente,
La ringraziamo per aver scelto un nostro prodotto per la pulizia dei suoi ambienti.

La lavasciuga pavimenti da lei acquistata è stata progettata per soddisfare l'utilizzatore in termini di semplicità di utilizzo e affidabilità nel tempo.

Noi siamo coscienti che un buon prodotto, per restare tale nel tempo, necessita di continui aggiornamenti mirati a soddisfare le aspettative di chi, quotidianamente, ne fa uso. In tal senso, noi ci auguriamo di avere in lei non solo un cliente soddisfatto ma anche un partner che non esita a trasmetterci opinioni e idee derivanti dalla personale quotidiana esperienza.

INDICE

INDICE **2**
DATI TECNICI **3**
1.1 - INTRODUZIONE **4**
2.1 - CONOSCENZA DELLA MACCHINA (Fig. A) **4**
3.1 - DISIMBALLO (Fig. B) **5**
3.1.a - Dotazione macchina (Fig. B) 5
4.1 - ASSEMBLAGGIO COMPONENTI **5**
4.1.a - Installazione tergitore (Fig. C) 5
4.1.b - Installazione spazzola (Fig. B) 5
4.1.c - Installazione batteria (Fig. A) 5
5.1 - CARICA DELLA BATTERIA (Fig. G) **5**
6.1 - PANNELLO DI CONTROLLO E COMANDI (Fig. A) **7**
6.2 - ESEMPIO CICLO LAVORO (Fig. A) **9**
7.1 - DISPLAY (Fig. A) **10**
8.1 - EMERGENZA (Fig. A) **11**
9.1 - RIEMPIMENTO SERBATOIO (Fig. D) **11**
9.2 - TANICA DETERGENTE CHIMICO (Fig. E) **11**
10.1 - FUNZIONAMENTO (Fig. A) **12**
10.1.a - Controlli prima dell'uso 12
10.1.b - Preparazione macchina e scelta ciclo 12
10.1.c - Uso della macchina 13
10.1.d - Fine uso e spegnimento 13
10.1.e - Allarme massimo livello acqua di recupero 14
11.1 - SCARICO ACQUA DI RECUPERO (Fig. H) **14**
12.1 - MANUTENZIONE E PULIZIA **14**
12.2 - OPERAZIONI DA EFFETTUARE OGNI GIORNO **15**
12.2.a - Svuotamento e pulizia serbatoio acqua pulita (Fig. I) 15
12.2.b - Pulizia serbatoio acqua di recupero (Fig. J) 15
12.2.c - Pulizia tergitore (Fig. K) 15
12.3 - OPERAZIONI DA EFFETTUARE SECONDO NECESSITÀ **16**
12.3.a - Regolazione direzione di marcia (solo per versione 50 D 55) (Fig. A) 16
12.3.b - Pulizia filtro acqua (Fig. L) 16
12.3.c - Paraspruzzi rimovibile (Fig. F) 16
12.3.d - Sostituzione spazzola (Fig. M) 16
12.3.e - Sostituzione gomme tergitore (Fig. K) 16
12.3.f - Regolazione incidenza tergitore (Fig. N) 17
12.3.g - Sostituzione fusibili (Fig. O) 17
13.1 - IMPOSTAZIONE PARAMETRI (Fig. A) **18**
13.1.a - Parametri OPERATORE 18
14.1 - ALLARMI DURANTE IL FUNZIONAMENTO (Fig. A) **20**
15.1 - RICERCA GUASTI **21**
16.1 - GARANZIA **23**
17.1 - DEMOLIZIONE DELLA MACCHINA **23**
18.1 - SCHEMA ELETTRICO **24**

DATI TECNICI

	REXA 50 D 55 Li WSD 50 D 55 Li	REXA 50 D 60 Li WSD 50 D 60 Li
Tipo di guida	Operatore a terra	
Caratteristiche		
Funzionamento e alimentazione	Batterie - 24 V	
Tipo di batterie	N° 1 - 24V 100Ah (Li)	
Caricabatterie	15 A	
Potenza installata	1108 W	1058 W
Autonomia di lavoro - 100Ah (Li)	3 h 15 min	3 h
Avanzamento	Trazionata	
Larghezza pista lavaggio	530 mm	600 mm
Larghezza di aspirazione	750 mm	
Resa oraria teorica	2650 m^2/h	3050 m^2/h
Resa oraria pratica	1690 m^2/h	1830 m^2/h
Vibrazione sistema mano-braccio (ISO 5349-1)	< 2,5 m/s^2	
Pressione sonora (ISO 11203) (LpA)	< 70 dB(A)	
Pressione sonora mod. silenziosa (LpA)	-	
Codice IP	IPX3	
Spazzola		
Diametro / pad / numero	530 mm / 21” / 1	310 mm / 12” / 2
Potenza motore / numero	500 W / 1	450 W / 1
Velocità di rotazione spazzola	165 giri/min.	200 giri/min.
Pressione specifica	13 g/cm^2	20 g/cm^2
Pressione specifica (extrapressione)	20 g/cm^2	30 g/cm^2
Trazione		
Pendenza massima di utilizzo in fase di lavoro	2 %	
Pendenza massima superabile a vuoto (*)	12 %	
Potenza motore	180 W	
Velocità massima avanzamento in lavoro	5 km/h	
Aspirazione		
Potenza motore	380 W	
Depressione (colonna acqua)	105 mbar / 1050 mmH_2O	
Portata d’aria	45 l/sec	
Serbatoio		
Riciclo	No	
Capacità serbatoio acqua	50 l	
Capacità serbatoio acqua di recupero	50 l	

	REXA 50 D 55 Li WSD 50 D 55 Li	REXA 50 D 60 Li WSD 50 D 60 Li
Dimensioni		
Dimensioni corpo macchina (lung. x larg. x alt.)	1339 x 563 x 1069 mm	1236 x 672 x 1069 mm
Larghezza macchina - tergitore	801 mm	
Dimensioni vano batterie (lung. x larg. x alt.)	345 x 345 x 295 mm	
Peso		
Peso a vuoto	85,5 kg	86 kg
Peso con batteria 24V 100Ah (Li)	120,5 kg	121 kg
Peso in ordine di marcia (GVW)	212 kg	213 kg

(*) La macchina è stata testata nelle seguenti condizioni:
- Batterie standard
- Serbatoi vuoti
- Rampa in cemento grezzo
- Lunghezza rampa 15 m

1.1 - INTRODUZIONE

NOTA:

I numeri e riferimenti figura riportati tra le parentesi si riferiscono ai componenti indicati nel foglio illustrativo allegato.

PERICOLO:

Prima di utilizzare la macchina leggere attentamente il libretto "AVVERTENZE DI SICUREZZA PER LAVASCIUGA PAVIMENTI" allegato al presente.

2.1 - CONOSCENZA DELLA MACCHINA (Fig. A)

(1) Maniglione di guida.
(2) Cruscotto comandi.
(3) Pedale di sollevamento/abbassamento tergitore.
(4) Rubinetto erogazione acqua.
(5) Serbatoio acqua pulita.
(6) Coperchio serbatoio acqua di recupero.
(7) Tappo con tubo per carico acqua.
(8) Ruote di trazione.
(9) Paraspruzzi rimovibile.
(10) Testata spazzola.
(11) Gruppo tergitore.
(12) Tubo scarico acqua di recupero.
(13) Tubo aspirazione tergitore.
(14) Serbatoio acqua di recupero.
(14a) Serbatoio acqua di recupero sollevato.
(15) Tubo di livello acqua pulita.
(16) Indicatore di carica della batteria al litio.
(17) Filtro acqua.
(18) Ruote posteriori pivottanti.

(19) Pedale sollevamento/abbassamento testata spazzola.
(19a) Testata spazzola sollevata
(19b) Testata spazzola abbassata
(19c) Testata spazzola abbassata con extrapressione
(20) Chiave di accensione.
(21) Sensori touch presenza operatore.
(22) Pulsante di EMERGENZA, per l'arresto immediato di tutte le funzioni.
(23) Luce anteriore led (sempre accesa quando la macchina è avviata).

3.1 - DISIMBALLO (Fig. B)

Una volta rimosso l'imballo come indicato nelle istruzioni riportate sull'imballo stesso, controllare l'integrità della macchina e di tutti i componenti in dotazione.
Se si riscontrano danni evidenti contattare il concessionario di zona e il trasportatore entro 3 giorni dal ricevimento.
- Tagliare la reggia (24).
- Rimuovere il blocco in legno (25) davanti alle ruote di trazione.
- Sollevare la testata spazzola (10 Fig. A) premendo sul pedale (19 Fig. A) (vedi relativo paragrafo).
- Sollevare il supporto tergitore con il pedale (3 Fig. A).
- Posizionare lo scivolo (26) in dotazione e scaricare la macchina dal bancale.

3.1.a - Dotazione macchina (Fig. B)

Gli accessori in dotazione sono i seguenti:
(20) Chiave di accensione.
(27) Spazzola (1 x 50 D 55 - 2 x 50 D 60).
(28) Tergitore.
(29) Manuale d'uso e manutenzione della macchina.
(30) Manuale istruzioni caricabatterie.

4.1 - ASSEMBLAGGIO COMPONENTI

4.1.a - Installazione tergitore (Fig. C)

- Allentare i due volantini (32) presenti sul tergitore (28).
- Montare il tergitore (28) sul supporto (33) serrando i due volantini (32).

4.1.b - Installazione spazzola (Fig. B)

- Sollevare leggermente il paraspruzzi (9) e rimuovere la protezione in polistirolo (34).
- Montare la spazzola come descritto nel paragrafo "sostituzione spazzola".

4.1.c - Installazione batteria (Fig. A)

AVVERTENZA:
La sostituzione, installazione e connessione della batteria al litio deve essere eseguita esclusivamente da personale specializzato.

5.1 - CARICA DELLA BATTERIA (Fig. G)

Lo stato di carica della batteria è visualizzabile dall'indicatore batteria (16).
Caricare la batteria ad ogni fine lavoro o almeno quando sul display (46) l'icona batteria "+ −" inizia a lampeggiare, corrispondente a circa il 20% di carica residua sull 'indicatore batteria.

NOTA:
È possibile caricare la batteria al litio anche con ricariche parziali.

PERICOLO:
Non lasciare la batteria al litio a un basso livello di carica.

LASCIARE LA MACCHINA CON UN BASSO LIVELLO DI CARICA PUO' PORTARE AL BLOCCO IRREVERSIBILE DELLA BATTERIA RENDENDOLA INUTILIZZABILE.

Tutte le volte che la batteria scende sotto al 20% di carica residua, visualizzabile sull'indicatore batteria (16), caricarla immediatamente al termine del lavoro.

Quando la percentuale è a circa il 10% di carica residua le funzioni di pulizia si arrestano, rimane attiva solo la trazione. In questo caso portarsi sul luogo di carica e ricaricare immediatamente la batteria.

Effettuare la carica della batteria in locali ben areati e conformi alle norme vigenti nel paese di utilizzo.
Per le informazioni relative alla sicurezza attenersi a quanto descritto nel capitolo 1 del presente manuale.

AVVERTENZA:
Per le informazioni e le avvertenze relative alla batteria al litio e al caricabatteria di bordo attenersi a quanto indicato nel manuale del caricabatteria allegato al presente.

- Portarsi con la macchina nei pressi della stazione di carica della batteria.
- Portare la chiave di accensione (20) su "**0**" per spegnere la macchina.
- Sollevare il serbatoio acqua di recupero (14) assicurandosi che sia vuoto.
- Nel vano batteria, scollegare la connessione batteria (37) dal connettore principale della macchina (38).
- Collegare la connessione batteria (38) al connettore del caricabatteria (39).
- Prelevare la spina (31) del caricabatteria (36) e collegarlo alla presa di corrente elettrica (41) (la tensione e la frequenza di rete devono essere uguali ai valori corrispondenti del caricabatteria, riportati sulla targhetta matricolare della macchina).

NOTA:
*Durante il ciclo di carica, con la chiave di avviamento (20) posizionata su "**1**", è possibile visualizzare la percentuale di caricamento sull indicatore batteria (16).*

- Quando la percentuale di carica arriva al 100%, il ciclo di carica della batteria è terminato.
- Assicurarsi che la macchina sia spenta con la chiave (20) posizionata su "**0**".
- Scollegare la spina (31) del caricabatteria (36) dalla presa di corrente elettrica (41).
- Scollegare la connessione batteria (37) dal connettore del caricabatteria (39).
- Ricollegare la connessione batteria (37) al connettore principale della macchina (38).
- Abbassare con cautela il serbatoio acqua di recupero (14).

AVVERTENZA:
Nei lunghi periodi di inutilizzo della macchina, mantenere la batteria a uno stato di carica superiore al 50%. Sottoporre la batteria a un ciclo di carica almeno ogni 6 mesi.

6.1 - PANNELLO DI CONTROLLO E COMANDI (Fig. A)

AVVERTENZA:

Prima di utilizzare la macchina è necessario impostare il ciclo di lavoro come indicato nel relativo paragrafo.

- **(16) Indicatore batteria**
- Fornisce le seguenti informazioni sulla batteria al litio:
  - Percentule di carica residua.
  - Stato di utilizzo - “STANDBY”, “CHARGE”, “DISCHARGE”.
  - Tempo operativo disponibile “TIME LEFT”, stimato al momento della lettura con le varie funzioni attivate.

(20) Chiave di accensione

- Premuta e ruotata in senso orario su “**1**” inserisce tensione ai circuiti abilitando il funzionamento della macchina.
- Premuta e ruotata in senso antiorario su “**0**” toglie tensione ai circuiti ed è in posizione di estrazione.

(21) Sensori touch presenza operatore

- All’avvio della macchina, sul display (46) appaiono due icone “” lampeggianti.
- Per sbloccare la macchina, agire contemporaneamente sui due sensori touch (21).
- Quando sbloccata, agendo sui sensori touch, con pulsante (52) “” e pulsante (51) “” inseriti, avvia la rotazione della spazzola e l’erogazione dell’acqua.
- Premere il pulsante (47a) “” per regolare la velocità di avanzamento della macchina.

NOTA:

Quando sbloccata, il funzionamento della macchina è abilitato anche agendo solo su uno dei due sensori touch.
Dopo 5 sec. di inattività sui sensori touch, riappaiono le due icone “” lampeggianti, ripetere quindi la procedura di sbloccaggio.

(46) Display

- Si accende dopo l’inserimento della tensione ai circuiti tramite la chiave di accensione (20) su “**1**”.
- Sul display viene visualizzato lo stato macchina, le ore di lavoro ed i messaggi di allarme.

(47) Pulsanti regolazione velocità

- Pulsante (47a) “”: premuto aumenta la velocità di trazione.
- Pulsante (47b) “”: premuto diminuisce la velocità di trazione.
- Sul display (46) verrà visualizzata la velocità impostata.

(48) Pulsante retromarcia

NOTA:

Prima di effettuare la retromarcia, sollevare il gruppo tergitore (11) agendo sul pedale (3).

- Verificare sul display (46) che ci sia impostata almeno la velocità minima di trazione.
- Premuto e mantenuto premuto mentre si azionano i sensori touch (21) la macchina si muoverà in retromarcia verso l’operatore. Sul display (46) apparirà l’icona “R”.

(49) Pulsante dosatore detergente chimico

- Premendo il pulsante (49) “” si visualizza sul display (46) l’icona “” attivando il funzionamento della pompa di dosaggio detergente chimico.
- Premendo ripetutamente il pulsante (49) “” si aumenta la quantità di detergente chimico dosato, arrivati alla quantità massima visualizzata sul display (46) dall’icona “” ripremendo il pulsante (49) “” si disattiva la funzione.

NOTA:

*In caso di svuotamento dell’impianto di dosaggio detergente chimico, dopo aver sostituito la tanica, tenere e mantenere premuto per almeno 5 secondi il pulsante (49) “” per attivare la procedura di spurgo aria della durata di circa 40 secondi; tale funzione si attiva solo con macchina ferma, chiave di accensione (20) su “**1**” e con velocità di avanzamento (47) a “0”.*

(50) Pulsante aspiratore / modalità silenziosa

- Premendo il pulsante (50) “” si abilita la modalità piena potenza e sul display (46) appare l’icona “”.
- Premendo di nuovo il pulsante (50) “” si abilita l’aspirazione in modalità silenzioso e sul display (46) appare l’icona “”.
- Per l’accensione della turbina bisogna tenere le mani almeno su uno dei sensori touch (21).
- Per spegnere l’aspirazione premere di nuovo il pulsante (50) “”. La turbina continuerà a funzionare per alcuni secondi in modo da aspirare il liquido presente sul pavimento, dopodiché si spegnerà automaticamente e sul display (46) scomparirà l’icona.

(51) Pulsante erogazione acqua

- Il funzionamento del pulsante è abilitato con la chiave di accensione (20) su “**1**” e dal pulsante (52) “” inseriti.
- Premere il pulsante (51) “”, sul display (46) appare l’icona “”, e si predispone l’apertura dell’elettrovalvola acqua. Il funzionamento della stessa è comandato dai sensori touch (21).
- Premendo ripetutamente il pulsante (51) “” si aumenta la quantità di acqua; arrivati alla quantità massima visualizzata sul display (46) dall’ icona ”” ripremendo il pulsante (51) “” si disattiva la funzione.

(52) Pulsante abilitazione rotazione spazzola

- Il funzionamento del pulsante è abilitato con la chiave di accensione (20) su “**1**”.
- Premere il pulsante (52) “” per abilitare la rotazione della spazzola; sul display (46) appare l’icona “”. Il funzionamento della spazzola è comandato dai sensori touch (21).
- Per disabilitare la rotazione della spazzola, premere il pulsante (52) “”.

(53) Pulsante ECO

- In fase di lavoro, premendo il pulsante (53) “” sul display (46) si visualizza l’icona “”, i parametri di acqua, detergente chimico, e aspirazione assumono i seguenti valori:
  - Flusso acqua = 1^ tacca.
  - Detergente chimico = 1^ tacca (0,2%).
  - Aspirazione = silenziosa.
- Premendo di nuovo il pulsante (53) “” i suddetti parametri tornano alle regolazioni iniziali.

(54) Pulsante sgancio spazzola

- Premendo il pulsante (54) “” si attiva la procedura di sgancio spazzola. Sul display (46), l’icona lampeggiante “”, indica l’attivazione della procedura.

6.2 - ESEMPIO CICLO LAVORO (Fig. A)

Impostazione di un ciclo di lavaggio con spazzola e asciugatura.

- Portare la chiave di accensione (20) su “**1**” per accendere la macchina.

AVVERTENZA:

All’accensione fare attenzione a non tenere le mani sui sensori touch (21); la macchina va in allarme e sul display (46) appare l’icona lampeggiante“ ”.

Rilasciare i sensori touch (21) per permettere il corretto avviamento della macchina.

Nel caso in cui l’icona continua a lampeggiare, riavviare la macchina tramite la chiave di accensione (20).

- Premere il pulsante (51) “” per abilitare l’erogazione dell’acqua.
- Premere il pulsante (52) “” per abilitare la rotazione della o delle spazzole.
- Premere il pulsante (50) “” si avvia l’aspiratore.

NOTA:

In ambienti particolari è possibile attivare la funzione silenziosa agendo come indicato in precedenza.

- Selezionare la velocità desiderata agendo sui pulsanti (47a) “+” o (47b) “–”.

NOTA:

È possibile variare la velocità, anche durante il ciclo di lavoro, con macchina in movimento agendo sui relativi pulsanti.

- Con le mani sui sensori touch (21), la macchina avvia il programma impostato e inizia il ciclo di lavoro.

NOTA:

È possibile variare il programma di lavoro in funzione alle esigenze di lavoro.
Per variare il ciclo di lavoro è necessario fermare la macchina, impostare un nuovo ciclo e attivare il ciclo tenendo le mani sui sensori touch (21).

- Al termine del lavoro riportare tergitore, spazzola e chiave nella posizione iniziale.

7.1 - DISPLAY (Fig. A)

A macchina accesa, sul display (46) si visualizzano le seguenti icone:

Batteria

NOTA:

L'icona batteria appare solo quando il livello di carica è ≤ 20 %.

Sensore touch

Si visualizza sul display ogni qualvolta che si tengono le mani su uno dei sensori touch (21).

NOTA:

All'avvio della macchina o dopo 5 sec. di inattività sui sensori touch, sul display appaiono due icone "" lampeggianti, sbloccare la macchina come descritto alla voce "(21) Sensori touch presenza operatore".

Velocità di avanzamento macchina

È possibile variare la velocità di avanzamento macchina da "0" a velocità massima in 5 step con i pulsanti (47a) "+" per aumentare e (47b) "−" per diminuire la velocità.

0 km/h	1	2	3	4	5

Retromarcia

Si visualizza sul display quando si preme il pulsante (48) "R" per la retromarcia; al rilascio del pulsante l'icona "R" scompare.

Dosatore detergente chimico

Si visualizza sul display quando si preme il pulsante (49) "" indicando la quantità di detergente chimico dosato.

0,2%	0,5%	1%	2%	3%

Aspiratore funzionante

Si visualizza sul display quando si preme il pulsante (50) "" indicando che l'aspiratore funziona.

Ripremendo due volte il pulsante (50) "", si attiva l'arresto dell'aspirazione, l'icona lampeggia per qualche secondo e scompare quando l'aspiratore si ferma.

Funzionamento silenzioso

Con aspiratore funzionante.
Si visualizza sul display quando si preme il pulsante (50) "", indicando che l'aspiratore funziona con un regime di giri ridotto.

Ripremendo il pulsante (50) "", si attiva l'arresto dell'aspirazione, l'icona lampeggia per qualche secondo e scompare quando l'aspiratore si ferma.

Predisposizione erogazione acqua

Si visualizza sul display quando si preme il pulsante (51) "" indicando che è abilitata l'elettrovalvola di erogazione acqua; premendo ripetutamente il pulsante (51) "" si aumenta la quantità di acqua.

0,25 l/m	0,50	1,00	2,00	3,50

Arrivati alla quantità massima, ripremendo il pulsante (51) “ ”, si disattiva la funzione.

Rotazione spazzola

Si visualizza sul display quando si preme il pulsante (52) “ ” indicando che è abilitata la rotazione della spazzola; ripremendo il pulsante (52) “ ” si disabilita il funzionamento del motore rotazione spazzola e l’icona “ ” scompare.

Modalità ECO

Si visualizza sul display quando si preme il pulsante (53) “ ”.

Massimo livello liquido nel serbatoio acqua di recupero

Si visualizza quando il liquido nel serbatoio acqua di recupero ha raggiunto il livello massimo.

8.1 - EMERGENZA (Fig. A)

Il pulsante di emergenza (22) è situato in una posizione facilmente accessibile all’operatore. Deve essere premuto con decisione in caso di immediata necessità per arrestare la macchina in ogni sua funzione.
Per riattivare la funzionalità della macchina tirare il pulsante di emergenza fino allo scatto e ripristino dello stesso.

AVVERTENZA:
Premere il pulsante di emergenza (22) con macchina accesa solo in caso di reale necessità, non utilizzare questo procedimento per spegnere la macchina, potrebbe causare guasti anche seri alla stessa.

9.1 - RIEMPIMENTO SERBATOIO (Fig. D)

AVVERTENZA:
Introdurre nel serbatoio acqua pulita di rete con temperatura non superiore a 50°C.

- Prima di riempire il serbatoio controllare la tanica del detergente chimico come indicato nel relativo paragrafo.
- Tramite il tubo estraibile (55), introdurre acqua nel serbatoio (5) fino al riempimento dello stesso.
- Non riempire completamente il serbatoio, utilizzare come riferimento il tubo di livello (15).
- Oppure, aprire il tappo (7) e utilizzare la presa acquastop (56, se presente).

AVVERTENZA:
Controllare visivamente sempre il livello di riempimento per non rischiare di bagnare il pavimento.

- Alla fine del riempimento del serbatoio chiudere il tappo (7) o riposizionare il tubo estraibile (55) nella sua sede.

9.2 - TANICA DETERGENTE CHIMICO (Fig. E)

- Sollevare con cautela il serbatoio acqua di recupero (14a Fig. A) assicurandosi che sia vuoto.
- Controllare che nella tanica (57) vi sia il prodotto necessario per la giornata lavorativa.

In caso di sostituzione della tanica agire come segue:
- Rimuovere il tappo (58), estrarre la tanica (57) e inserire una nuova tanica da 5 litri, quindi inserire il tappo (58) con il tubetto di aspirazione.

PERICOLO:
In caso di contatto del detergente con occhi e pelle o in caso di ingerimento, fare riferimento alla scheda di sicurezza e di impiego del produttore del detergente.

NOTA:
Le taniche da utilizzare sono del tipo standard da 5 litri che si trovano in commercio.

- Abbassare con cautela il serbatoio acqua di recupero (14 Fig. A).
- Eseguire lo spurgo aria (vedere procedura alla voce “Pulsante dosatore detergente chimico”).

10.1 - FUNZIONAMENTO (Fig. A)

10.1.a - Controlli prima dell’uso

- Controllare che il tubo scarico acqua di recupero (12) sia correttamente agganciato e correttamente tappato.
- Controllare che il raccordo del tubo aspirazione (13) posto sul gruppo tergitore (11) non sia ostruito.
- Controllare che il rubinetto erogazione acqua (4) sia aperto.
- Controllare che nella tanica del detergente chimico (57 Fig. E) ci sia abbastanza prodotto per il fabbisogno giornaliero.
- Portare la chiave di accensione (20) su “**1**” e controllare lo stato delle batterie sull'indicatore di carica (16).

10.1.b - Preparazione macchina e scelta ciclo

- Premere il pedale (3) per abbassare il gruppo tergitore (11).
- Premere il pedale (19) sganciandolo dal suo fermo, la testata spazzola (10) si abbassa.

NOTA:
La testata spazzola ha 2 modalità di lavoro:
Pressione normale
Si posiziona automaticamente in (19b) una volta rilasciato il pedale dalla posizione sollevata (19a).
Pressione extra
Dalla posizione (19b) sollevare il pedale e agganciarlo nell’apposito fermo in posizione (19c); sulla spazzola si eserciterà una pressione aggiuntiva di 10 kg.

- La macchina ha la possibilità di effettuare 4 tipologie di lavoro:

Ciclo di lavaggio, spazzolatura, asciugatura:

- Premere il pulsante (50) “” per avviare l’aspiratore, il pulsante (52) “” per abilitare la rotazione della spazzola e il pulsante (51) “” per abilitare l’erogazione dell’acqua.
- Premere il pulsante (49) “” per abilitare il detergente chimico.
- Appoggiare le mani sui sensori touch (21) per avviare la rotazione della spazzola, l’erogazione dell’acqua e anche la trazione.

NOTA:
Per pavimenti non particolarmente sporchi, attivare la funzione “ECO” premendo il pulsante (53) “”, per ritornare ai parametri iniziali premere nuovamente il pulsante (53) “”.

Ciclo solo asciugatura:

- Per effettuare solo il ciclo di asciugatura premere il pulsante (50) “” si avvia l’aspiratore.

- Appoggiare le mani sui sensori touch (21) per avviare la trazione e l'asciugatura.

Ciclo solo spazzolatura:

- Per effettuare solo il ciclo di spazzolatura premere il pulsante (52) "" per abilitare la rotazione della spazzola.
- Appoggiare le mani sui sensori touch (21) per avviare la rotazione della spazzola e anche la trazione.

Ciclo lavaggio, spazzolatura:

- Premere il pulsante (52) "" per abilitare la rotazione della spazzola; premere il pulsante (51) "" per abilitare l'erogazione dell'acqua.
- Premere il pulsante (49) "" per abilitare il detergente chimico.
- Appoggiare le mani sui sensori touch (21) per avviare la rotazione della spazzola, l'erogazione dell'acqua e anche la trazione.

10.1.c - Uso della macchina

- Dopo aver acceso la macchina e scelto il tipo di ciclo di lavoro, iniziare le operazioni di pulizia tramite il maniglione (1) e con le mani sui sensori touch (21) per avviare la trazione e pulizia.

NOTA:

Fare attenzione ai pavimenti particolarmente delicati; non utilizzare la macchina ferma con la rotazione della spazzola inserita.
È possibile, per macchie particolarmente sporche, regolare la velocità di avanzamento su "0" in modo che la spazzola lavori sempre nella stessa posizione senza azionare il motore trazione.

NOTA:

La corretta pulizia e asciugatura del pavimento si effettua procedendo con la macchina in avanti, procedendo in retromarcia la macchina non asciuga; in questa fase sollevare sempre il tergitore per evitare danni alle gomme.

- Regolare la velocità di trazione agendo come indicato in precedenza.
- Eventualmente regolare la quantità di acqua di lavaggio tramite il pulsante (51) "".
- Eventualmente regolare la quantità di detergente chimico tramite il pulsante (49) "".
- Controllare lo stato di carica delle batterie tramite l'indicatore batteria (16).

NOTA:

Dopo 3 minuti di inutilizzo la macchina si spegne automaticamente.
*Per riaccendere, riportare la chiave da posizione "**1**" su "**0**", quindi nuovamente su "**1**".*

10.1.d - Fine uso e spegnimento

- Alla fine delle operazioni di pulizia prima di spegnere la macchina fermare l'erogazione dell'acqua, l'erogazione di detergente chimico e la rotazione della spazzola agendo sui pulsanti (51) "", (49) "" e (52) "".
- Sollevare la spazzola premendo il pedale (19) fino a finecorsa agganciandolo nell'apposito incastro (19a).
- Proseguire con l'aspiratore inserito per aspirare tutto il liquido presente nel pavimento, quindi spegnere l'aspiratore premendo il pulsante (50) "".
- Sollevare il gruppo tergitore (11) con il pedale (3).

AVVERTENZA:

Alla fine dei lavori di pulizia sollevare sempre il gruppo tergitore e la testata spazzola per evitare la deformazione delle gomme e delle setole.

- Portare la chiave di accensione (20) su "**0**" per spegnere la macchina.

NOTA:

Una volta spenta la macchina, se la stessa non verrà utilizzata per più giorni, si consiglia di premere il pulsante di emergenza (22).

10.1.e - Allarme massimo livello acqua di recupero

Se durante l'uso della macchina l'aspiratore si spegne e sul display (46) appare l'icona "⚠" significa che il livello del liquido presente nel serbatoio acqua di recupero ha raggiunto il livello massimo.
Recarsi presso la stazione di scarico acqua e svuotare il serbatoio acqua di recupero come indicato nel relativo paragrafo.

- Per disabilitare l'allarme inserito spegnere e riaccendere la macchina.

NOTA:

Per il corretto funzionamento dei sensori di livello è necessaria una accurata pulizia dell'interno del serbatoio (14).

11.1 - SCARICO ACQUA DI RECUPERO (Fig. H)

Alla fine del ciclo di lavaggio oppure quando il serbatoio dell'acqua di recupero (14 Fig. A) risulta pieno è necessario svuotarlo agendo come segue:

NOTA:

Per lo smaltimento dell'acqua di recupero attenersi alle norme vigenti nel paese di utilizzo della macchina.

- Posizionarsi con la macchina vicino a una piletta di scarico.
- Staccare il tubo (12) dal supporto.
- Togliere il tappo (60) dal tubo (12) e scaricare completamente l'acqua contenuta nel serbatoio.

NOTA:

È possibile modulare la quantità di acqua che fuoriesce premendo la parte finale del tubo (12).

- Reinserire il tappo (60) sul tubo (12) e riposizionarlo sul relativo supporto.

12.1 - MANUTENZIONE E PULIZIA

AVVERTENZA:

Tutte le operazioni di manutenzione devono essere effettuate con macchina spenta e serbatoi vuoti.

12.2 - OPERAZIONI DA EFFETTUARE OGNI GIORNO

12.2.a - Svuotamento e pulizia serbatoio acqua pulita (Fig. I)

AVVERTENZA:

Alla fine delle operazioni di lavaggio è obbligatorio scaricare e pulire il serbatoio dell'acqua pulita (5) per evitare depositi o incrostazioni.

Dopo aver scaricato il serbatoio dell'acqua di recupero (14 Fig. A), scaricare il serbatoio dell'acqua pulita (5) agendo come segue:

- Posizionarsi con la macchina su una piletta di scarico.
- Staccare il tubo (62) dagli appositi agganci,
- Abbassare il tubo a terra sulla piletta di scarico
- Aprire il rubinetto (63) e lasciare scaricare completamente l'acqua.
- Lavare l'interno del serbatoio lasciando il tubo di scarico con il rubinetto aperto e introducendo acqua pulita dal tubo estraibile (55 Fig. D).
- Al termine della pulizia, chiudere il rubinetto (63) e agganciare il tubo (62) negli appositi incastri.

12.2.b - Pulizia serbatoio acqua di recupero (Fig. J)

AVVERTENZA:

Alla fine delle operazioni di lavaggio è obbligatorio pulire il serbatoio dell'acqua di recupero (14) per evitare depositi o incrostazioni ed il proliferare di batteri, odori e muffe.

- Sollevare il coperchio (6).
- Rimuovere la vaschetta per raccolta detriti (64) e aprire il suo coperchio, quindi pulire con acqua corrente, togliendo sporcizia, detriti, ecc. che lo ostruiscono.
- Rimuovere e pulire il filtro di aspirazione (65) con acqua corrente.
- Lasciando il tubo di scarico (12 Fig. H) abbassato e il tappo rimosso, introdurre acqua dall'apertura superiore, quindi risciacquare l'interno del serbatoio fino a che dal tubo di scarico fuoriesce acqua pulita.
- Rimontare il tutto procedendo in senso inverso.

NOTA:

Per una completa asciugatura all'interno del serbatoio di recupero, tenere il coperchio sollevato utilizzando il piedino do sostegno (43).

12.2.c - Pulizia tergitore (Fig. K)

Per effettuare una corretta pulizia del tergitore (28 Fig. C) è necessario rimuoverlo agendo come segue:

- Allentare i pomelli (32 Fig. C) e rimuovere il tergitore (28 Fig. C).
- Lavare il tergitore e in particolar modo le gomme (66) e (67), quindi l'interno del raccordo di aspirazione (68).

NOTA:

Se durante il lavaggio si nota che le gomme (66) e (67) si presentano rovinate o usurate è necessario sostituirle o girarle.

- Rimontare il tutto procedendo in senso inverso.

12.3 - OPERAZIONI DA EFFETTUARE SECONDO NECESSITÀ

12.3.a - Regolazione direzione di marcia (solo per versione 50 D 55) (Fig. A)

Se durante le operazioni di pulizia (spazzola in rotazione) ci si accorge che la macchina non procede in modo rettilineo ma tende ad andare verso destra o verso sinistra è possibile regolare la direzione agendo sul volantino (59).

- Avviare la macchina, e avviare la rotazione della spazzola.
- Se la macchina tende ad andare verso destra ruotare leggermente il volantino (59) verso "**L**" fino a che la direzione non sarà rettilinea;
  Se la macchina tende ad andare verso sinistra ruotare leggermente il volantino (59) verso "**R**" fino a che la direzione non sarà rettilinea.

12.3.b - Pulizia filtro acqua (Fig. L)

- Sul lato destro, sotto alla macchina, chiudere il rubinetto acqua (4).
- Sul filtro acqua (17), svitare il coperchio trasparente (75), quindi rimuovere il filtro in rete (76).
- Pulire il filtro in rete (76) con acqua corrente, se si presenta danneggiato sostituirlo.
- Rimontare il tutto procedendo in senso inverso.
- Aprire il rubinetto acqua (4).

12.3.c - Paraspruzzi rimovibile (Fig. F)

- (Solo per versione 50 D 60) Togliere le due copiglie (61).
- Sollevare i paraspruzzi (9) per sganciarlo dai perni, quindi sfilarlo dalla parte anteriore.

12.3.d - Sostituzione spazzola (Fig. M)

Si rende necessaria la sostituzione della spazzola quando le stessa si presenta usurata con lunghezza setole inferiore a 2 cm oppure va sostituita in funzione al tipo di pavimento da lavare; per la sostituzione, agire come segue:

- Portare la chiave di accensione (20 Fig. A) su "**1**".
- Con la testata spazzola (10) sollevata, premere il pulsante (54) "" e attivare la procedura di sgancio.
- Estrarre e sostituire la spazzola (27).
- Posizionare sotto la testata spazzola (19) la nuova spazzola.
- Abbassare la testata spazzola (9) agendo sul pedale come indicato nel relativo paragrafo.
- Con i pulsanti (47 Fig. A) portare la velocità di avanzamento sul valore "0".
- Premere il pulsante (52 Fig. A) per abilitare la rotazione della spazzola.
- Agire sui sensori touch (21 Fig. A) sul maniglione, la flangia portaspazzola inizierà a ruotare agganciando la spazzola.

12.3.e - Sostituzione gomme tergitore (Fig. K)

Quando si nota che l'asciugatura del pavimento risulta difficoltosa o che nel pavimento rimangono alcune tracce di acqua è necessario controllare lo stato di usura delle gomme del tergitore (28 Fig. C):

- Rimuovere il tergitore (28 Fig. C) come indicato nel paragrafo "Pulizia tergitore".
- Tramite le linguette (69), svincolare e rimuovere le bandelle con elastico (70) dai ritegni (71), quindi rimuovere la gomma esterna (66).
- Tramite le linguette (72), svincolare e rimuovere le bandelle con elastico (73) dai ritegni (74), quindi rimuovere la gomma interna (67).

NOTA:

Quando le gomme (66) o (67) sono usurate da un lato, per una volta, possono essere capovolte.

- Sostituire o capovolgere le gomme (66) o (67) senza invertirle.
- Rimontare il tutto procedendo in senso inverso.

NOTA:

È possibile avere due tipi di gomme:
Gomme in para per tutti i tipi di pavimento e gomme in poliuretano per pavimenti di officine meccaniche, sporchi di olio.

12.3.f - Regolazione incidenza tergitore (Fig. N)

NOTA:

L'operazione deve essere effettuata su un pavimento precedentemente bagnato o umido.

- Portare la chiave di accensione (20 Fig. A) su "**1**".
- Abbassare il gruppo tergitore (11) agendo sul pedale (3).
- Avviare l'aspiratore con il pulsante (50 Fig. A).
- Procedere per qualche metro, quindi spegnere l'aspiratore e fermare la macchina.
- Agire sulla manopola (77) per regolare l'incidenza delle gomme del tergitore sul pavimento, ruotando in senso orario si ha una maggiore incidenza viceversa si ha una minore incidenza.
  A = troppo schiacciata
  B = troppo sollevata
  C = posizione corretta

NOTA:

L'incidenza corretta è quando, durante il passaggio sull' area aspirata, non ci sono trafilamenti di liquido sul pavimento e la gomma ha una incidenza costante su tutta la sua lunghezza.

12.3.g - Sostituzione fusibili (Fig. O)

AVVERTENZA:
Sostituire il fusibile bruciato con uno di pari amperaggio.

- Premere il pulsante di emergenza (22).
- Svitare ed estrarre il pulsante di emergenza (22) dal coperchio (80).
- Svitare le viti (79) e togliere con cautela il coperchio (80) per accedere al vano elettronica.

AVVERTENZA:
Fare attenzione al cablaggio della chiave di accensione montato sul coperchio (80).

- Sostituire il fusibile interessato:

(81) - Fusibile chiave, F1 3A

(82) - Fusibile pompa acqua, F2 3A

(83) - Fusibile aspirazione, F3 20A

(78) - Fusibile principale, F0 70A

- Sollevare con cautela il serbatoio acqua di recupero (14a Fig. A) assicurandosi che sia vuoto.
- Scollegare il connettore batterie (37 Fig. G) al connettore principale della macchina (38 Fig. G).
- A seconda del modello di produzione, sostituire il fusibile principale posizionato nel vano batterie (78 Fig. A), oppure posizionato nel vano elettronica (78 Fig. O).

- Rimontare il coperchio (80) con le viti (79).
- Rimontare il pulsante di emergenza (22) sul coperchio (80).
- Ripristinare il pulsante di emergenza (22).

13.1 - IMPOSTAZIONE PARAMETRI (Fig. A)

13.1.a - Parametri OPERATORE

L'operatore ha la possibilità di accedere al menù per impostare i seguenti parametri:

- **Lingua**
- **Tipo di batterie**
- **Display - Contrasto e luminosità**
- **Dosatore detergente chimico.**

Per accedere al menù agire come segue:

- Premere e mantenere premuti i pulsanti (48) "R" e (52) "", quindi portare la chiave di accensione (20) su "**1**" per visualizzare la seguente videata:

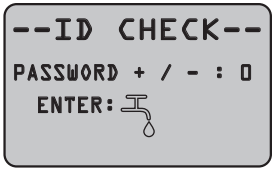

- Rilasciare i pulsanti premuti.
- Inserire la Password premendo i pulsanti (47a) "+" (47b) "−" fino a visualizzare sul display il numero "10".
- Premere il pulsante (51) "" per confermare la password ed entrare nel menù di impostazione parametri; si visualizza la seguente videata:

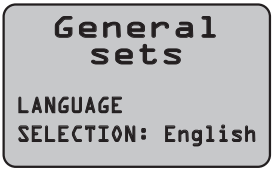

- Scorrere all'interno del menù di impostazione parametri agendo sui pulsanti (52) "" e (50) "" per vedere le seguenti videate:

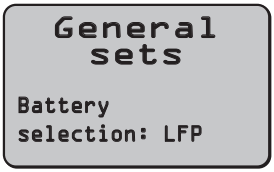

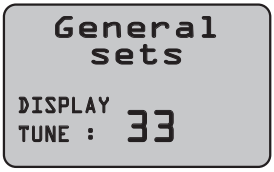

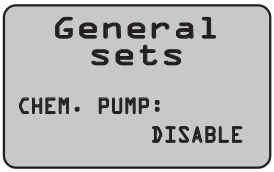

Impostazione lingua:

- Entrare nel menù di impostazione parametri fino a visualizzare la seguente videata:

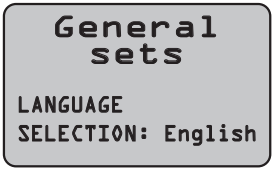

- Scegliere la lingua agendo sui pulsanti (47a) "+" e (47b) "−", quindi premere il pulsante (51) "" per confermare la scelta.

Impostazione tipo di batterie

AVVERTENZA:
Non manomettere questo parametro. Utilizzare solo la configurazione "LFP" in quanto specifica per la batteria installata.

- Entrare nel menù di impostazione parametri fino a visualizzare la seguente videata:

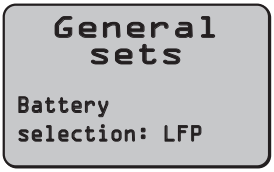

- Scegliere il tipo di batterie agendo sui pulsanti (47a) "+" e (47b) "−", quindi premere il pulsante (51) "💧" per confermare la scelta;
- **Wet24 = Batterie ad ACIDO**
- **Gel24 = Batterie a Gel**
- **Agm24 = Batterie AGM**
- **LFP = Batteria al Litio SYCAIN**

Impostazione Display - contrasto e luminosità

- Entrare nel menù di impostazione parametri fino a visualizzare la seguente videata:

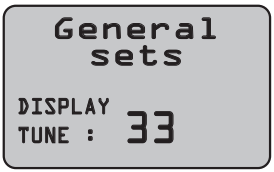

- Scegliere il tipo di contrasto del display impostando un valore da "5 a 50" agendo sui pulsanti (47a) "+" e (47b) "−", quindi premere il pulsante (51) "💧" per confermare la scelta e passare all'impostazione della luminosità.

- Scegliere il tipo di luminosità del display impostando un valore da "0 a 10" agendo sui pulsanti (47a) "+" e (47b) "−", quindi premere il pulsante (51) "💧" per confermare la scelta.

Impostazione dosatore detergente chimico:

AVVERTENZA:
Non cambiare questo parametro!
Su questa tipologia di macchine la funzione è di serie.

- Entrare nel menù di impostazione parametri fino a visualizzare la seguente videata:

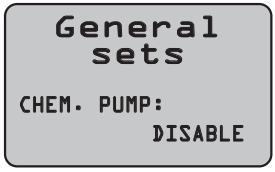

- Abilitare o disabilitare la pompa detergente chimico agendo sui pulsanti (47a) "+" e (47b) "−" e selezionando Disable per disabilitarla o "Enabled" per abilitarla quindi premere il pulsante (51) "💧" per confermare la scelta.

14.1 - ALLARMI DURANTE IL FUNZIONAMENTO (Fig. A)

Quando si presenta un malfunzionamento della macchina, sul display (46) appare il tipo di allarme come da elenco sotto riportato.
Consultare l'elenco ed eseguire la soluzione consigliata per ripristinare il corretto funzionamento della macchina.
Se i rimedi consigliati non dovessero avere un buon esito, contattare il Servizio di Assistenza Tecnica.

ALLARME	SIGNIFICATO	SOLUZIONE
AL_1: Function Brushes Ammeter	**Protezione Amperometrica Spazzole**	Verificare modo d'uso della funzione spazzole. Rilevata corrente di lavoro elevata da parte del motore spazzole.
AL_2: Function Vacuum Ammeter	**Protezione Amperometrica Aspiratore**	Verificare assorbimento motore aspiratore. Rilevata corrente di lavoro elevata da parte del motore aspiratore.
AL_3: Function Powerstage Fail	**Stadio di potenza danneggiato**	Stadio potenza spazzole o aspiratore danneggiato: sostituire scheda.
AL_4: Function Overcurrent	**Sovracorrente su uscite spazzola o aspiratore**	Rilevato cortocircuito sull'uscita motore spazzole o aspiratore: verificare connessioni e stato motori.
AL_5: Function Overtemperature	**Protezione termica su stadio spazzole/aspiratore**	Surriscaldamento stadio potenza spazzole e aspiratore: verificare assorbimenti.
AL_10: UnderVoltage	**Sottotensione**	Usato solo su batteria tipo LFP quando la tensione scende istantaneamente a 21,6 V. Autospegnimento in 3 minuti. Soluzione: Caricare la batteria.
AL_14: Traction Release Pedal	**Protezione per l'operatore da partenze improvvise della macchina**	Riavviare la macchina avendo cura di non tenere il dito sul touch system.
AL_15: Traction Overtemperature	**Protezione termica su stadio trazione**	Surriscaldamento stadio potenza trazione: verificare assorbimenti.
AL_16: Traction Powerstage Fail	**Stadio di potenza Trazione danneggiato**	Stadio potenza trazione danneggiato: sostituire scheda.
AL_17: Traction Overcurrent	**Sovracorrente su uscita Trazione**	Rilevato cortocircuito sull'uscita motore trazione: verificare connessioni e stato del motore.
AL_18: Traction Tract. Ammeter	**Protezione Amperometrica Trazione**	Verificare modo d'uso della funzione trazione. Rilevata corrente di lavoro elevata da parte del motore trazione.
AL_20: General EEprom Fail	**Errore lettura memoria interna**	Sostituire scheda.

ALLARME	SIGNIFICATO	SOLUZIONE
AL_21: General Key-off failure	**Sequenza chiave errata**	Rilevato rimbalzo sul segnale di chiave: verificare connessioni batteria-pulsantiera-scheda funzioni.
AL_22: General Main rele fail	**Rele generale danneggiato**	Il relè generale a bordo scheda appare danneggiato: sostituire la scheda. L'allarme viene generato anche in caso di fusibile di potenza danneggiato.
AL_23: General Overvoltage	**Sovratensione**	Rilevato sovratensione su scheda funzioni. Controllare connessioni batterie.
AL_24: Traction Batt connection	**Batterie non connesse alla scheda funzioni**	Verificare modo d'uso della funzione trazione. Rilevata corrente di lavoro elevata da parte del motore trazione.
AL_25: General Keyboard fail	**Mancanza comunicazione plancia-funzioni**	Verificare connessioni tra scheda pulsantiera e funzioni.

15.1 - RICERCA GUASTI

PROBLEMA	CAUSA	RIMEDIO
Portando la chiave di accensione (20) su "**1**" il display non si accende.	Batterie scariche.	Controllare lo stato di carica delle batterie.
	Pulsante di emergenza premuto.	Ripristinare il pulsante di emergenza.
	Errato o assenza collegamento delle batterie.	Verificare e correggere il collegamento delle batterie.
	Fusibili bruciati.	Verificare e sostituire il fusibile chiave da 3A, oppure il fusibile generale da 75A.
	Blocchetto chiave di accensione danneggiato.	Sostituire. (*)
La spazzola non ruota.	Pulsante spazzola non premuto.	Premere il pulsante.
	Scheda funzioni danneggiata.	Sostituire. (*)
	Scheda display danneggiata.	Sostituire. (*)
	Motore spazzola danneggiato.	Sostituire. (*)

PROBLEMA	CAUSA	RIMEDIO
L'aspiratore non funziona.	Pulsante aspiratore non premuto.	Premere il pulsante.
	Serbatoio acqua di recupero pieno.	Svuotare, lavare e pulire il serbatoio e il sensore di livello.
	Vaschetta detriti e filtro di aspirazione sporchi.	Pulire la vaschetta e il filtro.
	Scheda funzioni danneggiata.	Sostituire. (*)
	Scheda display danneggiata.	Sostituire. (*)
	Motore aspirazione danneggiato.	Sostituire. (*)
Il detergente chimico non fuoriesce.	Pompa chimico disabilitata.	Cambiare settaggio nelle impostazioni parametri.
	Pulsante detergente chimico non premuto.	Premere il pulsante.
	Tanica vuota.	Sostituire.
	Tubo ostruito.	Pulire tubi.
	Pompa guasta.	Sostituire. (*)
	Scheda funzioni danneggiata.	Sostituire. (*)
La macchina non asciuga bene lasciando tracce di acqua nel pavimento.	Tubo di aspirazione intasato.	Controllare e eventualmente pulire il tubo di aspirazione che collega il tergitore al serbatoio acqua di recupero.
	Tergitore non regolato correttamente.	Regolare l'incidenza del tergitore.
	Tergitore sporco.	Pulire il tergitore.
	Serbatoio acqua di recupero pieno.	Svuotare il serbatoio.
	Vaschetta detriti e filtro di aspirazione sporchi.	Pulire la vaschetta e il filtro.
	Gomme tergitore usurate.	Capovolgere o sostituire le gomme tergitore.
	Motore aspirazione danneggiato.	Sostituire. (*)

PROBLEMA	CAUSA	RIMEDIO
Non fuoriesce acqua.	Pulsante erogazione acqua non premuto.	Premere il pulsante.
	Serbatoio vuoto.	Riempire il serbatoio.
	Rubinetto chiuso.	Aprire il rubinetto.
	Filtro intasato.	Pulire il filtro.
	Elettrovalvola o pompa acqua danneggiata.	Sostituire. (*)
	Scheda funzioni danneggiata.	Sostituire. (*)
Pulizia pavimento insufficiente.	Spazzole o detergente inadeguati.	Usare spazzole o detergenti adatte al tipo di pavimento o di sporco da pulire.
	Spazzola consumata.	Sostituire la spazzola

(*) Chiamare il servizio di assistenza per la sostituzione.

16.1 - GARANZIA

Durante il periodo di garanzia verranno riparate o sostituite, in forma gratuita, tutte le parti guaste o difettose.
Sono escluse dalla garanzia tutte le parti danneggiate da manomissione o da un uso non corretto della macchina.
Per attivare la procedura di garanzia rivolgersi al proprio rivenditore o al centro di assistenza di competenza muniti di documento di acquisto.

17.1 - DEMOLIZIONE DELLA MACCHINA

PERICOLO:
Le batterie e le parti elettriche sono considerati rifiuti speciali e quindi devono essere smaltite in appositi centri di raccolta come indicato dalle normative in vigore nel paese di utilizzo.

18.1 - SCHEMA ELETTRICO

Legenda:

BAT	Batterie
DISP	Indicatore batteria Sycain
EB1	Scheda funzioni
EB2	Display e pannello comandi
EV	Elettrovalvola
F0	Fusibile principale (70A)
F1	Fusibile chiave (3A)
F2	Fusibile pompa acqua (3A)
F3	Fusibile motore aspirazione (20A)
KEY	Chiave accensione
L1	Luce di lavoro
MA	Motore aspirazione
MS	Motore spazzola
MT	Motore trazione
PA	Pompa acqua
PC	Pompa detergente chimico
PE	Pulsante emergenza
SB	Connettore SB
S1	Sensore livello acqua recupero
S2	Sensori touch presenza operatore

Codici colore:

BK	Nero
BU	Azzurro
BN	Marrone
GN	Verde
GY	Grigio
OG	Arancione
PK	Rosa
RD	Rosso
VT	Viola
WT	Bianco
YE	Giallo

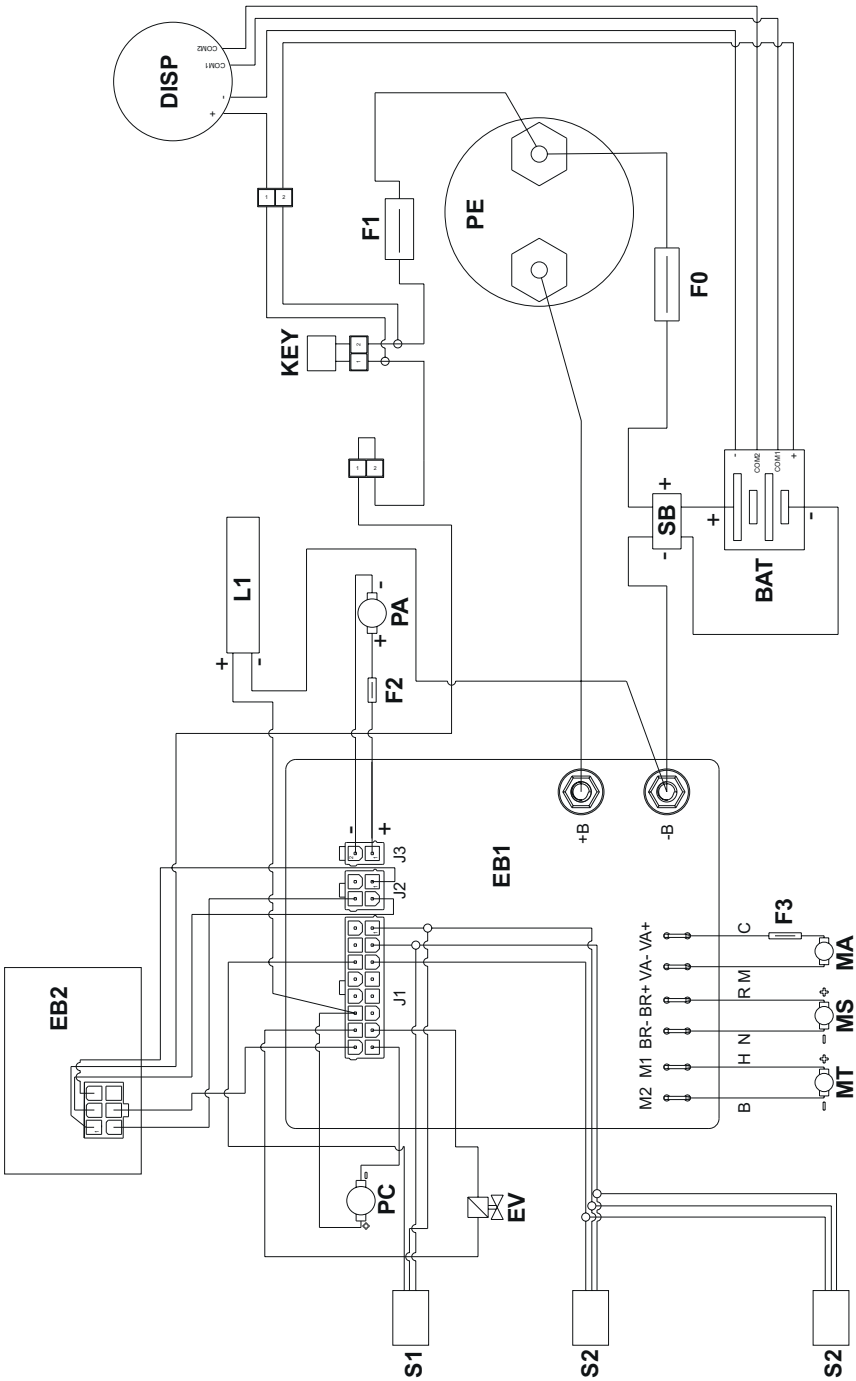
DISP
COM2
COM1
+
-
F1
PE
F0
KEY
SB
BAT
L1
PA
F2
EB1
+B
-B
J3
J2
J1
F3
EB2
M2 M1 BR- BR+ VA- VA+
B H N R M C
MA
MS
MT
PC
EV
S1
S2
S2

Dear Customer,
Thank you for choosing one of our cleaning products.

The floor scrubber dryer that you have purchased has been designed to satisfy the user in terms of ease of use and reliability over time.

We are aware that in order for a good product to stay that way, over time, it requires continuous updates aimed at meeting the expectations of those who use it on a daily basis. For this reason, we hope that you will not only be a satisfied customer but also a partner who does not hesitate to give us your opinions and ideas originating from your personal day-to-day experience.

INDEX

INDEX **2**
TECHNICAL DATA **3**
1.1 - INTRODUCTION **4**
2.1 - GETTING TO KNOW THE MACHINE (Fig. A) **4**
3.1 - UNPACKING (Fig. B) **5**
3.1.a - Machine equipment (Fig. B) 5
4.1 - COMPONENT ASSEMBLY **5**
4.1.a - Squeegee installation (Fig. C) 5
4.1.b - Installing the brush (Fig. B) 5
4.1.c - Battery installation (Fig. A) 5
5.1 - CHARGING THE BATTERY (Fig. G) **5**
6.1 - CONTROL PANEL AND CONTROLS (Fig. A) **7**
6.2 - WORK CYCLE EXAMPLE (Fig. A) **9**
7.1 - DISPLAY (Fig. A) **10**
8.1 - EMERGENCY (Fig. A) **11**
9.1 - TANK FILLING (Fig. D) **11**
9.2 - CHEMICAL CLEANING TANK (Fig. E) **11**
10.1 - OPERATION (Fig. A) **12**
10.1.a - Checks before use 12
10.1.b - Machine preparation and cycle selection 12
10.1.c - Using the machine 13
10.1.d - End of use and shutdown 13
10.1.e - Maximum recovery water level alarm 14
11.1 - RECOVERY WATER DRAIN (Fig. H) **14**
12.1 - MAINTENANCE AND CLEANING **14**
12.2 - DAILY OPERATIONS **15**
12.2.a - Empty and clean the clean water tank (Fig. I) 15
12.2.b - Cleaning the recovery water tank (Fig. J) 15
12.2.c - Cleaning the squeegee (Fig. K) 15
12.3 - OPERATIONS TO BE PERFORMED AS NECESSARY **16**
12.3.a - Adjusting the direction of travel (only for version 50 D 55) (Fig. A) 16
12.3.b - Cleaning the water filter (Fig. L) 16
12.3.c - Removable splash guard (Fig. F) 16
12.3.d - Replacing the brush (Fig. M) 16
12.3.e - Replacing the squeegee rubbers (Fig. K) 16
12.3.f - Squeegee angle adjustment (Fig. N) 17
12.3.g - Replacing fuses (Fig. O) 17
13.1 - SETTING PARAMETERS (Fig. A) **18**
13.1.a - OPERATOR parameters 18
14.1 - ALARMS DURING OPERATION (Fig. A) **20**
15.1 - TROUBLESHOOTING **21**
16.1 - WARRANTY **23**
17.1 - DEMOLITION OF THE MACHINE **23**
18.1 - ELECTRICAL DIAGRAM **24**

TECHNICAL DATA

	REXA 50 D 55 Li WSD 50 D 55 Li	REXA 50 D 60 Li WSD 50 D 60 Li
Driving type	Walk-behind	
Features		
Operation and Supply	Battery - 24 V	
Type of batteries	N° 1 - 24V 100Ah (Li)	
Battery charger	15 A	
Installed power	1108 W	1058 W
Running time - 100Ah (Li)	3 h 15 min	3 h
Advancement	Tractioned	
Washing track width	530 mm	600 mm
Suction width	750 mm	
Productivity theoretical	2650 m^2/h	3050 m^2/h
Productivity practical	1690 m^2/h	1830 m^2/h
Hand-arm vibration system (ISO 5349-1)	< 2,5 m/s^2	
Sound pressure (ISO 11203) (LpA)	< 70 dB(A)	
Sound pressure in silent mode (LpA)	-	
IP code	IPX3	
Brush		
Diameter / pad / number	530 mm / 21” / 1	310 mm / 12” / 2
Motor power / number	500 W / 1	450 W / 1
Brush speed	165 giri/min.	200 giri/min.
Specific pressure	13 g/cm^2	20 g/cm^2
Specific pressure (extra pressure)	20 g/cm^2	30 g/cm^2
Traction		
Maximum slope of use during work	2 %	
Maximum slope when empty (*)	12 %	
Drive motor power	180 W	
Maximum forward speed	5 km/h	
Suction		
Motor power	380 W	
Depression (water column)	105 mbar / 1050 mmH_2O	
Air flow	45 l/sec	
Tank		
Recycling	No	
Water tank capacity	50 l	
Recovery tank capacity	50 l	

	REXA 50 D 55 Li WSD 50 D 55 Li	REXA 50 D 60 Li WSD 50 D 60 Li
Dimensions		
Machine dimensions (length x width x height)	1339 x 563 x 1069 mm	1236 x 672 x 1069 mm
Machine width - squeegee	801 mm	
Battery compartment dimensions (length x width x height)	345 x 345 x 295 mm	
Weight		
Empty weight	85,5 kg	86 kg
Weight with 100Ah (Li) batteries	120,5 kg	121 kg
Gross vehicle weight (GVW)	212 kg	213 kg

(*) The machine was tested under the following conditions:
- Standard battery
- Empty tanks
- Raw concrete ramp
- Ramp length 15 m

1.1 - INTRODUCTION

NOTE:
The numbers and references shown in brackets refer to the components indicated in the attached instruction sheet.

DANGER:
Before using the machine, carefully read the "SAFETY WARNINGS FOR FLOORS WASHER-DRYERS" booklet attached to this document.

2.1 - GETTING TO KNOW THE MACHINE (Fig. A)

(1) Guide handle.
(2) Control panel.
(3 Squeegee lift/lower pedal.
(4) Water supply tap.
(5) Clean water tank.
(6) Recovery water tank cover.
(7) Cap with water filling tube.
(8) Drive wheels.
(9) Removable splash guard.
(10) Brush head.
(11) Squeegee assembly.
(12) Recovery water drain pipe.
(13) Squeegee suction pipe.
(14 Recovery water tank.
(14a) Recovery water tank raised.
(15) Clean water level pipe.
(16) Lithium battery charge indicator
(17) Water filter.
(18) Pivoting rear wheels.

(19) Brush head lift/lower pedal.
  (19a) Brush head raised
  (19b) Brush head lowered
  (19c) Brush head lowered with extra pressure
(20) Ignition key.
(21) Touch sensors for operator presence.
(22 EMERGENCY button for immediate shutdown of all functions.
(23) Front LED light (always on when the machine is started).

3.1 - UNPACKING (Fig. B)

Once the packaging has been removed as indicated in the instructions on the packaging itself, check that the machine and all the components supplied are intact.
If you find any obvious damage, contact your local dealer and the carrier within 3 days of receipt.
- Cut the strap (24).
- Remove the wooden block (25) in front of the drive wheels.
- Lift the brush head (10 Fig. A) by pressing the pedal (19 Fig. A) (see relevant paragraph).
- Lift the squeegee support with the pedal (3 Fig. A).
- Position the slide (26) provided and unload the machine from the pallet.

3.1.a - Machine equipment (Fig. B)

The following accessories are supplied:
(20) Ignition key.
(27) Brush (1 x 50 D 55 - 2 x 50 D 60).
(28) Squeegee.
(29) Machine user and maintenance manual.
(30) Battery charger instruction manual.

4.1 - COMPONENT ASSEMBLY

4.1.a - Squeegee installation (Fig. C)

- Loosen the two handwheels (32) on the squeegee (28).
- Mount the squeegee (28) on the support (33) by tightening the two handwheels (32).

4.1.b - Installing the brush (Fig. B)

- Lift the splash guard (9) slightly and remove the polystyrene protection (34).
- Install the brush (27 Fig. M) as described in the section “Replacing the brush”.

4.1.c - Battery installation (Fig. A)

WARNING:
The replacement, installation and connection of the lithium battery must only be carried out by specialised personnel.

5.1 - CHARGING THE BATTERY (Fig. G)

The battery charge status can be viewed on the battery indicator (16).
Charge the battery at the end of each work session or at least when the battery icon “ ” starts flashing on the display (46), which corresponds to approximately 20% of the remaining charge on the battery indicator.

NOTE:
The lithium battery can also be charged with partial recharges.

DANGER:
Do not leave the lithium battery at a low charge level.

LEAVING THE MACHINE WITH A LOW CHARGE LEVEL CAN LEAD TO IRREVERSIBLE BATTERY FAILURE, RENDERING IT UNUSABLE.

Whenever the battery charge falls below 20%, as shown on the battery indicator (16), recharge it immediately after finishing work.

When the percentage is at about 10% of residual charge, the cleaning functions stop and only the traction remains active. In this case, go to the charging location and recharge the battery immediately.

Charge the battery in well-ventilated areas that comply with the regulations in force in the country of use.
For safety information, refer to chapter 1 of this manual.

WARNING:
For information and warnings regarding the lithium battery and the on-board charger, please refer to the charger manual enclosed with this document.

- Drive the machine to the battery charging station.
- Turn the ignition key (20) to '0' to switch off the machine.
- Lift the recovery water tank (14) and make sure it is empty.
- In the battery compartment, disconnect the battery connection (37) from the machine's main connector (38).
- Connect the battery connection (38) to the charger connector (39).
- Remove the plug (31) from the battery charger (36) and connect it to the electrical socket (41) (the mains voltage and frequency must be the same as the corresponding values of the charger, indicated on the machine's nameplate).

NOTE:
During the charging cycle, with the ignition key (20) turned to '1', the percentage of charge can be viewed on the battery indicator (16).

- When the charge percentage reaches 100%, the battery charging cycle is complete.
- Ensure that the machine is switched off with the key (20) turned to '0'.
- Disconnect the plug (31) of the battery charger (36) from the electrical socket (41).
- Disconnect the battery connection (37) from the charger connector (39).
- Reconnect the battery connection (37) to the machine's main connector (38).
- Carefully lower the recovery water tank (14).

WARNING:
During long periods of machine inactivity, keep the battery charged to over 50%. Charge the battery at least once every 6 months.

6.1 - CONTROL PANEL AND CONTROLS (Fig. A)

WARNING:

Before using the machine, set the work cycle as indicated in the relevant section.

(16) Battery indicator

- Provides the following information about the lithium battery:
  - Percentage of remaining charge.
  - Status of use - ‘STANDBY’, ‘CHARGE’, “DISCHARGE”.
  - Available operating time ‘TIME LEFT’, estimated at the time of reading with the various functions activated.

(20) Ignition key

- Press and turn clockwise to “1” to supply power to the circuits and enable the machine to operate.
- Press and turn counterclockwise to “0” to disconnect the circuits and remove the key.

(21) Operator presence touch sensors

- When the machine is started, two flashing icons “ ” appear on the display (46).
- To unlock the machine, press the two touch sensors (21) simultaneously.
- When unlocked, pressing the touch sensors with buttons (52) “ ” and (51) “ ” pressed starts the brush rotation and water supply.
- Press button (47a) “ ” to adjust the machine’s forward speed.

NOTE:

When unlocked, the machine can be operated by pressing just one of the two touch sensors.

After 5 seconds of inactivity on the touch sensors, the two flashing icons “ ” reappear, then repeat the unlocking procedure.

(46) Display

- It lights up after power is supplied to the circuits by turning the ignition key (20) to “1”.
- The display shows the machine status, operating hours and alarm messages.

(47) Speed adjustment buttons

- Button (47a) “ ”: when pressed, increases the traction speed.
- Button (47b) “ ”: when pressed, the traction speed decreases.
- The speed set using the icon “ ” will be shown on the display (46).

(48) Reverse button

NOTE:

Before reversing, lift the squeegee unit (11) by pressing the pedal (3).

- Check on the display (46) that at least the minimum traction speed is set.
- Press and hold while activating the touch sensors (21) and the machine will move backwards towards the operator. The icon “R” will appear on the display (46).

(49) Chemical detergent dispenser button

- Pressing the button (49) "" displays the icon "" on the display (46), activating the chemical detergent dosing pump.
- Pressing the button (49) "" repeatedly increases the amount of chemical detergent dispensed. When the maximum amount is reached, as indicated by the icon "" on the display (46), pressing the button (49) "" again deactivates the function.

NOTE:

If the chemical detergent dosing system is empty, after replacing the tank, press and hold button (49) "" for at least 5 seconds to activate the air purge procedure, which lasts approximately 40 seconds. this function is only activated when the machine is stopped, the ignition key (20) is in the "1" position and the forward speed (47) is set to "0".

(50) Suction button / silent mode

- Pressing button (50) "" activates full power mode and the icon "" appears on the display (46).
- Pressing button (50) "" again activates silent mode and the icon "" appears on the display (46).
- To turn on the turbine, keep your hands on at least one of the touch sensors (21).
- To turn off the suction, press the button (50) "" again. The turbine will continue to operate for a few seconds to suck up any liquid on the floor, after which it will turn off automatically and the icon will disappear from the display (46).

(51) Water dispensing button

- The button is enabled with the ignition key (20) set to "1" and button (52) "" pressed.
- Press the button (51) "", the icon "" appears on the display (46) and the water solenoid valve is ready to open. Its operation is controlled by the touch sensors (21).
- Pressing the button (51) "" repeatedly increases the amount of water; when the maximum amount shown on the display (46) by the icon "" is reached, pressing the button (51) "" again deactivates the function.

(52) Brush rotation enable button

- The button is enabled with the ignition key (20) set to "1".
- Press button (52) "" to enable brush rotation; the icon "" appears on the display (46). The brush is controlled by touch sensors (21).
- To disable brush rotation, press button (52) "".

(53) ECO button

- During operation, pressing the button (53) "ECO" on the display (46) displays the icon "ECO", and the water, chemical detergent and suction parameters take on the following values:
  - Water flow = 1 mark.
  - Chemical detergent = 1st notch (0.2%).
  - Suction = silent.
- Pressing the button (53) "ECO" again, the above parameters return to their initial settings.

(54) Brush release button

- Pressing button (54) "" activates the brush release procedure. On the display (46), the flashing icon "" indicates that the procedure has been activated.

6.2 - WORK CYCLE EXAMPLE (Fig. A)

Setting a wash cycle with brush and drying.

- Turn the ignition key (20) to "1" to turn on the machine.

WARNING:
When switching on, be careful not to keep your hands on the touch sensors (21); the machine will sound an alarm and the flashing icon "" will appear on the display (46).
Release the touch sensors (21) to allow the machine to start correctly.
If the icon continues to flash, restart the machine using the ignition key (20).

- Press the pedal (3) to lower the squeegee group (11).
- Press the pedal (19) to release it from its stop, and the brush head (10) will lower.
- Press the button (51) "" to enable water supply.
- Press the button (52) "" to enable the rotation of the brush(es).
- Press the button (50) "" to start the vacuum cleaner.

NOTE:
In certain environments, you can activate the silent function by following the instructions above.

- Select the desired speed using buttons (47a) "+" or (47b) "−".

NOTE:
The speed can be changed, even during the work cycle, with the machine in motion by pressing the relevant buttons.

- With your hands on the touch sensors (21), the machine starts the set programme and begins the work cycle.

NOTE:
The work programme can be changed according to the work requirements.
To change the work cycle, stop the machine, set a new cycle and activate the cycle with your hands on the touch sensors (21).

- When the work is complete, return the squeegee, brush and key to their initial positions.

7.1 - DISPLAY (Fig. A)

When the machine is switched on, the following icons appear on the display (46):

Battery

NOTE:

The battery icon only appears when the charge level is ≤ 20%.

Touch sensor

Appears on the display whenever your hands are placed on one of the touch sensors (21).

NOTE:

When the machine is started or after 5 seconds of inactivity on the touch sensors, two flashing icons "" "" appear on the display. Unlock the machine as described in "(21) Operator presence touch sensors".

Machine feed speed

The machine's forward speed can be varied from "0" to maximum speed in 5 steps using the (47a) "+" buttons to increase the speed and the (47b) "−" buttons to decrease the speed.

0 km/h	1	2	3	4	5

Reverse gear

Appears on the display when the (48) "R" button is pressed; when the button is released, the icon "R" disappears.

Chemical detergent dispenser

It appears on the display when button (49) "" is pressed, indicating the amount of chemical detergent dispensed.

0,2%	0,5%	1%	2%	3%

Working suction

Appears on the display when button (50) "" is pressed, indicating that the suction fan is operating.

Pressing the button (50) "" twice activates the suction stop; the icon flashes for a few seconds and disappears when the suction fan stops.

Silent operation

With working vacuum cleaner.
Appears on the display when button (50) "" is pressed, indicating that the suction fan is operating at reduced speed.

Pressing button (50) "" again stops the suction, the icon flashes for a few seconds and disappears when the suction fan stops.

Water supply setting

It appears on the display when button (51) "" is pressed, indicating that the water dispensing solenoid valve is enabled; pressing button (51) "" repeatedly increases the amount of water.

0,25 l/m	0,50	1,00	2,00	3,50

Once the maximum quantity has been reached, pressing the button (51) “” again deactivates the function.

Brush rotation

This is shown on the display when you press button (52) “”, indicating that brush rotation is enabled; pressing button (52) “” again disables the brush rotation motor and the icon “” disappears.

ECO mode

This appears on the display when you press the button (53) “ECO”.

Maximum liquid level in the recovery water tank

This is displayed when the liquid in the recovery water tank has reached the maximum level.

8.1 - EMERGENCY (Fig. A)

The emergency button (22) is located in a position that is easily accessible to the operator. It must be pressed firmly in case of immediate need to stop all machine functions.
To reactivate the machine, pull the emergency button until it clicks and resets.

WARNING:
Press the emergency button (22) with the machine switched on only in case of real need. Do not use this procedure to switch off the machine, as this could cause serious damage to the machine.

9.1 - TANK FILLING (Fig. D)

WARNING:
Fill the tank with clean tap water at a temperature not exceeding 50°C.

- Before filling the tank, check the chemical detergent tank as indicated in the relevant section.
- Using the removable tube (55), fill the tank (5) with water until it is full.
- Do not fill the tank completely; use the level tube (15) as a reference.
- Alternatively, open the cap (7) and use the water stop tap (56, if present).

WARNING:
Always visually check the fill level to avoid wetting the floor.

- Once the tank is full, close the cap (7) or replace the removable tube (55) in its housing.

9.2 - CHEMICAL CLEANING TANK (Fig. E)

- Carefully lift the recovery water tank (14a Fig. A) making sure it is empty.
- Check that the tank (57) contains enough product for the working day.

If replacing the tank, proceed as follows:

- Remove the cap (58), take out the tank (57) and insert a new 5-litre tank, then insert the cap (58) with the suction tube.

DANGER:
In case of contact with eyes or skin, or if swallowed, refer to the safety data sheet and instructions for use provided by the detergent manufacturer.

NOTE:
The tanks to be used are standard 5 litre tanks available on the market.

- Carefully lower the recovery water tank (14 Fig. A).
- Purge the air (see procedure under 'Chemical detergent dosing button').

10.1 - OPERATION (Fig. A)

10.1.a - Checks before use

- Check that the recovery water drain pipe (12) is correctly connected and properly capped.
- Check that the suction pipe connection (13) on the squeegee unit (11) is not blocked.
- Check that the water supply tap (4) is open.
- Check that there is enough chemical detergent in the tank (57 Fig. E) for daily use.
- Turn the ignition key (20) to '1' and check the battery status on the charge indicator (16).

10.1.b - Machine preparation and cycle selection

- Press the pedal (3) to lower the squeegee unit (11).
- Press the pedal (19) to release it from its lock, and the brush head (10) will lower.

NOTE:
The brush head has 2 operating modes:
Normal pressure
It automatically moves to (19b) once the pedal is released from the raised position (19a).
Extra pressure
From position (19b), lift the pedal and hook it into the appropriate stop in position (19c); additional pressure of 10 kg will be applied to the brush.

- The machine can perform 4 types of work:

Washing, brushing and drying cycle:

- Press button (50) "" to start the vacuum cleaner, button (52) "" to enable brush rotation and button (51) "" to enable water supply.
- Press button (49) "" to activate the chemical detergent.
- Place your hands on the touch sensors (21) to start brush rotation, water supply and traction.

NOTE:
For floors that are not particularly dirty, activate the "ECO" function by pressing button (53) "". To return to the initial settings, press button (53) "" again.

Drying cycle only:
- To perform the drying cycle only, press the button (50) "", which starts the vacuum cleaner.
- Place your hands on the touch sensors (21) to start traction and drying.

Brushing cycle only:

- To perform only the brushing cycle, press button (52) “” to enable brush rotation.
- Place your hands on the touch sensors (21) to start brush rotation and traction.

Washing and brushing cycle:

- Press button (52) “” to enable brush rotation; press button (51) “” to enable water supply.
- Press the button (49) “” to activate the chemical detergent.
- Place your hands on the touch sensors (21) to start the brush rotation, water supply and traction.

10.1.c - Using the machine

- After turning on the machine and selecting the type of work cycle, start cleaning by using the handle (1) and placing your hands on the touch sensors (21) to start traction and cleaning.

NOTE:

Take care with particularly delicate floors; do not use the machine when stationary with the brush rotation engaged.
For particularly dirty stains, you can set the forward speed to ‘0’ so that the brush always works in the same position without activating the traction motor.

NOTE:

The floor is cleaned and dried correctly by moving the machine forwards; moving the machine backwards does not dry the floor; during this phase, always lift the squeegee to avoid damaging the rubber blades.

- Adjust the traction speed as indicated above.
- If necessary, adjust the amount of washing water using button (51) “”.
- If necessary, adjust the amount of chemical detergent using button (49) “”.
- Check the battery charge status using the battery indicator (16).

NOTE:

After 3 minutes of inactivity, the machine switches off automatically.
To restart, turn the key from position “1” to “0”, then back to “1”.

10.1.d - End of use and shutdown

- At the end of cleaning operations, before switching off the machine, stop the water supply, the chemical detergent supply and the brush rotation by pressing buttons (51) “”, (49) “”, and (52) “”.
- Lift the brush by pressing the pedal (19) all the way down and hooking it into the appropriate slot (19a).
- Continue with the vacuum cleaner switched on to vacuum up all the liquid on the floor, , then turn off the vacuum cleaner using the button (50) “”.
- Lift the squeegee unit (11) using the pedal (3).

WARNING:

At the end of cleaning, always lift the squeegee unit and brush head to prevent deformation of the rubber and bristles.

- Turn the ignition key (20) to “0” to switch off the machine.

NOTE:

Once the machine has been turned off, if it will not be used for several days, we recommend pressing the emergency button (22).

10.1.e - Maximum recovery water level alarm

If the vacuum cleaner switches off during use and the icon “ ” appears on the display (46), this means that the liquid level in the recovery water tank has reached its maximum level.
Go to the water drain station and empty the recovery water tank as indicated in the relevant section.

- To disable the alarm, switch the machine off and then on again.

NOTE:

For the level sensors to work properly, the inside of the tank (14) must be thoroughly cleaned.

11.1 - RECOVERY WATER DRAIN (Fig. H)

At the end of the wash cycle or when the recovery water tank (14 Fig. A) is full, it must be emptied as follows:

NOTE:

For the disposal of recovery water, comply with the regulations in force in the country where the machine is used.

- Position the machine near a drain.
- Disconnect the hose (12) from the support.
- Remove the cap (60) from the hose (12) and completely drain the water from the tank.

NOTE:

The amount of water discharged can be adjusted by pressing the end of the hose (12).

- Replace the cap (60) on the hose (12) and put it back on its support.

12.1 - MAINTENANCE AND CLEANING

WARNING:

All maintenance operations must be carried out with the machine switched off and the tanks empty.

12.2 - DAILY OPERATIONS

12.2.a - Empty and clean the clean water tank (Fig. I)

WARNING:
At the end of washing operations, it is essential to drain and clean the clean water tank (5) to prevent deposits or incrustations.

After draining the recovery water tank (14 Fig. A), drain the clean water tank (5) as follows:
- Position the machine over a drain.
- Disconnect the hose (62) from the appropriate hooks,
- Lower the hose to the floor over the drain
- Open the tap (63) and allow the water to drain completely.
- Wash the inside of the tank, leaving the drain hose with the tap open and introducing clean water from the removable hose (55 Fig. D).
- When cleaning is complete, close the tap (63) and hook the hose (62) into the appropriate slots.

12.2.b - Cleaning the recovery water tank (Fig. J)

WARNING:
At the end of the washing operations, it is essential to clean the recovery water tank (14) to prevent deposits or incrustations and the proliferation of bacteria, odours and mould.

- Lift the cover (6).
- Remove the debris collection tray (64) and open its cover, then clean with running water, removing any dirt, debris, etc. that may be obstructing it.
- Remove and clean the suction filter (65) with running water.
- With the drain pipe (12 Fig. H) lowered and the cap removed, pour water into the top opening, then rinse the inside of the tank until clean water comes out of the drain pipe.
- Reassemble everything in reverse order.

NOTE:
For complete drying inside the recovery tank, keep the lid raised using the support foot (43).

12.2.c - Cleaning the squeegee (Fig. K)

To clean the squeegee (28 Fig. C) correctly, remove it as follows:
- Loosen the knobs (32 Fig. C) and remove the squeegee (28 Fig. C).
- Wash the squeegee, paying particular attention to the rubber parts (66) and (67), then wash the inside of the suction fitting (68).

NOTE:
If during washing you notice that the rubber seals (66) and (67) are damaged or worn, replace them or turn them around.

- Reassemble everything in reverse order.

12.3 - OPERATIONS TO BE PERFORMED AS NECESSARY

12.3.a - Adjusting the direction of travel (only for version 50 D 55) (Fig. A)

If during cleaning (with the brush rotating) you notice that the machine is not travelling in a straight line but tends to veer to the right or left, you can adjust the direction using the handwheel (59).

- Start the machine and start the brush rotation.
- If the machine tends to veer to the right, turn the handwheel (59) slightly towards “L” until the direction is straight.
- If the machine tends to veer to the left, turn the handwheel (59) slightly towards “R” until the direction is straight.

12.3.b - Cleaning the water filter (Fig. L)

- On the right side, under the machine, close the water tap (4).
- On the water filter (17), unscrew the transparent cover (75), then remove the mesh filter (76).
- Clean the mesh filter (76) with running water; replace it if damaged.
- Reassemble everything in reverse order.
- Open the water tap (4).

12.3.c - Removable splash guard (Fig. F)

- (Only for version 50 D 60) Remove the two split pins (61).
- Lift the splash guards (9) to release them from the pins, then slide them out from the front.

12.3.d - Replacing the brush (Fig. M)

The brush must be replaced when it is worn, with bristles less than 2 cm long, or depending on the type of floor to be cleaned. To replace it, proceed as follows:

- Turn the ignition key (20 Fig. A) to “1”.
- With the brush head (10) raised, press the button (54) “” and activate the release procedure.
- Remove and replace the brush (27).
- Place the new brush under the brush head (19).
- Lower the brush head (10) by pressing the pedal as indicated in the relevant section.
- Use the buttons (47 Fig. A) to set the forward speed to “0”.
- Press the button (52 Fig. A) to enable brush rotation.
- Act on the touch sensors (21 Fig. A) on the handlebar, the brush holder flange will start to rotate, engaging the brush.

12.3.e - Replacing the squeegee rubbers (Fig. K)

When you notice that the floor is difficult to dry or that there are traces of water remaining on the floor, check the wear of the squeegee rubber (28 Fig. C):

- Remove the squeegee (28 Fig. C) as indicated in the “Squeegee cleaning” section.
- Using the tabs (69), release and remove the elastic bands (70) from the retainers (71), then remove the outer rubber (66).
- Using the tabs (72), release and remove the elastic bands (73) from the retainers (74), then remove the inner rubber (67).

NOTE:

When the rubber strips (66) or (67) are worn on one side, they can be turned over once.

- Replace or turn the rubber strips (66) or (67) without inverting them.
- Reassemble everything in reverse order.

NOTE:

Two types of tyres are available:
Rubber tyres for all types of flooring and polyurethane tyres for workshop floors that are dirty with oil.

12.3.f - Squeegee angle adjustment (Fig. N)

NOTE:

This operation must be carried out on a previously wet or damp floor.

- Turn the ignition key (20 Fig. A) to “1”.
- Lower the squeegee unit (11) by pressing the pedal (3).
- Start the vacuum cleaner using the button (50 Fig. A).
- Proceed for a few metres, then switch off the vacuum cleaner and stop the machine.
- Turn the knob (77) to adjust the angle of the squeegee blades on the floor; turning clockwise increases the angle and vice versa.
  A = too low
  B = too raised
  C = correct position

NOTE:

The correct angle is when, during passage over the vacuumed area, there are no liquid leaks on the floor and the rubber has a constant angle along its entire length.

12.3.g - Replacing fuses (Fig. O)

WARNING:
Replace the blown fuse with one of the same amperage.

- Press the emergency button (22).
- Unscrew and remove the emergency button (22) from the cover (80).
- Unscrew the screws (79) and carefully remove the cover (80) to access the electronics compartment.

WARNING:
Be careful with the wiring of the ignition key mounted on the cover (80).

- Replace the affected fuse:

(81) - Key fuse, F1 3A

(82) - Water pump fuse, F2 3A

(83) - Suction fuse, F3 20A

(78) - Main fuse, F0 70A

- Carefully lift the recovery water tank (14a Fig. A) making sure it is empty.
- Disconnect the battery connector (37 Fig. G) from the machine’s main connector (38 Fig. G).
- Depending on the production model, replace the main fuse located in the battery compartment (78 Fig. A), or located in the electronics compartment (78 Fig. O).

- Refit the cover (80) with the screws (79).
- Refit the emergency button (22) on the cover (80).
- Reset the emergency button (22).

13.1 - SETTING PARAMETERS (Fig. A)

13.1.a - OPERATOR parameters

The operator can access the menu to set the following parameters:

- **Language**
- **Battery type**
- **Display - Contrast and brightness**
- **Chemical detergent dispenser**

To access the menu, proceed as follows:

- Press and hold buttons (48) “R” and (52) “”, then turn the ignition key (20) to “1” to display the following screen:
-

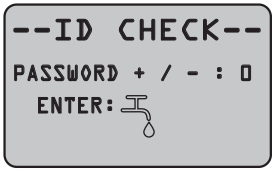

- Release the buttons.
- Enter the password by pressing buttons (47a) “+” (47b) “–”until the number “10” appears on the display.
- Press the button (51) “” to confirm the password and enter the parameter setting menu; the following screen will appear:

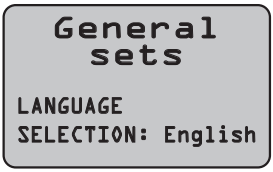

- Scroll through the parameter settings menu using the buttons (52) “” and (50) “” to view the following screens:

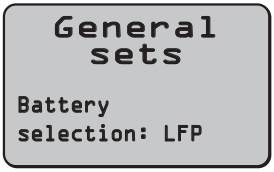

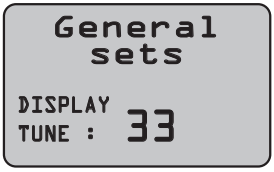

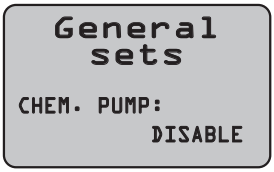

Language setting:

- Enter the parameter setting menu until the following screen appears:

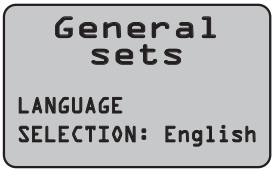

- Select the language using buttons (47a) “+” and (47b) “–”, then press button (51) “ “ to confirm your choice.

Battery type setting:

WARNING:
Do not tamper with this parameter. Only use the 'LFP' configuration as it is specific to the installed battery.

- Enter the parameter setting menu until the following screen appears:

```
General
sets

Battery
selection: LFP
```

- Select the battery type using the (47a) "+" and (47b) "−" keys, then press the (51) "💧" key to confirm your choice.
- **Wet24 = ACID batteries**
- **Gel24 = Gel batteries**
- **Agm24 = AGM batteries**
- **LFP = SYCAIN Lithium Battery**

Display settings - contrast and brightness:

Enter the parameter settings menu until the following screen appears:

```
General
sets

DISPLAY
TUNE :  33
```

- Select the display contrast by setting a value from "5 to 50" using the (47a) "+" and (47b) "−" buttons, then press the (51) "💧" button to confirm your choice and move on to brightness settings.

```
General
sets

DISPLAY
BRIGHTNESS:  0
```

Select the display brightness by setting a value from "0 to 10" using the buttons (47a) "+" and (47b) "−", then press the button (51) "💧" to confirm your choice.

Chemical detergent dispenser setting:

WARNING:
Don't change this setting!
This feature is standard on this type of machine.

- Enter the parameter setting menu until the following screen is displayed:

```
General
sets

CHEM. PUMP:
          DISABLE
```

- Enable or disable the chemical detergent pump using the (47a) "+" and (47b) "−" keys and selecting "Disable" to disable it or "Enabled" to enable it, then press the (51) "💧" key to confirm your choice.

14.1 - ALARMS DURING OPERATION (Fig. A)

When the machine malfunctions, the type of alarm appears on the display (46) as shown in the list below.
Consult the list and follow the recommended solution to restore the machine to normal operation.
If the recommended solutions are not successful, contact Technical Support.

ALARM	MEANING	SOLUTION
AL_1: Function Brushes Ammeter	**Brush Amperometric Protection**	Check how the brush function is being used. High operating current detected by the brush motor.
AL_2: Function Vacuum Ammeter	**Vacuum Protective Ammeter**	Check the suction motor power consumption. High working current detected by the suction motor.
AL_3: Function Powerstage Fail	**Damaged power stage**	Brush or suction power stage damaged: replace board.
AL_4: Function Overcurrent	**Overcurrent on brush or suction outputs**	Short circuit detected on brush or suction motor output: check connections and motor status.
AL_5: Function Overtemperature	**Thermal protection on brush/suction stage**	Overheating of brush and suction power stage: check power consumption.
AL_10: UnderVoltage	**Undervoltage**	Used only on LFP batteries when the voltage drops instantly to 21.6 V. Auto shutdown in 3 minutes. Solution: Charge the battery.
AL_14: Traction Release Pedal	**Protection for the operator against sudden machine start-up**	Restart the machine, taking care not to keep your finger on the touch system.
AL_15: Traction Overtemperature	**Thermal protection on traction stage**	Overheating of traction power stage: check power consumption.
AL_16: Traction Powerstage Fail	**Traction power stage damaged**	Traction power stage damaged: replace board.
AL_17: Traction Overcurrent	**Overcurrent on traction output**	Short circuit detected on traction motor output: check connections and motor status.
AL_18: Traction Tract. Ammeter	**Traction Amperometric Protection**	Check how the traction function is being used. High operating current detected by the traction motor.
AL_20: General EEprom Fail	**Internal memory read error**	Replace card.
AL_21: General Key-off failure	**Incorrect key sequence**	Key signal bounce detected: check connections between battery, keyboard and function card. AL_22: General

ALARM	MEANING	SOLUTION
AL_22: General Main rele fail	**General relay damaged**	The general relay on the board appears to be damaged: replace the board. The alarm is also generated if the power fuse is damaged.
AL_23: General Overvoltage	**Overvoltage**	Overvoltage detected on function board. Check battery connections.
AL_24: Traction Batt connection	**Batteries not connected to the function board**	Check how the traction function is being used. High operating current detected by the traction motor.
AL_25: General Keyboard fail	**No communication between dashboard and functions**	Check connections between keyboard board and functions.

15.1 - TROUBLESHOOTING

PROBLEM	CAUSE	SOLUTION
Turning the ignition key (20) to ‘1’ will not start the machine.	Batteries are flat.	Check the battery charge status.
	Emergency button pressed.	Reset the emergency button.
	Batteries incorrectly connected or missing.	Check and correct the battery connection.
	Blown fuses.	Check and replace the 3A key fuse or the 75A main fuse.
	Damaged ignition key switch.	Replace. (*)
The brush does not rotate.	Brush button not pressed.	Press the button.
	Function board damaged.	Replace. (*)
	Display card damaged	Replace. (*)
	Damaged brush motor.	Replace. (*)

PROBLEM	CAUSE	SOLUTION
The vacuum cleaner does not work.	Vacuum button not pressed.	Press the button.
	Recovery water tank full.	Empty, wash and clean the tank and level sensor.
	The debris tray and suction filter are dirty.	Clean the tray and filter.
	Function board damaged.	Replace. (*)
	Display board damaged.	Replace. (*)
	Suction motor damaged.	Replace. (*)
The chemical detergent is not coming out.	Chemical pump disabled.	Change setting in parameter settings.
	Chemical detergent button not pressed.	Press the button.
	Tank empty.	Replace.
	Tube blocked.	Clean pipes.
	Pump faulty.	Replace. (*)
	Function card damaged.	Replace. (*)
The machine does not dry properly, leaving traces of water on the floor.	Suction pipe blocked.	Check and, if necessary, clean the suction pipe connecting the squeegee to the recovery water tank.
	Squeegee not adjusted correctly.	Adjust the angle of the squeegee.
	Squeegee dirty.	Clean the squeegee.
	Recovery water tank full.	Empty the tank.
	Debris tray and suction filter dirty.	Clean the tray and filter.
	Squeegee blades worn.	Turn the squeegee blades upside down or replace them.
	Suction motor damaged.	Replace. (*)

PROBLEM	CAUSE	SOLUTION
No water coming out.	Water dispensing button not pressed.	Press the button.
	Tank empty.	Fill the tank.
	Tap closed.	Open the tap.
	Filter clogged.	Clean the filter.
	Solenoid valve or water pump damaged.	Replace. (*)
	Damaged function board.	Replace. (*)
Insufficient floor cleaning.	Inadequate brushes or detergent.	Use brushes or detergents suitable for the type of floor or dirt to be cleaned.
	Worn brush.	Replace the brush.

(*) Call customer service for replacement.

16.1 - WARRANTY

During the warranty period, all faulty or defective parts will be repaired or replaced free of charge.
All parts damaged by tampering or incorrect use of the machine are excluded from the warranty.
To activate the warranty procedure, contact your dealer or the relevant service centre with your proof of purchase.

17.1 - DEMOLITION OF THE MACHINE

DANGER:
Batteries and electrical parts are considered special waste and must therefore be disposed of at special collection centres as indicated by the regulations in force in the country of use.

18.1 - ELECTRICAL DIAGRAM

Key

BAT	Batteries
DISP	Sycain battery indicator
EB1	Function card
EB2	Display and control panel
EV	Solenoid valve
F0	Main fuse (70A)
F1	Key fuse (3A)
F2	Water pump fuse (5A)
F3	Suction motor fuse (20A)
KEY	Ignition key
L1	Work light
MA	Suction motor
MS	Brush motor
MT	Traction motor
PA	Water pump
PC	Chemical detergent pump
PE	Emergency button
SB	SB connector
S1	Recovery water level sensor
S2	Operator presence touch sensors

Colour codes:

BK	Black
BU	Blue
BN	Brown
GN	Green
GY	Grey
OG	Orange
PK	Pink
RD	Red
VT	Violet
WT	White
YE	Yellow

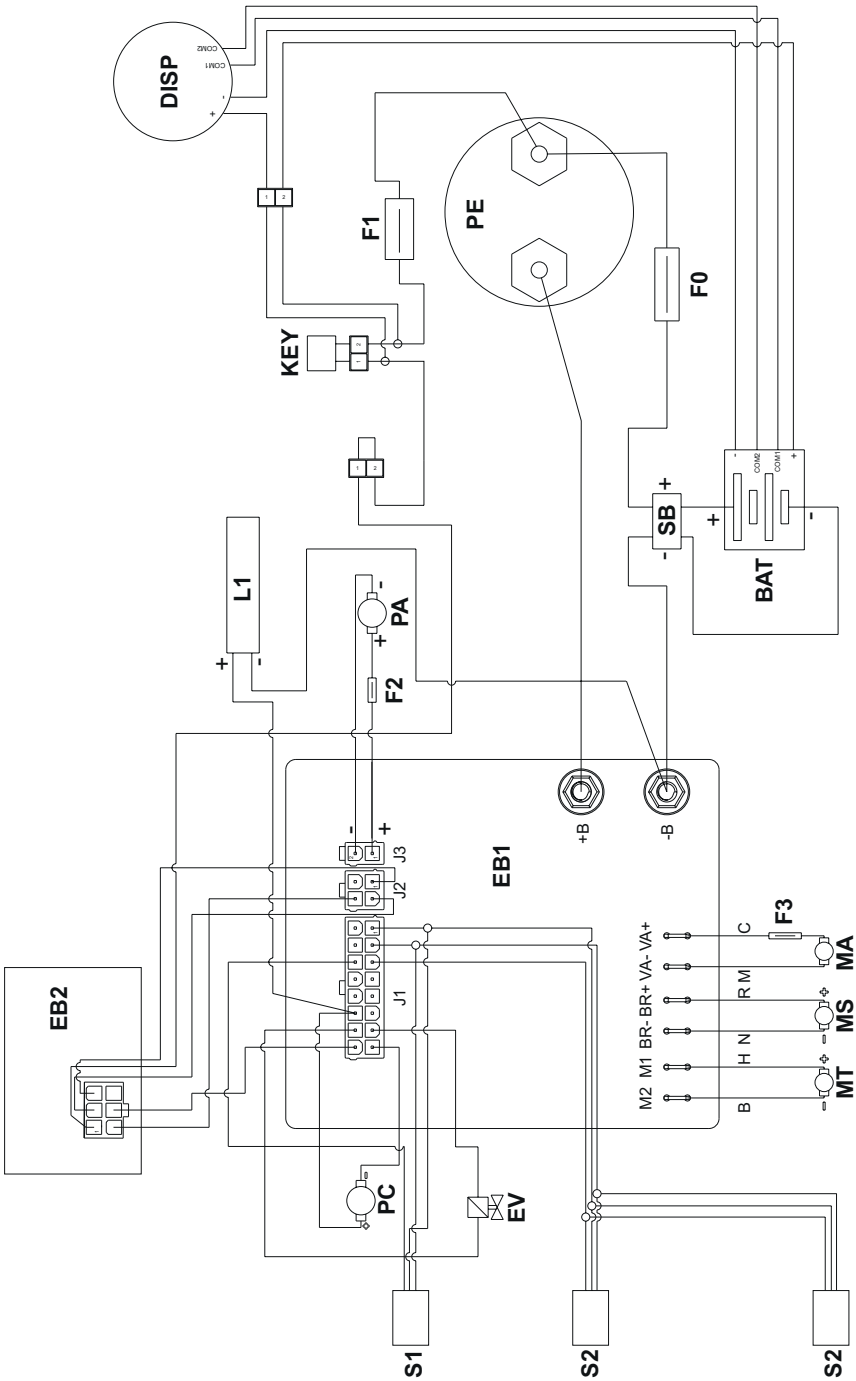
DISP
COM2
COM1
+
-
F1
PE
F0
KEY
SB
BAT
L1
PA
F2
J3
J2
J1
EB1
+B
-B
F3
EB2
M2 M1 BR- BR+ VA- VA+
B H N R M C
MA
MS
MT
PC
EV
S1
S2
S2

Cher client,
Nous vous remercions pour avoir choisi un de nos produits pour le nettoyage de vos locaux.

L'autolaveuse accompagnée que vous venez d'acquérir a été conçue pour satisfaire l'utilisateur en termes de simplicité d'utilisation et de fiabilité dans le temps.

Nous sommes conscients que, pour qu'un produit reste tel quel dans le temps, il faut constamment le renouveler afin de satisfaire les attentes de ceux l'utilisent quotidiennement. Nous espérons donc que vous serez un client satisfait mais aussi un collaborateur qui n'hésite pas à nous faire partager les opinions et les idées de ceux qui l'utilisent au quotidien.

TABLES DES MATIÈRES

TABLES DES MATIÈRES **2**
DONNÉES DES MATIÈRES **3**
1.1 - INTRODUCTION **4**
2.1 - CONNAISSANCE DE LA MACHINE (Fig. A) **4**
3.1 - DÉBALLAGE (Fig. B) **5**
3.1.a - Équipement de la machine (Fig. B) 5
4.1 - ASSEMBLAGE DES COMPOSANTS **5**
4.1.a - Installation du lève-vitre (Fig. C) 5
4.1.b - Installation de la brosse (Fig. B) 5
4.1.c - Installation de la batterie (Fig. A) 5
5.1 - CHARGEMENT DES BATTERIES (Fig. G) **5**
6.1 - PANNEAU DE COMMANDE ET COMMANDES (Fig. A) **7**
6.2 - EXEMPLE DE CYCLE DE TRAVAIL (Fig. A) **9**
7.1 - AFFICHAGE (Fig. A) **10**
8.1 - URGENCE (Fig. A) **11**
9.1 - REMPLISSAGE DU RÉSERVOIR (Fig. D) **11**
9.2 - RÉSERVOIR DE DÉTERGENT CHIMIQUE (Fig. E) **11**
10.1 - FONCTIONNEMENT (Fig. A) **12**
10.1.a - Contrôles avant utilisation 12
10.1.b - Préparation de la machine et sélection du cycle 12
10.1.c - Utilisation de la machine 13
10.1.d - Fin d'utilisation et arrêt 13
10.1.e - Alarme niveau maximal d'eau de récupération 14
11.1 - VIDANGE DE L'EAU DE RÉCUPÉRATION (Fig. H) **14**
12.1 - ENTRETIEN ET NETTOYAGE **14**
12.2 - OPÉRATIONS À EFFECTUER TOUS LES JOURS **15**
12.2.a - Vidange et nettoyage du réservoir d'eau propre (Fig. I) 15
12.2.b - Nettoyage du réservoir d'eau de récupération (Fig. J) 15
12.2.c - Nettoyage de l'essuie-glace (Fig. K) 15
12.3 - OPÉRATIONS À EFFECTUER SELON LES BESOINS **16**
12.3.a - Réglage du sens de marche (uniquement pour la version 50 D 55) (Fig. A) 16
12.3.b - Nettoyage du filtre à eau (Fig. L) 16
12.3.c - Pare-éclaboussures amovible (Fig. F) 16
12.3.d - Remplacement de la brosse (Fig. M) 16
12.3.e - Remplacement des caoutchoucs du racloir (Fig. K) 16
12.3.f - Réglage de l'incidence du balai d'essuie-glace (Fig. N) 17
12.3.g - Remplacement des fusibles (Fig. O) 17
13.1 - RÉGLAGE DES PARAMÈTRES (Fig. A) **18**
13.1.a - Paramètres OPÉRATEUR 18
14.1 - ALARMES PENDANT LE FONCTIONNEMENT (Fig. A) **20**
15.1 - RECHERCHE DE PANNES **21**
16.1 - GARANTIE **23**
17.1 - DÉMOLITION DE LA MACHINE **23**
18.1 - SCHÉMA ÉLECTRIQUE **24**

DONNÉES DES MATIÈRES

	REXA 50 D 55 Li WSD 50 D 55 Li	REXA 50 D 60 Li WSD 50 D 60 Li
Type de conduction	Conducteur accompagnant	
Caractéristiques		
Fonctionnement et Alimentation	Batteries - 24 V	
Type de Batteries	N° 1 - 24V 100Ah (Li)	
Chargeur de batterie	15 A	
Puissance installée	1108 W	1058 W
Autonomie de travail - 100Ah (Li)	3 h 15 min	3 h
Avancement	Traction	
Largeur piste de lavage	530 mm	600 mm
Largeur d'aspiration	750 mm	
Rendement théorique	2650 m^2/h	3050 m^2/h
Rendement réel	1690 m^2/h	1830 m^2/h
Vibration système main-bras (ISO 5349-1)	< 2,5 m/s^2	
Pression sonore (ISO 11203) (LpA)	< 70 dB(A)	
Pression sonore en mode silencieux (LpA)	-	
Code IP	IPX3	
Brosse		
Diamètre / pad / nombre	530 mm / 21" / 1	310 mm / 12" / 2
Puissance moteur / nombre	500 W / 1	450 W / 1
Vitesse de rotation brosse	165 giri/min.	200 giri/min.
Pression spécifique	13 g/cm^2	20 g/cm^2
Pression spécifique (extrapression)	20 g/cm^2	30 g/cm^2
Traction		
Pente maximale franchissable pendant le nettoyage	2 %	
Pente franchissable à vide (*)	12 %	
Puissance moteur	180 W	
Vitesse maximum avancement en travail	5 km/h	
Aspiration		
Puissance moteur	380 W	
Dépression (colonne d'eau)	105 mbar / 1050 mmH_2O	
Débit d'air	45 l/sec	
Réservoir		
Recyclage	Non	
Capacité du réservoir d'eau	50 l	
Capacité du réservoir de récupération	50 l	

	REXA 50 D 55 Li WSD 50 D 55 Li	REXA 50 D 60 Li WSD 50 D 60 Li
Dimensions		
Dimensions de la machine (longueur x largeur x hauteur)	1339 x 563 x 1069 mm	1236 x 672 x 1069 mm
Largeur de la machine - raclette	801 mm	
Dimensions logement batteries (longueur x largeur x hauteur)	345 x 345 x 295 mm	
Poids		
Poids à vide	85,5 kg	86 kg
Poids avec batteries 100Ah (Li)	120,5 kg	121 kg
Poids dans l'ordre de marche (GVW)	212 kg	213 kg

(*) La machine a été testée dans les conditions suivantes:
- Batterie standard
- Réservoirs vides
- Rampe en béton brut
- Longueur de rampe 15 m

1.1 - INTRODUCTION

REMARQUE :

Les numéros et références indiqués entre parenthèses se réfèrent aux composants mentionnés dans la notice jointe..

DANGER :

Avant d'utiliser la machine, lire attentivement le livret « AVERTISSEMENTS DE SÉCURITÉ POUR SÉCHEUSE DES PLANCHES » joint au présent document.

2.1 - CONNAISSANCE DE LA MACHINE (Fig. A)

(1) Poignée de guidage.
(2) Tableau de commande.
(3) Pédale de levage/abaissement du lève-vitre.
(4) Robinet d'alimentation en eau.
(5) Réservoir d'eau propre.
(6) Couvercle du réservoir d'eau de récupération.
(7) Bouchon avec tuyau pour le remplissage d'eau.
(8) Roues motrices.
(9) Pare-éclaboussures amovible.
(10) Tête de brosse.
(11) Ensemble essuie-glace.
(12) Tuyau d'évacuation de l'eau récupérée.
(13) Tuyau d'aspiration du lèche-vitre.
(14) Réservoir d'eau de récupération.
(14a) Réservoir d'eau de récupération surélevé.
(15) Tuyau de niveau d'eau propre.
(16) Hublot de visualisation du chargeur de batterie (si présent).
(17) Filtre à eau.

(18) Roues arrière pivotantes.
(19) Pédale de levage/abaissement de la tête de brosse.
(19a) Tête de brosse relevée
(19b) Tête de brosse abaissée
(19c) Tête de brosse abaissée avec surpression
(20) Clé de contact.
(21) Capteurs tactiles de présence de l'opérateur.
(22) Bouton d'URGENCE, pour l'arrêt immédiat de toutes les fonctions.
(23) Lampe LED avant (toujours allumée lorsque la machine est en marche).

3.1 - DÉBALLAGE (Fig. B)

Une fois l'emballage retiré conformément aux instructions figurant sur l'emballage lui-même, vérifier l'intégrité de la machine et de tous les composants fournis.
En cas de dommages apparents, contactez le concessionnaire local et le transporteur dans les 3 jours suivant la réception.
- Coupez le cerclage (24).
- Retirez le bloc en bois (25) devant les roues motrices.
- Soulevez la tête de brosse (10 Fig. A) en appuyant sur la pédale (19 Fig. A) (voir paragraphe correspondant).
- Soulevez le support d'essuie-glace à l'aide de la pédale (3 Fig. A).
- Positionner la rampe (26) fournie et décharger la machine de la palette.

3.1.a - Équipement de la machine (Fig. B)

Les accessoires fournis sont les suivants :
(20) Clé de contact.
(27) Brosse (1 x 50 D 55 - 2 x 50 D 60).
(28) Raclette.
(29) Manuel d'utilisation et d'entretien de la machine.
(30) Manuel d'instructions du chargeur de batterie.
(31) Câble d'alimentation du chargeur (si présent).
(39) Connecteur à deux bornes (pour les versions sans chargeur embarqué).

4.1 - ASSEMBLAGE DES COMPOSANTS

4.1.a - Installation du lève-vitre (Fig. C)

- Desserrer les deux volants (32) présents sur le lève-vitre (28).
- Monter le lève-vitre (28) sur le support (33) en serrant les deux volants (32).

4.1.b - Installation de la brosse (Fig. B)

- Soulevez légèrement le pare-boue (9) et retirez la protection en polystyrène (34).
- Montez la brosse (27 Fig. M) comme décrit dans le paragraphe « Remplacement de la brosse ».

4.1.c - Installation de la batterie (Fig. A)

AVERTISSEMENT :
Le remplacement, l'installation et le raccordement de la batterie au lithium doivent être effectués exclusivement par du personnel spécialisé.

5.1 - CHARGEMENT DES BATTERIES (Fig. G)

L'état de charge de la batterie est visible grâce à l'indicateur de batterie (16).
Rechargez la batterie à la fin de chaque utilisation ou au moins lorsque l'icône de batterie "+ −" commence à clignoter sur l'écran (46), ce qui correspond à environ 20 % de charge restante sur l'indicateur de batterie.

REMARQUE :

Il est possible de charger la batterie au lithium même avec des recharges partielles.

DANGER :

Ne laissez pas la batterie au lithium à un faible niveau de charge.

LAISSER LA MACHINE AVEC UN FAIBLE NIVEAU DE CHARGE PEUT ENTRAÎNER UN BLOCAGE IRRÉVERSIBLE DE LA BATTERIE, LA RENDANT INUTILISABLE.

Chaque fois que la batterie descend en dessous de 20 % de charge résiduelle, visible sur l'indicateur de batterie (16), rechargez-la immédiatement à la fin du travail.

Lorsque le pourcentage est d'environ 10 % de charge restante, les fonctions de nettoyage s'arrêtent, seule la traction reste active. Dans ce cas, rendez-vous au lieu de recharge et rechargez immédiatement la batterie.

Rechargez la batterie dans des locaux bien ventilés et conformes aux normes en vigueur dans le pays d'utilisation.
Pour les informations relatives à la sécurité, se conformer à ce qui est décrit au chapitre 1 du présent manuel.

AVERTISSEMENT :

Pour les informations et les avertissements relatifs à la batterie au lithium et au chargeur embarqué, se conformer aux indications fournies dans le manuel du chargeur joint au présent document.

- Se rendre en voiture près de la station de recharge de batterie.
- Tournez la clé de contact (20) sur « 0 » pour éteindre la machine.
- Soulevez le réservoir d'eau de récupération (14) en vous assurant qu'il est vide.
- Dans le compartiment de la batterie, déconnectez la connexion de la batterie (37) du connecteur principal de la machine (38).
- Connectez la connexion de la batterie (38) au connecteur du chargeur (39).
- Retirer la fiche (31) du chargeur (36) et la brancher à la prise électrique (41) (la tension et la fréquence du réseau doivent être identiques aux valeurs correspondantes du chargeur, indiquées sur la plaque signalétique de la machine).

REMARQUE :

Pendant le cycle de charge, lorsque la clé de contact (20) est tournée sur « 1 », le pourcentage de charge peut être visualisé sur l'indicateur de batterie (16).

- Lorsque le pourcentage de charge atteint 100 %, le cycle de charge de la batterie est terminé.
- Assurez-vous que la machine est éteinte avec la clé (20) tournée sur « 0 ».
- Débrancher la fiche (31) du chargeur (36) de la prise électrique (41).
- Débranchez la connexion de la batterie (37) du connecteur du chargeur (39).
- Rebranchez la connexion de la batterie (37) au connecteur principal de la machine (38).
- Abaissez avec précaution le réservoir d'eau de récupération (14).

AVERTISSEMENT :

Lorsque la machine n'est pas utilisée pendant une longue période, maintenez la batterie à un niveau de charge supérieur à 50 %. Soumettez la batterie à un cycle de charge au moins tous les 6 mois.

6.1 - PANNEAU DE COMMANDE ET COMMANDES (Fig. A)

AVERTISSEMENT :
Avant d'utiliser la machine, il est nécessaire de régler le cycle de travail comme indiqué dans le paragraphe correspondant.

(16) Indicateur de batterie

- Il fournit les informations suivantes sur la batterie au lithium :
  - Pourcentage de charge restante.
  - État d'utilisation - « STANDBY », « CHARGE », « DISCHARGE ».
  - Temps de fonctionnement disponible « TIME LEFT », estimé au moment de la lecture avec les différentes fonctions activées.

(20) Clé de contact

- En appuyant et en tournant dans le sens horaire sur « 1 », elle met les circuits sous tension et permet le fonctionnement de la machine.
- En appuyant dessus et en le tournant dans le sens inverse des aiguilles d'une montre sur « 0 », il coupe l'alimentation des circuits et se trouve en position d'extraction.

(21) Capteurs tactiles de présence de l'opérateur

- Au démarrage de la machine, deux icônes "" clignotantes apparaissent sur l'écran (46).
- Pour déverrouiller la machine, appuyer simultanément sur les deux capteurs tactiles (21).
- Une fois déverrouillée, en agissant sur les capteurs tactiles, avec le bouton (52) "" et le bouton (51) "" enfoncés, la brosse commence à tourner et l'eau est distribuée.
- Appuyez sur le bouton (47a) "" pour régler la vitesse d'avance de la machine.

REMARQUE :
Une fois déverrouillée, la machine fonctionne même en appuyant sur un seul des deux capteurs tactiles.
Après 5 secondes d'inactivité sur les capteurs tactiles, les deux icônes "" clignotantes réapparaissent, répétez alors la procédure de déverrouillage.

(46) Affichage

- Il s'allume après avoir mis les circuits sous tension à l'aide de la clé de contact (20) sur « 1 ».
- L'écran affiche l'état de la machine, les heures de travail et les messages d'alarme.

(47) Boutons de réglage de la vitesse

- Bouton (47a) "" : enfoncé, augmente la vitesse de traction.
- Bouton (47b) "" : enfoncé, diminue la vitesse de traction.
- La vitesse réglée s'affiche sur l'écran (46) via l'icône "".

(48) Bouton de marche arrière

REMARQUE :
Avant d'effectuer la marche arrière, relevez le groupe d'essuie-glace (11) en actionnant la pédale (3).

- Vérifier sur l'écran (46) que la vitesse de traction minimale est bien réglée.
- Appuyez et maintenez enfoncé tout en actionnant les capteurs tactiles (21) pour que la machine recule vers l'opérateur. L'icône "R" s'affiche sur l'écran (46).

(49) Bouton doseur de détergent chimique

- En appuyant sur le bouton (49) “”, l’icône “” s’affiche sur l’écran (46) et la pompe de dosage de détergent chimique se met en marche.
- En appuyant plusieurs fois sur le bouton (49) “”, la quantité de détergent chimique dosée augmente. Une fois la quantité maximale affichée sur l’écran (46) par l’icône “”, appuyez à nouveau sur le bouton (49) “” pour désactiver la fonction.
-

REMARQUE :

En cas de vidange du système de dosage de détergent chimique, après avoir remplacé le bidon, maintenir enfoncé pendant au moins 5 secondes le bouton (49) “” pour activer la procédure de purge d’air d’une durée d’environ 40 secondes ; cette fonction ne s’active que lorsque la machine est à l’arrêt, la clé de contact (20) sur « 1 » et la vitesse d’avancement (47) sur « 0 ».

(50) Bouton aspirateur / mode silencieux

- En appuyant sur le bouton (50) “”, vous activez le mode pleine puissance et l’icône “” apparaît sur l’écran (46).
- En appuyant à nouveau sur le bouton (50) “”, vous activez l’aspiration en mode silencieux et l’icône “” apparaît sur l’écran (46).
- Pour allumer la turbine, il faut garder les mains au moins sur l’un des capteurs tactiles (21).
- Pour éteindre l’aspiration, appuyez à nouveau sur le bouton (50) “”. La turbine continuera à fonctionner pendant quelques secondes afin d’aspirer le liquide présent sur le sol, puis s’éteindra automatiquement et l’icône disparaîtra de l’écran (46).

(51) Bouton de distribution d’eau

- Le bouton fonctionne lorsque la clé de contact (20) est sur « 1 » et que le bouton (52) “” est enfoncé.
- Appuyez sur le bouton (51) “”, l’icône “” apparaît sur l’écran (46) et l’électrovanne d’eau se prépare à s’ouvrir. Son fonctionnement est commandé par les capteurs tactiles (21).
- En appuyant plusieurs fois sur le bouton (51) “”, la quantité d’eau augmente ; une fois la quantité maximale affichée sur l’écran (46) par l’icône ””, appuyez à nouveau sur le bouton (51) “” pour désactiver la fonction.

(52) Bouton d’activation de la rotation de la brosse

- Le fonctionnement du bouton est activé lorsque la clé de contact (20) est sur « 1 ».
- Appuyez sur le bouton (52) “” pour activer la rotation de la brosse ; l’icône “” apparaît sur l’écran (46). Le fonctionnement de la brosse est commandé par les capteurs tactiles (21).
- Pour désactiver la rotation de la brosse, appuyez sur le bouton (52) “”.

(53) Bouton ECO

- Pendant le travail, en appuyant sur le bouton (53) “” sur l’écran (46), l’icône “” ”s’affiche et les paramètres d’eau, de détergent chimique et d’aspiration prennent les valeurs suivantes :

- Débit d'eau = 1^ cran.
- Détergent chimique = 1^ crans (0,2 %).
- Aspiration = silencieuse.

- En appuyant à nouveau sur le bouton (53) "", les paramètres ci-dessus reviennent à leurs réglages initiaux.

(54) Bouton de déverrouillage de la brosse

- En appuyant sur le bouton (54) "", la procédure de déverrouillage de la brosse est activée. Sur l'écran (46), l'icône clignotante "" indique l'activation de la procédure.

6.2 - EXEMPLE DE CYCLE DE TRAVAIL (Fig. A)

Réglage d'un cycle de lavage avec brosse et séchage.

- Tournez la clé de contact (20) sur « 1 » pour allumer la machine.

AVERTISSEMENT :
À la mise en marche, veillez à ne pas garder les mains sur les capteurs tactiles (21) ; la machine se met en alarme et l'icône clignotante "" apparaît sur l'écran (46).
Relâchez les capteurs tactiles (21) pour permettre le démarrage correct de la machine.
Si l'icône continue de clignoter, redémarrer la machine à l'aide de la clé de contact (20).

- Appuyez sur la pédale (3) pour abaisser le suceur (11). Appuyez sur la pédale (19) jusqu'à ce qu'elle se libère ; la tête de brosse (10) s'abaisse.

- Appuyez sur le bouton (51) "" pour activer l'alimentation en eau.

- Appuyez sur le bouton (52) "" pour activer la rotation de la ou des brosses.

- Appuyez sur le bouton (50) "" pour démarrer l'aspirateur.

REMARQUE :
Dans certains environnements particuliers, il est possible d'activer la fonction silencieuse en procédant comme indiqué précédemment.

- Sélectionnez la vitesse souhaitée à l'aide des boutons (47a) "+" ou (47b) "−".

REMARQUE :
Il est possible de modifier la vitesse, même pendant le cycle de travail, lorsque la machine est en marche, en actionnant les boutons correspondants.

- Lorsque les mains sont posées sur les capteurs tactiles (21), la machine démarre le programme sélectionné et commence le cycle de travail.

REMARQUE :
Il est possible de modifier le programme de travail en fonction des besoins.
Pour modifier le cycle de travail, il est nécessaire d'arrêter la machine, de régler un nouveau cycle et d'activer le cycle en gardant les mains sur les capteurs tactiles (21).

- Une fois l'opération terminée, remettez le suceur, la brosse et la clé en position initiale.

7.1 - AFFICHAGE (Fig. A)

Lorsque la machine est allumée, les icônes suivantes s'affichent sur l'écran (46) :

Batterie

REMARQUE :

L'icône de batterie n'apparaît que lorsque le niveau de charge est ≤ 20 %.

Capteur tactile

S'affiche à l'écran chaque fois que vous posez vos mains sur l'un des capteurs tactiles (21).

REMARQUE :

Au démarrage de la machine ou après 5 secondes d'inactivité sur les capteurs tactiles, deux icônes "" "" clignotent sur l'écran. Déverrouillez la machine comme décrit à la section « (21) Capteurs tactiles de présence de l'opérateur ».

Vitesse d'avance de la machine

Il est possible de varier la vitesse d'avancement de la machine de « 0 » à la vitesse maximale en 5 étapes à l'aide des touches (47a) "+" pour augmenter et (47b) "−" pour diminuer la vitesse.

0 km/h	1	2	3	4	5

Marche arrière

S'affiche à l'écran lorsque vous appuyez sur le bouton (48) "R" pour la marche arrière ; lorsque vous relâchez le bouton, l'icône "R" disparaît.

Doseur de détergent chimique

S'affiche à l'écran lorsque vous appuyez sur le bouton (49) "" indiquant la quantité de détergent chimique dosée.

0,2%	0,5%	1%	2%	3%

Aspirateur en fonctionnement

S'affiche à l'écran lorsque vous appuyez sur le bouton (50) "", indiquant que l'aspirateur fonctionne.

Appuyez deux fois sur le bouton (50) "" pour activer l'arrêt de l'aspiration, l'icône clignote pendant quelques secondes et disparaît lorsque l'aspirateur s'arrête.

Fonctionnement silencieux

Avec aspirateur en fonctionnement.
S'affiche sur l'écran lorsque vous appuyez sur le bouton (50) "", indiquant que l'aspirateur fonctionne à vitesse réduite.
En appuyant à nouveau sur le bouton (50) "", l'aspiration s'arrête, l'icône clignote pendant quelques secondes et disparaît lorsque l'aspirateur s'arrête.

Prédisposition pour l'alimentation en eau

Il s'affiche à l'écran lorsque vous appuyez sur le bouton (51) "" pour indiquer que l'électrovanne d'alimentation en eau est activée ; en appuyant plusieurs fois sur le bouton (51) "", vous augmentez la quantité d'eau.

0,25 l/m	0,50	1,00	2,00	3,50

Une fois la quantité maximale atteinte, appuyez à nouveau sur le bouton (51) “ ” pour désactiver la fonction.

Rotation de la brosse

S’affiche sur l’écran lorsque vous appuyez sur le bouton (52) “ ” pour indiquer que la rotation de la brosse est activée ; en appuyant à nouveau sur le bouton (52) “ ”, vous désactivez le fonctionnement du moteur de rotation de la brosse et l’icône “ ” disparaît.

Mode ECO

S’affiche à l’écran lorsque vous appuyez sur le bouton (53) “ ”.

Niveau maximal du liquide dans le réservoir d’eau de récupération

S’affiche lorsque le liquide dans le réservoir d’eau de récupération a atteint le niveau maximum.

8.1 - URGENCE (Fig. A)

Le bouton d’urgence (22) est situé à un endroit facilement accessible à l’opérateur. Il doit être enfoncé avec force en cas de nécessité immédiate pour arrêter toutes les fonctions de la machine.
Pour réactiver le fonctionnement de la machine, tirez le bouton d’urgence jusqu’à ce qu’il s’enclenche et se réinitialise.

AVERTISSEMENT :
Appuyez sur le bouton d’urgence (22) lorsque la machine est en marche uniquement en cas de nécessité réelle. N’utilisez pas cette procédure pour arrêter la machine, cela pourrait entraîner des pannes graves.

9.1 - REMPLISSAGE DU RÉSERVOIR (Fig. D)

AVERTISSEMENT :
Versez dans le réservoir de l’eau propre du réseau à une température ne dépassant pas 50 °C.

- Avant de remplir le réservoir, vérifier le bidon de détergent chimique comme indiqué dans le paragraphe correspondant.
- À l’aide du tuyau amovible (55), verser de l’eau dans le réservoir (5) jusqu’à ce qu’il soit plein.
- Ne pas remplir complètement le réservoir, se référer au tube de niveau (15).
- Ou bien, ouvrez le bouchon (7) et utilisez la prise aquastop (56, si présente).

AVERTISSEMENT :
Toujours vérifier visuellement le niveau de remplissage afin de ne pas risquer de mouiller le sol.

- Une fois le réservoir rempli, fermer le bouchon (7) ou remettre le tuyau amovible (55) dans son logement.

9.2 - RÉSERVOIR DE DÉTERGENT CHIMIQUE (Fig. E)

- Soulevez avec précaution le réservoir d’eau de récupération (14a Fig. A) en vous assurant qu’il est vide.
- Vérifiez que le réservoir (57) contient la quantité de produit nécessaire pour la journée de travail.

En cas de remplacement du réservoir, procéder comme suit :

- Retirer le bouchon (58), extraire le réservoir (57) et insérer un nouveau réservoir de 5 litres, puis remettre le bouchon (58) avec le tube d’aspiration.

DANGER :

En cas de contact du détergent avec les yeux et la peau ou en cas d'ingestion, se reporter à la fiche de sécurité et d'utilisation du fabricant du détergent.

REMARQUE :

Les bidons à utiliser sont des bidons standard de 5 litres disponibles dans le commerce.

- Abaissez avec précaution le réservoir de récupération d'eau (14 Fig. A).
- Procéder à la purge d'air (voir la procédure à la rubrique « Bouton doseur de détergent chimique »).

10.1 - FONCTIONNEMENT (Fig. A)

10.1.a - Contrôles avant utilisation

- Vérifier que le tuyau d'évacuation de l'eau récupérée (12) est correctement raccordé et bien bouché.
- Vérifier que le raccord du tuyau d'aspiration (13) situé sur le groupe d'essuyage (11) n'est pas obstrué.
- Vérifier que le robinet d'alimentation en eau (4) est ouvert.
- Vérifiez que le réservoir de détergent chimique (57 Fig. E) contient suffisamment de produit pour la consommation journalière.
- Tournez la clé de contact (20) sur « 1 » et vérifiez l'état des batteries sur l'indicateur de charge (16).

10.1.b - Préparation de la machine et sélection du cycle

- Appuyez sur la pédale (3) pour abaisser le groupe d'essuie-glace (11).
- Appuyez sur la pédale (19) en la dégageant de son cran d'arrêt, la tête de brosse (10) s'abaisse.

REMARQUE :

La tête de brosse dispose de 2 modes de fonctionnement :

Pression normale

Elle se positionne automatiquement en (19b) une fois la pédale relâchée de la position relevée (19a).

Pression supplémentaire

À partir de la position (19b), relevez la pédale et enclenchez-la dans le dispositif d'arrêt prévu à cet effet en position (19c) ; une pression supplémentaire de 10 kg sera exercée sur la brosse.

- La machine peut effectuer 4 types de travail :

Cycle de lavage, brossage, séchage :

- Appuyez sur le bouton (50) "" pour démarrer l'aspirateur, sur le bouton (52) "" pour activer la rotation de la brosse et sur le bouton (51) "" pour activer l'alimentation en eau.
- Appuyez sur le bouton (49) "" pour activer le détergent chimique.
- Placez vos mains sur les capteurs tactiles (21) pour démarrer la rotation de la brosse, l'alimentation en eau et la traction.

REMARQUE :

Pour les sols peu sales, activez la fonction « ECO » en appuyant sur le bouton (53) "ECO", pour revenir aux paramètres initiaux, appuyez à nouveau sur le bouton (53) "ECO".

Cycle de séchage uniquement :

- Pour effectuer uniquement le cycle de sé-

chage, appuyez sur le bouton (50) “” pour démarrer l’aspirateur.
- Placez vos mains sur les capteurs tactiles (21) pour démarrer la traction et le séchage.

Cycle de brossage uniquement :
- Pour effectuer uniquement le cycle de brossage, appuyez sur le bouton (52) “” afin d’activer la rotation de la brosse.
- Placez vos mains sur les capteurs tactiles (21) pour démarrer la rotation de la brosse et la traction.

Cycle de lavage, brossage :

- Appuyez sur le bouton (52) “” pour activer la rotation de la brosse ; appuyez sur le bouton (51) “” pour activer l’alimentation en eau.
- Appuyez sur le bouton (49) “” pour activer le détergent chimique.
- Placez vos mains sur les capteurs tactiles (21) pour démarrer la rotation de la brosse, l’alimentation en eau et la traction.

10.1.c - Utilisation de la machine

- Après avoir allumé la machine et choisi le type de cycle de travail, commencez les opérations de nettoyage à l’aide de la poignée (1) et en posant les mains sur les capteurs tactiles (21) pour démarrer la traction et le nettoyage.

REMARQUE :
Faites attention aux sols particulièrement délicats ; n’utilisez pas la machine à l’arrêt avec la rotation de la brosse enclenchée.
Pour les taches particulièrement tenaces, il est possible de régler la vitesse d’avance sur « 0 » afin que la brosse travaille toujours dans la même position sans activer le moteur de traction.

REMARQUE :
Le nettoyage et le séchage corrects du sol s’effectuent en avançant la machine ; en reculant, la machine ne sèche pas ; à ce stade, toujours relever le racloir pour éviter d’endommager les caoutchoucs.

- Réglez la vitesse de traction comme indiqué précédemment.
- Si nécessaire, régler la quantité d’eau de lavage à l’aide du bouton (51) “”.
- Si nécessaire, régler la quantité de détergent chimique à l’aide du bouton (49) “”.
- Contrôler l’état de charge des batteries à l’aide de l’indicateur de batterie (16).

REMARQUE :
Après 3 minutes d’inutilisation, la machine s’éteint automatiquement.
Pour la remettre en marche, ramener la clé de la position « 1 » à « 0 », puis à nouveau sur « 1 ».

10.1.d - Fin d’utilisation et arrêt

- À la fin des opérations de nettoyage, avant d’éteindre la machine, arrêtez l’alimentation en eau, l’alimentation en détergent chimique et la rotation de la brosse en appuyant sur les boutons (51) “”, (49) “” et (52) “”.
- Soulevez la brosse en appuyant sur la pédale (19) jusqu’à la butée et en l’enclenchant dans le logement prévu à cet effet (19a).
- Continuer avec l’aspirateur en marche pour aspirer tout le liquide présent sur le sol, puis éteignez l’aspirateur à l’aide du bouton (50) “”.
- Soulevez le groupe essuie-glace (11) à l’aide de la pédale (3).

AVERTISSEMENT :

À la fin du nettoyage, soulevez toujours le groupe essuie-glace et la tête de brosse pour éviter de déformer les caoutchoucs et les poils.

- Tournez la clé de contact (20) sur « 0 » pour éteindre la machine.

REMARQUE :

Une fois la machine éteinte, si celle-ci n'est pas utilisée pendant plusieurs jours, il est conseillé d'appuyer sur le bouton d'urgence (22).

10.1.e - Alarme niveau maximal d'eau de récupération

Si, pendant l'utilisation de la machine, l'aspirateur s'éteint et que l'icône " " apparaît sur l'écran (46), cela signifie que le niveau de liquide dans le réservoir d'eau de récupération a atteint son niveau maximal.
Rendez-vous à la station de vidange d'eau et videz le réservoir d'eau de récupération comme indiqué dans le paragraphe correspondant.

- Pour désactiver l'alarme, éteignez puis rallumez la machine.

REMARQUE :

Pour le bon fonctionnement des capteurs de niveau, il est nécessaire de nettoyer soigneusement l'intérieur du réservoir (14).

11.1 - VIDANGE DE L'EAU DE RÉCUPÉRATION (Fig. H)

À la fin du cycle de lavage ou lorsque le réservoir d'eau récupérée (14 Fig. A) est plein, il est nécessaire de le vider en procédant comme suit :

REMARQUE :

Pour l'élimination de l'eau de récupération, respecter les normes en vigueur dans le pays d'utilisation de la machine.

- Placez la machine à proximité d'un siphon.
- Débrancher le tuyau (12) de son support.
- Retirez le bouchon (60) du tuyau (12) et vidangez complètement l'eau contenue dans le réservoir.

REMARQUE :

Il est possible de moduler la quantité d'eau qui s'écoule en appuyant sur l'extrémité du tuyau (12).

- Remettre le bouchon (60) sur le tuyau (12) et le replacer sur son support.

12.1 - ENTRETIEN ET NETTOYAGE

AVERTISSEMENT :

Toutes les opérations d'entretien doivent être effectuées avec la machine éteinte et les réservoirs vide.

12.2 - OPÉRATIONS À EFFECTUER TOUS LES JOURS

12.2.a - Vidange et nettoyage du réservoir d'eau propre (Fig. I)

AVERTISSEMENT :

À la fin des opérations de lavage, il est obligatoire de vider et nettoyer le réservoir d'eau propre (5) afin d'éviter tout dépôt ou incrustation.

Après avoir vidé le réservoir d'eau de récupération (14 Fig. A), vider le réservoir d'eau propre (5) en procédant comme suit :

- Placez la machine sur une bonde de vidange.
- Débrancher le tuyau (62) des crochets prévus à cet effet,
- Abaissez le tuyau au sol sur la bonde de vidange
- Ouvrez le robinet (63) et laissez l'eau s'écouler complètement.
- Laver l'intérieur du réservoir en laissant le tuyau de vidange ouvert et en introduisant de l'eau propre à partir du tuyau amovible (55 Fig. D).
- Une fois le nettoyage terminé, fermer le robinet (63) et accrocher le tuyau (62) dans les emplacements prévus à cet effet.

12.2.b - Nettoyage du réservoir d'eau de récupération (Fig. J)

AVERTISSEMENT :

À la fin des opérations de lavage, il est obligatoire de nettoyer le réservoir d'eau de récupération (14) afin d'éviter les dépôts ou les incrustations et la prolifération de bactéries, d'odeurs et de moisissures.

- Soulevez le couvercle (6).
- Retirez le bac de récupération des débris (64) et ouvrez son couvercle, puis nettoyez-le à l'eau courante en éliminant la saleté, les débris, etc. qui l'obstruent.
- Retirez et nettoyez le filtre d'aspiration (65) à l'eau courante.
- En laissant le tuyau d'évacuation (12 Fig. H) abaissé et le bouchon retiré, introduisez de l'eau par l'ouverture supérieure, puis rincez l'intérieur du réservoir jusqu'à ce que de l'eau propre s'écoule du tuyau d'évacuation.
- Remontez le tout en procédant dans l'ordre inverse.

REMARQUE :

Pour un séchage complet à l'intérieur du réservoir de récupération, maintenir le couvercle soulevé à l'aide du pied de support (43).

12.2.c - Nettoyage de l'essuie-glace (Fig. K)

Pour nettoyer correctement le racleur (28 Fig. C), il est nécessaire de le retirer en procédant comme suit :

- Desserrer les boutons (32 Fig. C) et retirer le racleur (28 Fig. C).
- Laver le racleur, en particulier les caoutchoucs (66) et (67), puis l'intérieur du raccord d'aspiration (68).

REMARQUE :

Si, lors du lavage, vous constatez que les caoutchoucs (66) et (67) sont endommagés ou usés, il est nécessaire de les remplacer ou de les retourner.

- Remontez le tout en procédant dans l'ordre inverse.

12.3 - OPÉRATIONS À EFFECTUER SELON LES BESOINS

12.3.a - Réglage du sens de marche (uniquement pour la version 50 D 55) (Fig. A)

Si, pendant les opérations de nettoyage (brosse en rotation), vous remarquez que la machine ne roule pas en ligne droite mais a tendance à aller vers la droite ou vers la gauche, vous pouvez régler la direction à l'aide du volant (59).

Démarrer la machine et mettre la brosse en rotation.

Si la machine a tendance à aller vers la droite, tournez légèrement le volant (59) vers « L » jusqu'à ce que la direction soit rectiligne ;

Si la machine a tendance à aller vers la gauche, tournez légèrement le volant (59) vers « R » jusqu'à ce que la direction soit rectiligne.

12.3.b - Nettoyage du filtre à eau (Fig. L)

- Sur le côté droit, sous la machine, fermer le robinet d'eau (4).
- Sur le filtre à eau (17), dévisser le couvercle transparent (75), puis retirer le filtre en filet (76).
- Nettoyez le filtre à mailles (76) à l'eau courante. Remplacez-le s'il est endommagé.
- Remontez le tout en procédant dans l'ordre inverse.
- Ouvrez le robinet d'eau (4).

12.3.c - Pare-éclaboussures amovible (Fig. F)

- (Uniquement pour la version 50 D 60) Retirez les deux goupilles (61).
- Soulever le pare-éclaboussures (9) pour le dégager des goupilles, puis le retirer par l'avant.

12.3.d - Remplacement de la brosse (Fig. M)

Il est nécessaire de remplacer la brosse lorsqu'elle est usée et que la longueur des poils est inférieure à 2 cm ou en fonction du type de sol à laver ; pour la remplacer, procéder comme suit :

- Tourner la clé de contact (20 Fig. A) sur « 1 ».
- Avec la tête de brosse (10) relevée, appuyez sur le bouton (54) « » et activez la procédure de déverrouillage.
- Retirez et remplacez la brosse (27).
- Placez la nouvelle brosse sous la tête de brosse (19).
- Abaissez la tête de brosse (10) en actionnant la pédale comme indiqué dans le paragraphe correspondant.
- À l'aide des boutons (47 Fig. A), ramener la vitesse d'avance à la valeur « 0 ».
- Appuyez sur le bouton (52 Fig. A) pour activer la rotation de la brosse.
- Actionner les capteurs tactiles (21 Fig. A) sur la poignée, la bride porte-balai commencera à tourner en accrochant la brosse.

12.3.e - Remplacement des caoutchoucs du racloir (Fig. K)

Lorsque vous constatez que le sol sèche difficilement ou qu'il reste des traces d'eau, il est nécessaire de vérifier l'état d'usure des caoutchoucs du racloir (28 Fig. C) :

- Retirez le racleur (28 Fig. C) comme indiqué dans le paragraphe « Nettoyage du racleur ».
- À l'aide des languettes (69), dégager et retirer les bandes élastiques (70) des fixations (71), puis retirer le caoutchouc extérieur (66).
- À l'aide des languettes (72), détachez et retirez les bandes élastiques (73) des fixations (74), puis retirez le caoutchouc intérieur (67).

REMARQUE :

Lorsque les caoutchoucs (66) ou (67) sont usés d'un côté, ils peuvent être retournés une seule fois.

- Remplacer ou retourner les caoutchoucs (66) ou (67) sans les inverser.
- Remontez le tout en procédant dans l'ordre inverse.

REMARQUE :

Il existe deux types de caoutchoucs :
Des patins en caoutchouc pour tous les types de sols et des patins en polyuréthane pour les sols d'ateliers mécaniques, sales et huileux.

12.3.f - Réglage de l'incidence du balai d'essuie-glace (Fig. N)

REMARQUE :

Cette opération doit être effectuée sur un sol préalablement mouillé ou humide.

- Tourner la clé de contact (20 Fig. A) sur « 1 ».
- Abaissez le groupe essuie-glace (11) à l'aide de la pédale (3).
- Démarrer l'aspirateur à l'aide du bouton (50 Fig. A).
- Avancez de quelques mètres, puis arrêtez l'aspirateur et immobilisez la machine.
- Actionner le bouton (77) pour régler l'incidence des caoutchoucs de l'essuie-glace sur le sol. Tourner dans le sens horaire pour augmenter l'incidence et dans le sens inverse pour la réduire.
  A = trop enfoncé
  B = trop relevé
  C = position correcte

REMARQUE :

L'incidence est correcte lorsque, lors du passage sur la zone aspirée, il n'y a pas de fuite de liquide sur le sol et que le caoutchouc a une incidence constante sur toute sa longueur.

12.3.g - Remplacement des fusibles (Fig. O)

AVERTISSEMENT :
Remplacer le fusible grillé par un fusible de même ampérage.

- Appuyez sur le bouton d'urgence (22).
- Dévissez et retirez le bouton d'urgence (22) du couvercle (80).
- Dévisser les vis (79) et retirer avec précaution le couvercle (80) pour accéder au compartiment électronique.

AVERTISSEMENT :
Faites attention au câblage de la clé de contact monté sur le couvercle (80).

- Remplacer le fusible concerné :

(81) - Fusible de la clé, F1 3A

(82) - Fusible pompe à eau, F2 3A

(83) - Fusible aspiration, F3 20A

(78) - Fusible principal, F0 70A

- Soulevez avec précaution le réservoir d'eau de récupération (14a Fig. A) en vous assurant qu'il est vide.
- Débranchez le connecteur de batterie (37 Fig. G) du connecteur principal de la machine (38 Fig. G).
- Selon le modèle de production, remplacez le fusible principal situé dans le compartiment de la batterie (78 Fig. A), ou situé dans le compartiment électronique (78 Fig. O).

- Remontez le couvercle (80) à l'aide des vis (79).
- Remontez le bouton d'urgence (22) sur le couvercle (80).
- Réinitialiser le bouton d'urgence (22).

13.1 - RÉGLAGE DES PARAMÈTRES (Fig. A)

13.1.a - Paramètres OPÉRATEUR

L'opérateur peut accéder au menu pour régler les paramètres suivants :

- **Langue**
- **Type de batterie**
- **Écran - Contraste et luminosité**
- **Doseur de détergent chimique**

Pour accéder au menu, procédez comme suit :

- Appuyez sur les boutons (48) "R" et (52) "" et maintenez-les enfoncés, puis placez la clé de contact (20) sur « 1 » pour afficher l'écran suivant :

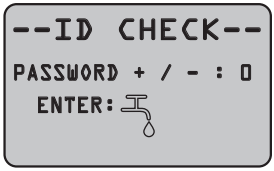

- Relâchez les boutons enfoncés.
- Entrez le mot de passe en appuyant sur les touches (47a) "+" (47b) "—" jusqu'à ce que le chiffre « 10 » s'affiche à l'écran.
- Appuyez sur la touche (51) "" pour confirmer le mot de passe et accéder au menu de réglage des paramètres ; l'écran suivant s'affiche :

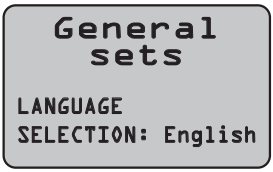

- Faites défiler le menu de configuration des paramètres à l'aide des boutons (52) "" et (50) "" pour afficher les écrans suivants :

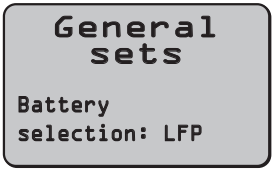

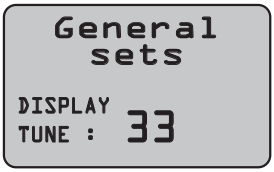

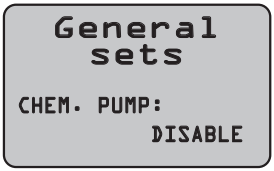

Réglage de la langue :

- Accédez au menu de réglage des paramètres jusqu'à ce que l'écran suivant s'affiche :

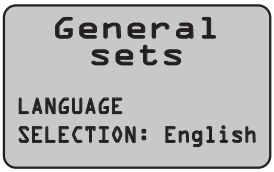

- Choisissez la langue à l'aide des touches (47a) "+" et (47b) "—" , puis appuyez sur la touche (51) "" pour confirmer votre choix.

Réglage du type de batteries:

AVERTISSEMENT :

Ne modifiez pas ce paramètre. Utilisez uniquement la configuration « LFP » car elle est spécifique à la batterie installée.

- Accédez au menu de réglage des paramètres jusqu'à ce que l'écran suivant s'affiche :

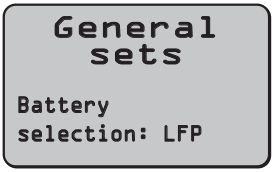

- Sélectionnez le type de piles à l'aide des touches (47a) "+" et (47b) "—",, puis appuyez sur la touche (51) "💧" pour confirmer votre choix.
- **Wet24 = Piles ACIDE**
- **Gel24 = Batteries au gel**
- **Agm24 = Batteries AGM**
- **LFP = Batterie au lithium SYCAIN**

Réglage de l'affichage - contraste et luminosité:

- Accédez au menu de réglage des paramètres jusqu'à ce que l'écran suivant s'affiche :

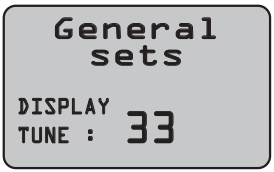

- Choisissez le type de contraste de l'écran en réglant une valeur comprise entre « 5 et 50 » à l'aide des touches (47a) "+" et (47b) "—", puis appuyez sur la touche (51) "💧" pour confirmer votre choix et passer au réglage de la luminosité.

- Choisissez le type de luminosité de l'écran en réglant une valeur comprise entre « 0 et 10 » à l'aide des touches (47a) "+" et (47b) "—", puis appuyez sur la touche (51) "💧" pour confirmer votre choix

Réglage du doseur de détergent chimique:

AVERTISSEMENT:

Ne modifiez pas ce paramètre !
Cette fonctionnalité est standard sur ce type de machine.

- Accédez au menu de réglage des paramètres jusqu'à ce que l'écran suivant s'affiche :

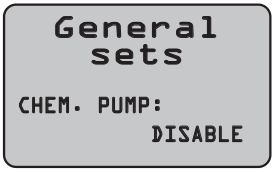

- Activez ou désactivez la pompe de détergent chimique à l'aide des touches (47a) "+" et (47b) "—", puis sélectionnez « Disable » pour la désactiver ou « Enabled » pour l'activer, puis appuyez sur la touche (51) "💧" pour confirmer votre choix

14.1 - ALARMES PENDANT LE FONCTIONNEMENT (Fig. A)

En cas de dysfonctionnement de la machine, le type d'alarme s'affiche sur l'écran (46) comme indiqué dans la liste ci-dessous.
Consultez la liste et appliquez la solution recommandée pour rétablir le bon fonctionnement de la machine.
Si les solutions recommandées ne fonctionnent pas, contactez le service d'assistance technique.

ALARME	SIGNIFICATION	SOLUTION
AL_1: Function Brushes Ammeter	**Protection ampèremétrique des balais**	Vérifier le mode d'utilisation de la fonction balais. Courant de travail élevé détecté par le moteur des balais.
AL_2: Function Vacuum Ammeter	**Protection ampèremétrique aspirateur**	Vérifier l'absorption du moteur aspirateur. Courant de travail élevé détecté par le moteur aspirateur.
AL_3: Function Powerstage Fail	**Étage de puissance endommagé**	Étage de puissance des balais ou aspirateur endommagé : remplacer la carte.
AL_4: Function Overcurrent	**Surintensité sur les sorties balais ou aspirateur**	Court-circuit détecté sur la sortie du moteur des balais ou de l'aspirateur : vérifier les connexions et l'état des moteurs.
AL_5: Function Overtemperature	**Protection thermique sur l'étage balais/aspirateur**	Surchauffe de l'étage de puissance des brosses et de l'aspirateur : vérifier les absorptions.
AL_10: UnderVoltage	**Sous-tension**	Utilisé uniquement sur les batteries de type LFP lorsque la tension chute instantanément à 21,6 V. Arrêt automatique au bout de 3 minutes. Solution : charger la batterie.
AL_14: Traction Release Pedal	**Protection de l'opérateur contre les démarrages intempestifs de la machine**	Redémarrer la machine en veillant à ne pas garder le doigt sur le système tactile.
AL_15: Traction Overtemperature	**Protection thermique sur l'étage de traction**	Surchauffe de l'étage de puissance de traction : vérifier les absorptions.
AL_16: Traction Powerstage Fail	**Étage de puissance Traction endommagé**	Étage de puissance de traction endommagé : remplacer la carte.
AL_17: Traction Overcurrent	**Surintensité sur la sortie Traction**	Court-circuit détecté sur la sortie moteur de traction : vérifier les connexions et l'état du moteur.
AL_18: Traction Tract. Ammeter	**Protection ampèremétrique Traction**	Vérifier le mode d'utilisation de la fonction traction. Courant de travail élevé détecté par le moteur de traction.

ALARME	SIGNIFICATION	SOLUTION
AL_20: General EEprom Fail	**Erreur de lecture de la mémoire interne**	Remplacer la carte.
AL_21: General Key-off failure	**Séquence de touches incorrecte**	Rebond détecté sur le signal de la clé : vérifier les connexions entre l t la batterie, le clavier et la carte de fonctions.
AL_22: General Main rele fail	**Relais général endommagé**	Le relais général sur la carte semble endommagé : remplacer la carte. L'alarme est également générée en cas de fusible de puissance endommagé.
AL_23: General Overvoltage	**Surtension**	Surtension détectée sur la carte de fonctions. Vérifier les connexions des batteries.
AL_24: Traction Batt connection	**Batteries non connectées à la carte de fonctions**	Vérifier le mode d'utilisation de la fonction traction. Courant de travail élevé détecté au niveau du moteur de traction.
AL_25: General Keyboard fail	**Absence de communication entre le tableau de bord et les fonctions**	Vérifier les connexions entre la carte clavier et les fonctions.

15.1 - RECHERCHE DE PANNES

PROBLÈME	CAUSE	SOLUTION
En tournant la clé de contact (20) sur « 1 », l'écran ne s'allume pas.	Les piles sont déchargées.	Vérifiez l'état de charge des piles.
	Bouton d'urgence enfoncé.	Réinitialisez le bouton d'urgence.
	Connexion des batteries incorrecte ou absente.	Vérifier et corriger le raccordement des piles.
	Fusibles grillés.	Vérifier et remplacer le fusible 3 A ou le fusible général 75 A.
	Bloc de contact endommagé.	Remplacer. (*)
La brosse ne tourne pas.	Bouton de la brosse non enfoncé.	Appuyez sur le bouton.
	Carte de fonctions endommagée.	Remplacer. (*)
	Carte d'affichage endommagée.	Remplacer. (*)
	Moteur de la brosse endommagé.	Remplacer. (*)

PROBLÈME	CAUSE	SOLUTION
L'aspirateur ne fonctionne pas.	Bouton de l'aspirateur non enfoncé.	Appuyer sur le bouton.
	Réservoir d'eau de récupération plein.	Vider, laver et nettoyer le réservoir et le capteur de niveau.
	Le bac à débris et le filtre d'aspiration sont sales.	Nettoyer le bac et le filtre.
	Carte de fonctions endommagée.	Remplacer. (*)
	Carte d'affichage endommagée.	Remplacer. (*)
	Moteur d'aspiration endommagé.	Remplacer. (*)
Le détergent chimique ne sort pas.	Pompe chimique désactivée.	Modifier le réglage dans les paramètres.
	Bouton du détergent chimique non enfoncé.	Appuyer sur le bouton.
	Réservoir vide.	Remplacer.
	Tuyau bouché.	Nettoyer les tuyaux.
	Pompe défectueuse.	Remplacer. (*)
	Carte de fonctions endommagée.	Remplacer. (*)
La machine ne sèche pas bien et laisse des traces d'eau sur le sol.	Tuyau d'aspiration bouché.	Vérifiez et nettoyez si nécessaire le tuyau d'aspiration qui relie le racloir au réservoir d'eau de récupération.
	Racloir mal réglé.	Régler l'incidence du racloir.
	Racloir sale.	Nettoyer le racleur.
	Réservoir d'eau de récupération plein.	Vider le réservoir.
	Bac à débris et filtre d'aspiration sales.	Nettoyer le bac et le filtre.
	Les caoutchoucs du racloir sont usés.	Retourner ou remplacer les balais d'essuie-glace.
	Moteur d'aspiration endommagé.	Remplacer. (*)

PROBLÈME	CAUSE	SOLUTION
L'eau ne s'écoule pas.	Bouton de distribution d'eau non enfoncé.	Appuyez sur le bouton.
	Réservoir vide.	Remplissez le réservoir.
	Le robinet est fermé.	Ouvrez le robinet.
	Filtre bouché.	Nettoyer le filtre.
	Électrovanne ou pompe à eau endommagée.	Remplacer. (*)
	Carte de commande endommagée.	Remplacer. (*)
Nettoyage du sol insuffisant.	Brosses ou détergent inadaptés.	Utiliser des brosses ou des détergents adaptés au type de sol ou de saleté à nettoyer.
	Brosse usée.	Remplacer la brosse.

(*) Appeler le service d'assistance pour le remplacement.

16.1 - GARANTIE

Pendant la période de garantie, toutes les pièces défectueuses ou défectueuses seront réparées ou remplacées gratuitement.
Sont exclues de la garantie toutes les pièces endommagées par une manipulation incorrecte ou une utilisation inappropriée de la machine.
Pour activer la procédure de garantie, veuillez contacter votre revendeur ou le centre d'assistance compétent muni du document d'achat.

17.1 - DÉMOLITION DE LA MACHINE

DANGER :

Les batteries et les pièces électriques sont considérées comme des déchets spéciaux et doivent donc être éliminées dans des centres de collecte appropriés, conformément à la réglementation en vigueur dans le pays d'utilisation.

18.1 - SCHÉMA ÉLECTRIQUE

Légende :

BAT	Batteries
DISP	Indicateur de batterie Sycain
EB1	Carte de fonction
EB2	Panneau d'affichage et de commande
EV	Électrovanne
F0	Fusible principal (70 A)
F1	Fusible à clé (3 A)
F2	Fusible de la pompe à eau (5 A)
F3	Fusible du moteur d'aspiration (20 A)
KEY	Clé de contact
L1	Éclairage de travail
MA	Moteur d'aspiration
MS	Moteur à balais
MT	Moteur de traction
PA	Pompe à eau
PC	Pompe à détergent chimique
PE	Bouton d'urgence
SB	Connecteur SB
S1	Capteur de niveau d'eau de récupération
S2	Capteurs de présence de l'opérateur

Codes couleur :

BK	Noir
BU	Bleu
BN	Marron
GN	Vert
GY	Gris
OG	Orange
PK	Rose
RD	Rouge
VT	Violet
WT	Blanc
YE	Jaune

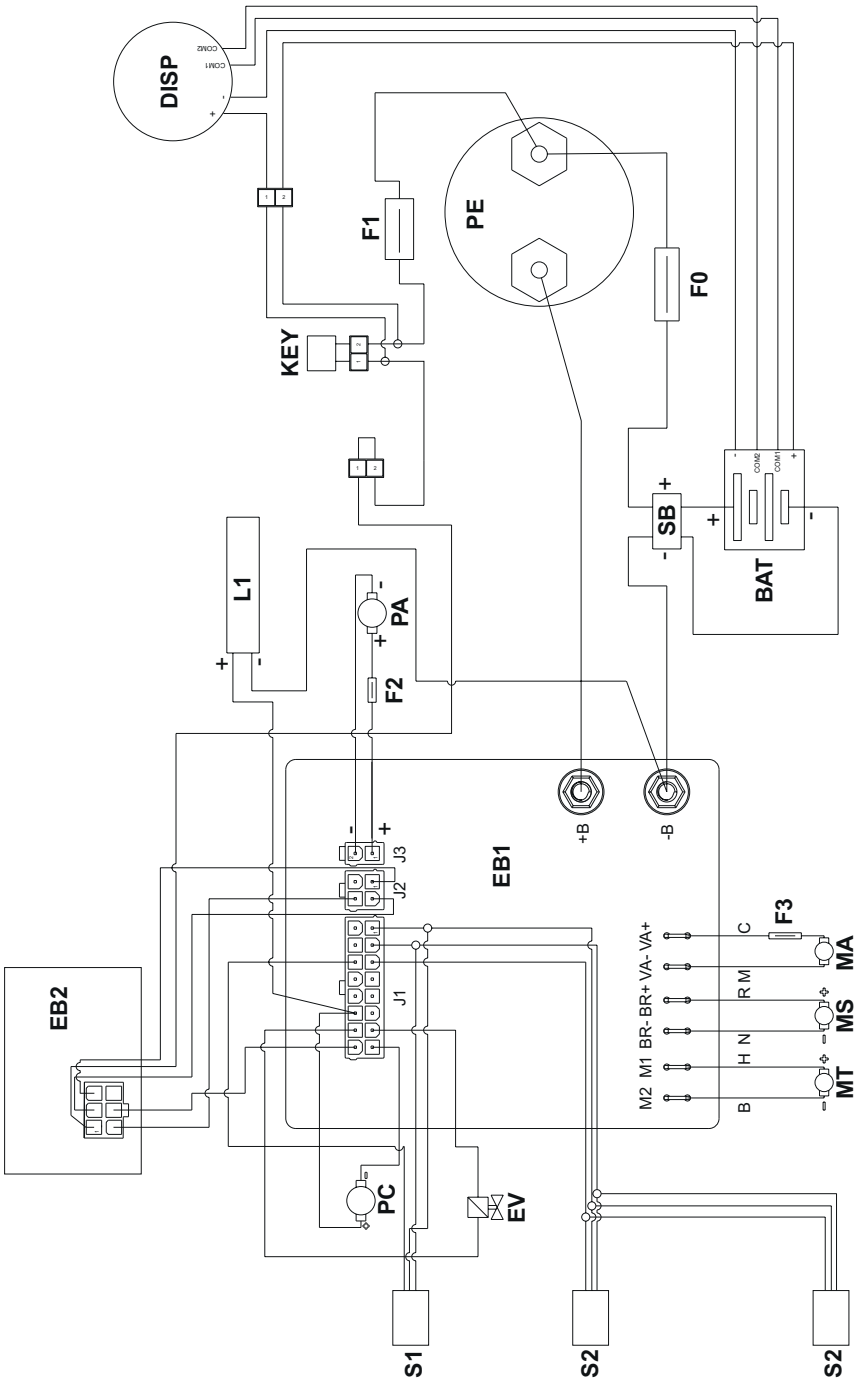
DISP
COM2
COM1
+
F1
PE
F0
KEY
SB
BAT
L1
PA
F2
EB1
+B
-B
J3
J2
J1
F3
EB2
M2 M1 BR- BR+ VA- VA+
C
R M
H N
B
MA
MS
MT
PC
EV
S1
S2
S2

Sehr verehrter Kunde,
Wir bedanken uns bei Ihnen dafür, dass Sie eines unserer Produkte zur Reinigung Ihrer Räume gekauft haben.

Der von Ihnen erworbene Wasch-Trockenfußbodenreiniger wurde für eine unkomplizierte Handhabung und für eine lange Lebensdauer entwickelt.

Uns ist bewusst, dass ein gutes Produkt, um im Laufe der Zeit gut zu bleiben, ständig verbessert we die jene zufrieden zu stellen, die tagtäglich mit ihm umgehen. Daher wünschen wir uns, dass Sie nicht nur ein zufriedener Kunde sind, sondern auch ein Partner, der sich nicht davor scheut, uns seine Meinungen und seine jeden Tag mit dem Gerät gemachten Erfahrungen mitteilt.

INHALTSANGABE

INHALTSANGABE **2**
TECHNISCHE DATEN **3**
1.1 - EINLEITUNG **4**
2.1 - BESCHEIDSEHEN DER MASCHINE (Abb. A) **4**
3.1 - AUSPACKEN (Abb. B) **5**
3.1.a - Maschinenausstattung (Abb. B) 5
4.1 - MONTAGE DER KOMPONENTEN **5**
4.1.a - Einbau der Sauglippe (Abb. C) 5
4.1.b - Einbau der Bürste (Abb. B) 5
4.1.c - Einbau und Anschluss der Batterien (Abb. A) 5
5.1 - AUFLADEN DER BATTERIEN (Abb. G) **6**
5.1.a - Aufladen der Batterien über ein externes Ladegerät (Abb. G) 6
5.1.b - Aufladen der Batterien über das bordeigene Ladegerät (falls vorhanden) (Abb. G) 6
6.1 - BEDIENELEMENTE UND SCHALTER (Abb. A) **7**
6.2 - BEISPIEL FÜR EINEN ARBEITSZYKLUS (Abb. A) **9**
7.1 - DISPLAY (Abb. A) **10**
8.1 - NOTFALL (Abb. A) **11**
9.1 - BEFÜLLEN DES BEHÄLTERS (Abb. D) **11**
9.2 - CHEMISCHER REINIGUNGSTANK (Abb. E) **11**
10.1 - BETRIEB (Abb. A) **12**
10.1.a - Kontrollen vor der Verwendung 12
10.1.b - Maschine vorbereiten und Zyklus auswählen 12
10.1.c - Verwendung der Maschine 13
10.1.d - Ende der Verwendung und Ausschalten 13
10.1.e - Alarm bei maximalem Wasserstand im Auffangbehälter 14
11.1 - ENTLEERUNG DES AUFGEFANGENEN WASSERS (Abb. H) **14**
12.1 - WARTUNG UND REINIGUNG **14**
12.2 - TÄGLICH DURCHZUFÜHRENDE ARBEITEN **15**
12.2.a - Entleeren und Reinigen des Frischwassertanks (Abb. I) 15
12.2.b - Reinigung des Brauchwassertanks (Abb. J) 15
12.2.c - Reinigung der Sauglippe (Abb. K) 15
12.3 - NACH BEDARF DURCHZUFÜHRENDE ARBEITEN **16**
12.3.a - Einstellung der Fahrtrichtung (nur bei Version 50 D 55) (Abb. A) 16
12.3.b - Reinigung des Wasserfilters (Abb. L) 16
12.3.c - Abnehmbare Spritzschutz (Abb. F) 16
12.3.d - Austausch der Bürste (Abb. M) 16
12.3.e - Austausch der Sauglippen (Abb. K) 16
12.3.f - Einstellung des Sauglippenwinkels (Abb. N) 17
12.3.g - Auswechseln der Sicherungen (Abb. O) 17
13.1 - EINSTELLUNG DER PARAMETER (Abb. A) **18**
13.1.a - Parameter BEDIENER 18
14.1 - ALARME WÄHREND DES BETRIEBS (Abb. A) **20**
15.1 - FEHLERSUCHE **21**
16.1 - GARANTIE **23**
17.1 - VERSCHROTTUNG DER MASCHINE **23**
18.1 - SCHALTPLAN **24**

TECHNISCHE DATEN

	REXA 50 D 55 Li WSD 50 D 55 Li	REXA 50 D 60 Li WSD 50 D 60 Li
Führungstyp	Nachläufer-Scheuersaugmaschinen	
Merkmale		
Betrieb und Stromversorgung	Batterien - 24 V	
Batterietyp	N° 1 - 24V 100Ah (Li)	
Ladegerät	15 A	
Gesamtleistung	1108 W	1058 W
Betriebsdauer - 100Ah (Li)	3 h 15 min	3 h
Antrieb	Traktioniert	
Waschfußbreite	530 mm	600 mm
Saugfußbreite	750 mm	
Theoretische Stundenleistung	2650 m^2/h	3050 m^2/h
Echte Stundenleistung	1690 m^2/h	1830 m^2/h
Vibration Hand-Arm (ISO 5349-1)	< 2,5 m/s^2	
Schalldruck (ISO 11203) (LpA)	< 70 dB(A)	
Schalldruck im lautlosen Modus (LpA)	-	
IP-Schutzklasse	IPX3	
Bürste		
Durchmesser / pad / Anzahl	530 mm / 21” / 1	310 mm / 12” / 2
Motorleistung / Anzahl	500 W / 1	450 W / 1
Drehgeschwindigkeit Bürste	165 giri/min.	200 giri/min.
Spezifischer Druck	13 g/cm^2	20 g/cm^2
Spezifischer Druck (zusätzlicher Druck)	20 g/cm^2	30 g/cm^2
Antrieb		
Maximale Nutzungsneigung während der Arbeit	2 %	
Maximale Steigung im leeren Zustand (*)	12 %	
Motorleistung	180 W	
Höchstgeschwindigkeit im Arbeitsbetrieb	5 km/h	
Saugen		
Motorleistung	380 W	
Unterdruck (Wassersäule)	105 mbar / 1050 mmH_2O	
Luftmenge	45 l/sec	
Tank		
Recycling	Nein	
Wassertankkapazität	50 l	
Rückgewinnungstankkapazität	50 l	

	REXA 50 D 55 Li WSD 50 D 55 Li	REXA 50 D 60 Li WSD 50 D 60 Li
Bemessungen		
Maschinenabmessungen (Länge x Breite x Höhe)	1339 x 563 x 1069 mm	1236 x 672 x 1069 mm
Maschinenbreite - Rakel	801 mm	
Abmessungen Batteriefach (Länge x Breite x Höhe)	345 x 345 x 295 mm	
Gewicht		
Leergewicht	85,5 kg	86 kg
Gewicht mit Batterien 100Ah (Li)	120,5 kg	121 kg
Betriebsgewicht (GVW)	212 kg	213 kg

(*) Die Maschine wurde unter folgenden Bedingungen getestet:
- Standardbatterie
- Leere Tanks
- Rohbetonrampe
- Rampenlänge 15 m

1.1 - EINLEITUNG

HINWEIS:

Die Zahlen und Verweise in Klammern beziehen sich auf die in der beiliegenden Gebrauchsanweisung angegebenen Komponenten.

GEFAHR:

Lesen Sie vor der Verwendung der Maschine sorgfältig die diesem Dokument beigefügte Broschüre „SICHERHEITSHINWEISE FÜR BODENREINIGER“ durch.

2.1 - BESCHEIDSEHEN DER MASCHINE (Abb. A)

(1) Führungsgriff.
(2) Bedienfeld.
(3) Pedal zum Anheben/Absenken der Sauglippe.
(4) Wasserhahn.
(5) Frischwassertank.
(6) Deckel des Brauchwassertanks.
(7) Verschlusskappe mit Schlauch zum Einfüllen von Wasser.
(8) Antriebsräder.
(9) Abnehmbare Spritzschutz.
(10) Bürstenkopf.
(11) Sauglippen-Baugruppe.
(12) Ablaufrohr für das Auffangwasser.
(13) Sauglippen-Ansaugrohr.
(14) Wasserrückgewinnungsbehälter.
  (14a) Wasserrückgewinnungsbehälter angehoben.
(15) Rohr für den Wasserstand des sauberen Wassers.
(16) Lithium-Batterie-Ladeanzeige.
(17) Wasserfilter.
(18) Schwenkbare Hinterräder.
(19) Pedal zum Anheben/Absenken des Bürstenkopfes.
  (19a) Bürstenkopf angehoben
  (19b) Bürstenkopf abgesenkt
  (19c) Bürstenkopf abgesenkt mit Zusatzdruck

(20) Zündschlüssel.
(21) Touch-Sensoren für Anwesenheit des Bedieners.
(22) NOT-AUS-Taste zum sofortigen Stoppen aller Funktionen.
(23) LED-Frontleuchte (leuchtet immer, wenn die Maschine gestartet ist).

3.1 - AUSPACKEN (Abb. B)

Nachdem Sie die Verpackung gemäß den Anweisungen auf der Verpackung entfernt haben, überprüfen Sie die Unversehrtheit der Maschine und aller mitgelieferten Komponenten.
Bei offensichtlichen Schäden wenden Sie sich bitte innerhalb von 3 Tagen nach Erhalt an Ihren Händler vor Ort und den Spediteur.

- Schneiden Sie das Band (24) durch.
- Entfernen Sie den Holzblock (25) vor den Antriebsrädern.
- Heben Sie den Bürstenkopf (10 Abb. A) an, indem Sie auf das Pedal (19 Abb. A) drücken (siehe entsprechenden Abschnitt).
- Heben Sie die Sauglippenhalterung mit dem Pedal (3 Abb. A) an.
- Die mitgelieferte Rutsche (26) anbringen und die Maschine von der Palette abladen.

3.1.a - Maschinenausstattung (Abb. B)

Das folgende Zubehör ist im Lieferumfang enthalten:
(20) Zündschlüssel.
(27) Bürste (1 x 50 D 55 - 2 x 50 D 60).
(28) Sauglippe.
(29) Bedienungs- und Wartungsanleitung für die Maschine.
(30) Bedienungsanleitung für das Ladegerät.

4.1 - MONTAGE DER KOMPONENTEN

4.1.a - Einbau der Sauglippe (Abb. C)

- Die beiden Handräder (32) an der Sauglippe (28) lösen.
- Die Sauglippe (28) auf die Halterung (33) montieren und die beiden Handräder (32) festziehen.

4.1.b - Einbau der Bürste (Abb. B)

- Heben Sie den Spritzschutz (9) leicht an und entfernen Sie die Polystyrol-Schutzabdeckung (34).
- Montieren Sie die Bürste (27 Abb. M) wie im Abschnitt „Bürstenwechsel" beschrieben.

4.1.c - Einbau der Batterie (Abb. A)

WARNUNG:
Der Austausch, Einbau und Anschluss der Lithium-Batterie darf nur von Fachpersonal durchgeführt werden.

5.1 - AUFLADEN DER BATTERIEN (Abb. G)

Der Ladezustand des Akkus wird durch die Akkuanzeige (16) angezeigt.
Laden Sie den Akku nach jedem Arbeitseinsatz oder spätestens dann, wenn das Akkusymbol "+ −" auf dem Display (46) zu blinken beginnt, was einer Restladung von ca. 20 % auf der Akkuanzeige entspricht.

HINWEIS:
Die Lithium-Batterie kann auch mit Teilladungen aufgeladen werden.

GEFAHR:
Lassen Sie die Lithium-Batterie nicht mit einem niedrigen Ladezustand stehen.

WENN SIE DAS GERÄT MIT EINEM NIEDRIGEN LADESTAND LASSEN, KANN DIES ZU EINER IRREVERSIBLEN BLOCKIERUNG DES AKKUS FÜHREN, SODASS ER UNBRAUCHBAR WIRD.

Sobald die Batterie unter 20 % Restladung fällt, was auf der Batterieanzeige (16) angezeigt wird, laden Sie sie sofort nach Beendigung der Arbeit auf.

Wenn der Prozentsatz bei etwa 10 % Restladung liegt, werden die Reinigungsfunktionen angehalten, nur der Antrieb bleibt aktiv. Begeben Sie sich in diesem Fall zum Ladestandort und laden Sie die Batterie sofort auf.

Laden Sie den Akku in gut belüfteten Räumen, die den geltenden Vorschriften des Landes entsprechen, in dem das Gerät verwendet wird.
Beachten Sie die Sicherheitshinweise in Kapitel 1 dieses Handbuchs.

WARNUNG:
Beachten Sie die Informationen und Warnhinweise zum Lithium-Akku und zum Bordladegerät im Handbuch des Ladegeräts, das diesem Handbuch beiliegt.

- Fahren Sie mit der Maschine in die Nähe der Batterieladestation.
- Den Zündschlüssel (20) auf „0” stellen, um die Maschine auszuschalten.
- Heben Sie den Auffangbehälter für Wasser (14) an und vergewissern Sie sich, dass er leer ist.
- Trennen Sie im Batteriefach die Batterieverbindung (37) vom Hauptstecker der Maschine (38).
- Schließen Sie den Batterieanschluss (38) an den Stecker des Ladegeräts (39) an.
- Den Stecker (31) des Ladegeräts (36) ziehen und an die Steckdose (41) anschließen (die Netzspannung und -frequenz müssen mit den entsprechenden Werten des Ladegeräts übereinstimmen, die auf dem Typenschild der Maschine angegeben sind).

HINWEIS:
Während des Ladevorgangs kann bei auf „1” gestelltem Zündschlüssel (20) der Ladezustand in Prozent auf der Batterieanzeige (16) abgelesen werden.

- Wenn der Ladezustand 100 % erreicht, ist der Ladevorgang der Batterie abgeschlossen.
- Stellen Sie sicher, dass die Maschine ausgeschaltet ist, indem Sie den Schlüssel (20) auf „0” stellen.
- Den Stecker (31) des Ladegeräts (36) aus der Steckdose (41) ziehen.
- Trennen Sie den Batterieanschluss (37) vom Stecker des Ladegeräts (39).
- Schließen Sie den Batterieanschluss (37) wieder an den Hauptstecker der Maschine (38) an.
- Senken Sie den Auffangbehälter für Wasser (14) vorsichtig ab.

WARNUNG:
Wenn die Maschine längere Zeit nicht benutzt wird, halten Sie den Ladezustand der Batterie über 50 %. Laden Sie die Batterie mindestens alle 6 Monate vollständig auf.

6.1 - BEDIENELEMENTE UND SCHALTER (Abb. A)

WARNUNG:

Vor der Verwendung der Maschine muss der Arbeitszyklus wie im entsprechenden Abschnitt angegeben eingestellt werden.

(16) Batterieanzeige

- Liefert die folgenden Informationen zur Lithiumbatterie:
  - *Prozentuale Restladung.*
  - *Betriebsstatus – „STANDBY“, „CHARGE“, „DISCHARGE“.*
  - *Verfügbare Betriebszeit „TIME LEFT“, geschätzt zum Zeitpunkt der Ablesung bei aktivierten Funktionen.*

(20) Zündschlüssel

- Durch Drücken und Drehen im Uhrzeigersinn auf „1” werden die Stromkreise eingeschaltet und die Maschine kann betrieben werden.
- Durch Drücken und Drehen gegen den Uhrzeigersinn auf „0” wird die Spannung von den Stromkreisen getrennt und der Schlüssel befindet sich in der Entnahmeposition.

(21) Berührungssensoren für Anwesenheit des Bedieners

- Beim Start der Maschine erscheinen auf dem Display (46) zwei blinkende Symbole “”.
- Um die Maschine zu entriegeln, müssen beide Berührungssensoren (21) gleichzeitig betätigt werden.
- Nach der Entriegelung starten durch Betätigen der Berührungssensoren bei gedrückter Taste (52) “” und Taste (51) “” die Bürstenrotation und die Wasserzufuhr.
- Drücken Sie die Taste (47a) “”, um die Fahrgeschwindigkeit der Maschine einzustellen.

HINWEIS:

Nach dem Entriegeln kann die Maschine auch durch Betätigen nur eines der beiden Berührungssensoren in Betrieb genommen werden.
Nach 5 Sekunden Inaktivität der Berührungssensoren blinken die beiden Symbole „“ wieder auf. Wiederholen Sie dann den Entriegelungsvorgang.

(46) Display

- Leuchtet auf, nachdem die Spannung über den Zündschlüssel (20) auf „1“ geschaltet wurde.
- Auf dem Display werden der Maschinenstatus, die Betriebsstunden und Alarmmeldungen angezeigt.

(47) Tasten zur Geschwindigkeitsregelung

- Taste (47a) “”: Durch Drücken wird die Fahrgeschwindigkeit erhöht.
- Taste (47b) “”: Durch Drücken wird die Fahrgeschwindigkeit verringert.
- Die eingestellte Geschwindigkeit wird im Display (46) durch das Symbol “” angezeigt

(48) Rückwärtstaste

HINWEIS:

Vor dem Rückwärtsfahren die Sauglippenbaugruppe (11) mit dem Pedal (3) anheben.

- Überprüfen Sie auf dem Display (46), ob mindestens die Mindestfahrgeschwindigkeit eingestellt ist.
- Wenn diese Taste gedrückt gehalten wird, während die Berührungssensoren (21) betätigt werden, fährt die Maschine rück-

wärts in Richtung des Bedieners. Auf dem Display (46) erscheint das Symbol “R”.

(49) Dosierschalter für chemisches Reinigungsmittel

- Durch Drücken der Taste (49) “” wird auf dem Display (46) das Symbol “” angezeigt und die Dosierpumpe für Reinigungsmittel aktiviert.
- Durch wiederholtes Drücken der Taste (49) “” wird die Dosiermenge des chemischen Reinigungsmittels erhöht. Bei Erreichen der auf dem Display (46) durch das Symbol “” angezeigten Höchstmenge wird die Funktion durch erneutes Drücken der Taste (49) “” deaktiviert.

HINWEIS:

Wenn die Dosieranlage für chemische Reinigungsmittel leer ist, halten Sie nach dem Auswechseln des Kanisters die Taste (49) “” mindestens 5 Sekunden lang gedrückt, um den etwa 40 Sekunden dauernden Entlüftungsvorgang zu aktivieren. Diese Funktion kann nur bei stehender Maschine, Zündschlüssel (20) auf „1” und Fahrgeschwindigkeit (47) auf „0” aktiviert werden.

(50) Taste Absaugung / Silent-Modus

- Durch Drücken der Taste (50) “” wird der Vollleistungsmodus aktiviert und auf dem Display (46) erscheint das Symbol “”.
- Durch erneutes Drücken der Taste (50) “” wird die Absaugung im leisen Modus aktiviert und auf dem Display (46) erscheint das Symbol “”.
- Zum Einschalten der Turbine müssen Sie mindestens eine Hand auf einem der Berührungssensoren (21) halten.
- Um die Absaugung auszuschalten, drücken Sie erneut die Taste (50) “”. Die Turbine läuft noch einige Sekunden weiter, um die auf dem Boden befindliche Flüssigkeit abzusaugen, schaltet sich dann automatisch aus und das Symbol verschwindet vom Display (46).

(51) Wasserausgabetaste

- Die Taste funktioniert, wenn der Zündschlüssel (20) auf „1” steht und die Taste (52) “” gedrückt ist.
- Drücken Sie die Taste (51) “”, auf dem Display (46) erscheint das Symbol “” und das Magnetventil für die Wasserzufuhr wird geöffnet. Die Funktion des Magnetventils wird durch die Berührungssensoren (21) gesteuert.
- Durch wiederholtes Drücken der Taste (51) “” wird die Wassermenge erhöht; bei Erreichen der auf dem Display (46) durch das Symbol ”” angezeigten Höchstmenge wird die Funktion durch erneutes Drücken der Taste (51) “” deaktiviert.

(52) Taste zum Aktivieren der Bürstenrotation

- Die Taste ist mit dem Zündschlüssel (20) auf „1” freigegeben.
- Drücken Sie die Taste (52) “”, um die Bürstenrotation zu aktivieren; auf dem Display (46) erscheint das Symbol “”. Die Funktion der Bürste wird durch die Berührungssensoren (21) gesteuert.
- Um die Bürstenrotation zu deaktivieren, drücken Sie die Taste (52) “”.

(53) ECO-Taste

- Während des Betriebs wird durch Drücken der Taste (53) “” auf dem Display

(46) das Symbol "ECO" angezeigt, und die Parameter für Wasser, Reinigmittel und Absaugung nehmen folgende Werte an:
  - Wasserfluss = 1. Stufe.
  - Chemisches Reinigungsmittel = 1. Stufe (0,2 %).
  - Absaugung = leise.
- Durch erneutes Drücken der Taste (53) "ECO" kehren die oben genannten Parameter zu den ursprünglichen Einstellungen zurück.

(54) Taste zum Lösen der Bürste

- Durch Drücken der Taste (54) "" wird der Vorgang zum Lösen der Bürste aktiviert. Auf dem Display (46) zeigt das blinkende Symbol "" an, dass der Vorgang aktiviert ist.

6.2 - BEISPIEL FÜR EINEN ARBEITSZYKLUS (Abb. A)

Einstellung eines Waschzyklus mit Bürste und Trocknung.

- Drehen Sie den Zündschlüssel (20) auf „1", um die Maschine zu starten.

WARNUNG:
Achten Sie beim Einschalten darauf, dass Sie Ihre Hände nicht auf den Berührungssensoren (21) halten, da sonst die Maschine einen Alarm auslöst und auf dem Display (46) das blinkende Symbol "" erscheint.
Lassen Sie die Berührungssensoren (21) los, damit die Maschine ordnungsgemäß starten kann.
Falls das Symbol weiterhin blinkt, starten Sie die Maschine mit dem Zündschlüssel (20) neu

- Betätigen Sie das Pedal (3), um die Wischeinheit (11) abzusenken.
- Betätigen Sie das Pedal (19), um die Wischeinheit aus der Verriegelung zu lösen. Der Bürstenkopf (10) senkt sich ab.
- Drücken Sie die Taste (51) "", um die Wasserzufuhr zu aktivieren.
- Drücken Sie die Taste (52) "", um die Drehung der Bürste(n) zu aktivieren.
- Drücken Sie die Taste (50) "", um den Staubsauger zu starten.

HINWEIS:
In besonderen Umgebungen kann die Geräuschdämpfung wie oben beschrieben aktiviert werden.

- Wählen Sie die gewünschte Geschwindigkeit mit den Tasten (47a) "+" oder (47b) "−".

HINWEIS:
Die Geschwindigkeit kann auch während des Arbeitszyklus bei laufender Maschine über die entsprechenden Tasten geändert werden.

- Wenn Sie Ihre Hände auf die Berührungssensoren (21) legen, startet die Maschine das eingestellte Programm und beginnt den Arbeitszyklus.

HINWEIS:
Das Arbeitsprogramm kann je nach Arbeitsanforderungen geändert werden.
Um den Arbeitszyklus zu ändern, muss die Maschine angehalten, ein neuer Zyklus eingestellt und der Zyklus durch Berühren der Touch-Sensoren (21) aktiviert werden.

- Nach Abschluss der Reinigung bringen Sie Saugleiste, Bürste und Schlüssel wieder in die Ausgangsposition.

7.1 - DISPLAY (Abb. A)

Bei eingeschalteter Maschine werden auf dem Display (46) die folgenden Symbole angezeigt:

Batterie

NOTA:

Das Batteriesymbol erscheint nur, wenn der Ladezustand ≤ 20 % beträgt.

Touch-Sensor

Er wird auf dem Display angezeigt, sobald Sie Ihre Hände auf einen der Touch-Sensoren (21) legen

NOTA:

Beim Start der Maschine oder nach 5 Sekunden Inaktivität an den Touch-Sensoren erscheinen auf dem Display zwei blinkende Symbole "". Entriegeln Sie die Maschine wie unter „(21) Touch-Sensoren für Anwesenheit des Bedieners" beschrieben

Maschinenvorschubgeschwindigkeit

Die Fahrgeschwindigkeit der Maschine kann mit den Tasten (47a) "+" zum Erhöhen und (47b) "−" zum Verringern der Geschwindigkeit in 5 Stufen von „0" bis zur Höchstgeschwindigkeit verändert werden.

0 km/h	1	2	3	4	5

Rückwärtsgang

Wird auf dem Display angezeigt, wenn die Taste (48) "R" für den Rückwärtsgang gedrückt wird; beim Loslassen der Taste verschwindet das Symbol "R".

Chemischer Reinigungsmitteldosierer

Er wird auf dem Display angezeigt, wenn die Taste (49) "" gedrückt wird, und gibt die dosierte Menge an chemischem Reinigungsmittel an.

0,2%	0,5%	1%	2%	3%

Absauger in Betrieb

Erscheint auf dem Display, wenn die Taste (50) "" gedrückt wird, und zeigt an, dass der Absauger in Betrieb ist.
Durch zweimaliges Drücken der Taste 50) "" wird der Saugstopp aktiviert; das Symbol blinkt einige Sekunden und erlischt, wenn der Staubsauger stoppt.

Leiser Betrieb

Bei laufendem Absauggerät.
Wird auf dem Display angezeigt, wenn die Taste (50) "" gedrückt wird, und zeigt an, dass der Absauger mit reduzierter Drehzahl läuft.
Durch erneutes Drücken der Taste (50) "" wird die Absaugung gestoppt, das Symbol blinkt einige Sekunden lang und erlischt, wenn das Absauggerät zum Stillstand kommt.

Vorbereitung der Wasserzufuhr

Er wird auf dem Display angezeigt, wenn die Taste (51) "" gedrückt wird, und zeigt an, dass das Magnetventil für die Wasserabgabe aktiviert ist. Durch wiederholtes Drücken der Taste (51) "" wird die Wassermenge erhöht.

0,25 l/m	0,50	1,00	2,00	3,50

Wenn die maximale Menge erreicht ist, wird die Funktion durch erneutes Drücken der Taste (51) “ ” deaktiviert.

Bürstenrotation

Wird auf dem Display angezeigt, wenn die Taste (52) “ ” gedrückt wird, um anzuzeigen, dass die Bürstenrotation aktiviert ist.

Durch erneutes Drücken der Taste (52) “ ” wird der Bürstenrotationsmotor deaktiviert und das Symbol “ ” verschwindet.

ECO-Modus

Wird auf dem Display angezeigt, wenn die Taste (53) “ ” gedrückt wird.

Maximaler Flüssigkeitsstand im Auffangbehälter

Wird angezeigt, wenn die Flüssigkeit im Rückgewinnungsbehälter den maximalen Füllstand erreicht hat.

8.1 - NOTFALL (Abb. A)

Der Notfallknopf (22) befindet sich an einer für den Bediener leicht zugänglichen Stelle. Er muss im Notfall fest gedrückt werden, um alle Funktionen der Maschine sofort zu stoppen.
Um die Maschine wieder in Betrieb zu nehmen, ziehen Sie den Not-Aus-Schalter bis zum Einrasten und lassen Sie ihn wieder los.

WARNUNG:
Drücken Sie den Not-Aus-Schalter (22) bei eingeschalteter Maschine nur in Notfällen. Verwenden Sie diesen Schalter nicht zum Ausschalten der Maschine, da dies zu schweren Schäden führen kann.

9.1 - BEFÜLLEN DES BEHÄLTERS (Abb. D)

WARNUNG:
Füllen Sie sauberes Leitungswasser mit einer Temperatur von maximal 50°C in den Tank.

- Vor dem Befüllen des Tanks den Behälter für das chemische Reinigungsmittel wie im entsprechenden Abschnitt angegeben überprüfen.
- Füllen Sie den Tank (5) über den abnehmbaren Schlauch (55) mit Wasser, bis er voll ist.
- Den Tank nicht vollständig füllen, sondern den Füllstandsschlauch (15) als Referenz verwenden.
- Oder öffnen Sie den Verschluss (7) und verwenden Sie den Wasserstopp (56, falls vorhanden).

WARNUNG:
Überprüfen Sie immer den Füllstand, um zu vermeiden, dass der Boden nass wird.

- Nach dem Befüllen des Tanks den Deckel (7) schließen oder den abnehmbaren Schlauch (55) wieder in seine Halterung einsetzen.

9.2 - CHEMISCHER REINIGUNGSTANK (Abb. E)

- Heben Sie den Rücklaufwassertank (14a Abb. A) vorsichtig an und vergewissern Sie sich, dass er leer ist.
- Überprüfen Sie, ob sich in dem Behälter (57) die für den Arbeitstag erforderliche Produktmenge befindet.

Bei Austausch des Behälters wie folgt vorgehen:

- Entfernen Sie den Deckel (58), nehmen Sie den Tank (57) heraus und setzen Sie

einen neuen 5-Liter-Tank ein, dann setzen Sie den Deckel (58) mit dem Ansaugschlauch wieder auf.

GEFAHR:
Bei Kontakt des Reinigungsmittels mit Augen und Haut oder bei Verschlucken beachten Sie das Sicherheitsdatenblatt und die Gebrauchsanweisung des Reinigungsmittelherstellers.

HINWEIS:
Verwenden Sie handelsübliche 5-Liter-Kanister.

- Senken Sie den Rückgewinnungsbehälter vorsichtig ab (14 Abb. A).
- Entlüften Sie das System (siehe Vorgehensweise unter „Dosiertaste für chemisches Reinigungsmittel”).

10.1 - BETRIEB (Abb. A)

10.1.a - Kontrollen vor der Verwendung

- Überprüfen Sie, ob der Rücklaufschlauch (12) richtig angeschlossen und verschlossen ist.
- Überprüfen Sie, ob der Anschluss des Ansaugschlauchs (13) an der Abstreifgruppe (11) nicht verstopft ist.
- Überprüfen Sie, ob der Wasserhahn (4) geöffnet ist.
- Überprüfen Sie, ob sich im Behälter für das chemische Reinigungsmittel (57 Abb. E) genügend Produkt für den Tagesbedarf befindet.
- Den Zündschlüssel (20) auf „1” stellen und den Ladezustand der Batterien an der Ladeanzeige (16) überprüfen.

10.1.b - Maschine vorbereiten und Zyklus auswählen

- Das Pedal (3) betätigen, um die Sauglippen (11) abzusenken.
- Drücken Sie das Pedal (19), um es aus seiner Verriegelung zu lösen, der Bürstenkopf (10) senkt sich.

HINWEIS:
Der Bürstenkopf hat 2 Betriebsarten:
Normaler Druck
Sie positioniert sich automatisch in (19b), sobald das Pedal aus der angehobenen Position (19a) losgelassen wird.
Zusatzdruck
Aus der Position (19b) das Pedal anheben und in der entsprechenden Arretierung in Position (19c) einrasten lassen; auf die Bürste wird ein zusätzlicher Druck von 10 kg ausgeübt.

- Die Maschine kann 4 Arten von Arbeiten ausführen:

Wasch-, Bürsten- und Trocknungszyklus:

- Drücken Sie die Taste (50) “”, um den Sauger zu starten, die Taste (52) “”, um die Bürstenrotation zu aktivieren, und die Taste (51) “”, um die Wasserzufuhr zu aktivieren.
- Drücken Sie die Taste (49) “”, um das Reinigungsmittel zu aktivieren.
- Legen Sie Ihre Hände auf die Berührungssensoren (21), um die Bürstenrotation, die Wasserzufuhr und auch den Antrieb zu starten.

HINWEIS:
Bei nicht besonders verschmutzten Böden die Funktion „ECO“ durch Drücken der Taste (53) “” aktivieren. Um zu den ursprünglichen Einstellungen zurückzukehren, drü-

cken Sie erneut die Taste (53) “ ”.

Nur Trocknungszyklus:

- Um nur den Trocknungszyklus durchzuführen, drücken Sie die Taste (50) “ ”, um den Staubsauger zu starten.
- Legen Sie Ihre Hände auf die Berührungssensoren (21), um den Antrieb und die Trocknung zu starten.

Nur Bürstenzyklus:

- Um nur den Bürstenzyklus auszuführen, drücken Sie die Taste (52) “ ”, um die Drehung der Bürste zu aktivieren.
- Legen Sie Ihre Hände auf die Berührungssensoren (21), um die Drehung der Bürste und auch den Antrieb zu starten.

Wasch- und Bürstzyklus:

- Drücken Sie die Taste (52) “ ”, um die Bürstenrotation zu aktivieren; drücken Sie die Taste (51) “ ”, um die Wasserzufuhr zu aktivieren.
- Drücken Sie die Taste (49) “ ”, um das chemische Reinigungsmittel zu aktivieren.
- Legen Sie Ihre Hände auf die Berührungssensoren (21), um die Bürstenrotation, die Wasserzufuhr und auch den Antrieb zu starten.

10.1.c - Verwendung der Maschine

- Nach dem Einschalten der Maschine und der Auswahl des Arbeitszyklus beginnen Sie mit der Reinigung, indem Sie den Handgriff (1) betätigen und Ihre Hände auf die Berührungssensoren (21) legen, um den Antrieb und die Reinigung zu starten.

HINWEIS:

Achten Sie auf besonders empfindliche Böden; verwenden Sie die Maschine nicht im Stillstand mit eingeschalteter Bürstenrotation.
Bei besonders starken Verschmutzungen können Sie die Geschwindigkeit auf „0“ stellen, sodass die Bürste immer in der gleichen Position arbeitet, ohne den Antriebsmotor zu aktivieren.

HINWEIS:

Die korrekte Reinigung und Trocknung des Bodens erfolgt durch Vorwärtsfahren der Maschine, durch Rückwärtsfahren trocknet die Maschine nicht; in dieser Phase immer die Sauglippen anheben, um Schäden an den Gummis zu vermeiden.

- Stellen Sie die Fahrgeschwindigkeit wie zuvor beschrieben ein.
- Passen Sie gegebenenfalls die Waschwassermenge mit der Taste (51) “ ” an.
- Passen Sie gegebenenfalls die Menge des chemischen Reinigungsmittels mit der Taste (49) “ ” an.
- Überprüfen Sie den Ladezustand der Batterien anhand der Batterieanzeige (16).

HINWEIS:

Nach 3 Minuten Nichtbenutzung schaltet sich die Maschine automatisch aus.
Zum Wiedereinschalten den Schlüssel von Position „1“ auf „0“ und dann wieder auf „1“ stellen.

10.1.d - Ende der Verwendung und Ausschalten

- Nach Beendigung der Reinigungsarbeiten und vor dem Ausschalten der Maschine die Wasserzufuhr, die Zufuhr des Reinigungsmittels und die Drehung der Bürste mit den Tasten (51) “ ”, (49) “ ” und (52) “ ” stoppen.

- Heben Sie die Bürste an, indem Sie das Pedal (19) bis zum Anschlag drücken und es in der entsprechenden Verriegelung (19a) einrasten lassen.
- Fahren Sie mit eingeschaltetem Staubsauger fort, um die gesamte auf dem Boden vorhandene Flüssigkeit aufzusaugen, und schalten Sie den Staubsauger dann mit der Taste (50) “” aus.
- Heben Sie die Sauglippenbaugruppe (11) mit dem Pedal (3) an.

WARNUNG:
Nach Beendigung der Reinigungsarbeiten immer die Sauglippen und den Bürstenkopf anheben, um eine Verformung der Gummis und Borsten zu vermeiden.

- Stellen Sie den Zündschlüssel (20) auf „0“, um die Maschine auszuschalten.

HINWEIS:
Wenn die Maschine ausgeschaltet ist und mehrere Tage lang nicht benutzt wird, wird empfohlen, den Not-Aus-Schalter (22) zu betätigen

10.1.e - Alarm bei maximalem Wasserstand im Auffangbehälter

Wenn während des Betriebs der Maschine der Sauger abschaltet und auf dem Display (46) das Symbol “” erscheint, bedeutet dies, dass der Flüssigkeitsstand im Rückgewinnungsbehälter den Höchststand erreicht hat.
Begeben Sie sich zur Wasserablassstation und leeren Sie den Rückgewinnungswassertank wie im entsprechenden Abschnitt beschrieben.
- Um den Alarm zu deaktivieren, schalten Sie das Gerät aus und wieder ein.

HINWEIS:
Für die korrekte Funktion der Füllstandssensoren muss der Innenraum des Behälters (14) gründlich gereinigt werden

11.1 - ENTLEERUNG DES AUFGEFANGENEN WASSERS (Abb. H)

Am Ende des Waschgangs oder wenn der Rückgewinnungswassertank (14 Abb. A) voll ist, muss er wie folgt entleert werden:

HINWEIS:
Beachten Sie bei der Entsorgung des Rücklaufwassers die geltenden Vorschriften des Landes, in dem die Maschine verwendet wird.

- Stellen Sie die Maschine in der Nähe eines Abflusses auf.
- Den Schlauch (12) von der Halterung lösen.
- Entfernen Sie den Stopfen (60) aus dem Schlauch (12) und lassen Sie das gesamte Wasser aus dem Behälter ablaufen.

HINWEIS:
Die austretende Wassermenge kann durch Drücken des Endstücks des Schlauchs (12) reguliert werden.

- Setzen Sie die Kappe (60) wieder auf den Schlauch (12) und setzen Sie ihn wieder in die Halterung ein.

12.1 - WARTUNG UND REINIGUNG

WARNUNG:
Alle Wartungsarbeiten müssen bei ausgeschaltetem Gerät und leeren Tanks durchgeführt werden.

12.2 - TÄGLICH DURCHZUFÜHRENDE ARBEITEN

12.2.a - Entleeren und Reinigen des Frischwassertanks (Abb. I)

WARNUNG:
Nach Beendigung der Reinigungsarbeiten muss der Frischwassertank (5) entleert und gereinigt werden, um Ablagerungen oder Verkrustungen zu vermeiden.

Nach dem Entleeren des Brauchwassertanks (14 Abb. A) den Frischwassertank (5) wie folgt entleeren:
- Stellen Sie die Maschine über einen Abfluss.
- Den Schlauch (62) aus den entsprechenden Halterungen lösen,
- Senken Sie den Schlauch auf den Boden über dem Abfluss.
- Den Hahn (63) öffnen und das Wasser vollständig ablaufen lassen.
- Spülen Sie den Tankinneren, indem Sie den Ablassschlauch bei geöffnetem Hahn offen lassen und sauberes Wasser über den abnehmbaren Schlauch (55 Abb. D) einfüllen.
- Nach Abschluss der Reinigung den Wasserhahn (63) schließen und den Schlauch (62) wieder in die dafür vorgesehenen Halterungen einhängen.

12.2.b - Reinigung des Brauchwassertanks (Abb. J)

WARNUNG:
Nach Abschluss der Reinigungsarbeiten muss der Rücklaufwassertank (14) gereinigt werden, um Ablagerungen oder Verkrustungen und die Vermehrung von Bakterien, Gerüchen und Schimmel zu vermeiden.

- Heben Sie den Deckel (6) an.
- Entfernen Sie die Schmutzauffangwanne (64) und öffnen Sie deren Deckel. Reinigen Sie die Wanne mit fließendem Wasser und entfernen Sie Schmutz, Ablagerungen usw., die sie verstopfen.
- Entfernen und reinigen Sie den Ansaugfilter (65) mit fließendem Wasser.
- Lassen Sie den Abflussschlauch (12 Abb. H) unten und den Stopfen entfernt, füllen Sie Wasser durch die obere Öffnung ein und spülen Sie das Innere des Behälters, bis sauberes Wasser aus dem Abflussschlauch austritt.
- Alles in umgekehrter Reihenfolge wieder zusammenbauen.

HINWEIS:
Für eine vollständige Trocknung im Auffangbehälter den Deckel mit Hilfe des Stützfußes (43) angehoben halten.

12.2.c - Reinigung der Sauglippe (Abb. K)

Um die Sauglippe (28 Abb. C) ordnungsgemäß zu reinigen, muss sie wie folgt entfernt werden:
- Die Knöpfe (32 Abb. C) lösen und den Abstreifer (28 Abb. C) entfernen.
- Waschen Sie die Sauglippe und insbesondere die Gummis (66) und (67) sowie anschließend das Innere des Ansaugstutzens (68).

HINWEIS:
Wenn beim Waschen festgestellt wird, dass die Gummis (66) und (67) beschädigt oder abgenutzt sind, müssen sie ersetzt oder gedreht werden.

- Alles in umgekehrter Reihenfolge wieder zusammenbauen.

12.3 - NACH BEDARF DURCHZUFÜHRENDE ARBEITEN

12.3.a - Einstellung der Fahrtrichtung (nur bei Version 50 D 55) (Abb. A)

Wenn Sie während der Reinigung (drehende Bürste) feststellen, dass die Maschine nicht geradeaus fährt, sondern nach rechts oder links zieht, können Sie die Fahrtrichtung mit dem Handrad (59) einstellen.

- Starten Sie die Maschine und schalten Sie die Bürstenrotation ein.
- Wenn die Maschine nach rechts zieht, das Handrad (59) leicht in Richtung „L" drehen, bis die Fahrtrichtung gerade ist.
- Wenn die Maschine nach links tendiert, drehen Sie das Handrad (59) leicht in Richtung „R", bis die Fahrtrichtung gerade ist.

12.3.b - Reinigung des Wasserfilters (Abb. L)

- Schließen Sie auf der rechten Seite unter der Maschine den Wasserhahn (4).
- Schrauben Sie den transparenten Deckel (75) vom Wasserfilter (17) ab und entfernen Sie den Netzfilter (76).
- Reinigen Sie den Netzfilter (76) unter fließendem Wasser und ersetzen Sie es, falls beschädigt.
- Alles in umgekehrter Reihenfolge wieder zusammenbauen.
- Wasserhahn (4) öffnen.

12.3.c - Abnehmbare Spritzschutz (Abb. F)

- (Nur bei Version 50 D 60) Die beiden Splinte (61) entfernen.
- Die Spritzschutzbleche (9) anheben, um sie aus den Bolzen zu lösen, und dann von der Vorderseite abziehen.

12.3.d - Austausch der Bürste (Abb. M)

Die Bürste muss ausgetauscht werden, wenn sie abgenutzt ist und die Borstenlänge weniger als 2 cm beträgt oder je nach Art des zu reinigenden Bodens. Gehen Sie zum Austausch wie folgt vor:

- Den Zündschlüssel (20 Abb. A) auf „1" stellen.
- Bei angehobener Bürstenkopf (10) den Knopf (54) "" drücken und den Auslösemechanismus aktivieren.
- Die Bürste (27) herausziehen und ersetzen.
- Setzen Sie die neue Bürste unter den Bürstenkopf (19).
- Senken Sie den Bürstenkopf (9), indem Sie das Pedal wie im entsprechenden Abschnitt beschrieben betätigen.
- Mit den Tasten (47 Abb. A) die Fahrgeschwindigkeit auf den Wert „0" stellen.
- Drücken Sie den Knopf (52 Abb. A), um die Drehung der Bürste zu aktivieren.
- Betätigen Sie die Berührungssensoren (21 Abb. A) am Griff, der Bürstenhalterflansch beginnt sich zu drehen und die Bürste einrastet.

12.3.e - Austausch der Sauglippen (Abb. K)

Wenn Sie feststellen, dass der Boden nur schwer trocknet oder dass Wasserflecken auf dem Boden zurückbleiben, müssen Sie den Verschleißzustand der Sauglippen (28 Abb. C) überprüfen:

- Entfernen Sie die Sauglippe (28 Abb. C) wie im Abschnitt „Reinigung der Sauglippe" beschrieben.
- Lösen Sie die Gummibänder (70) mit Hilfe der Laschen (69) von den Halterungen (71) und entfernen Sie sie, dann entfernen Sie den äußeren Gummi (66).
- Mit den Laschen (72) die Gummibänder (73) aus den Halterungen (74) lösen und entfernen, dann den inneren Gummi (67) entfernen.

HINWEIS:
Wenn die Gummis (66) oder (67) auf einer Seite abgenutzt sind, können sie einmalig umgedreht werden.

- Ersetzen oder drehen Sie die Gummis (66) oder (67), ohne sie umzudrehen.
- Alles in umgekehrter Reihenfolge wieder zusammenbauen.

HINWEIS:
Es sind zwei Gummiarten erhältlich:
Gummis für alle Bodenbeläge und Polyurethan-Gummis für Werkstattböden, die mit Öl verschmutzt sind.

12.3.f - Einstellung des Sauglippenwinkels (Abb. N)

HINWEIS:
Der Vorgang muss auf einem zuvor nassen oder feuchten Boden durchgeführt werden.

- Den Zündschlüssel (20 Abb. A) auf „1" stellen.
- Senken Sie die Scheibenwischerbaugruppe (11) mit dem Pedal (3).
- Starten Sie den Absauger mit dem Knopf (50 Abb. A).
- Fahren Sie einige Meter weiter, schalten Sie dann den Sauger aus und halten Sie die Maschine an.
- Mit dem Drehknopf (77) den Anstellwinkel der Sauglippen auf den Boden einstellen, durch Drehen im Uhrzeigersinn wird der Anstellwinkel vergrößert, durch Drehen gegen den Uhrzeigersinn wird er verkleinert.
  A = zu stark gedrückt
  B = zu hoch
  C = richtige Position

HINWEIS:
Der richtige Anstellwinkel ist erreicht, wenn beim Überfahren des Saugbereichs keine Flüssigkeit auf den Boden tropft und der Gummi über seine gesamte Länge einen konstanten Anstellwinkel aufweist.

12.3.g - Auswechseln der Sicherungen (Abb. O)

WARNUNG:
Ersetzen Sie die durchgebrannte Sicherung durch eine Sicherung mit gleicher Amperezahl.

- Drücken Sie den Not-Aus-Schalter (22).
- Den Not-Aus-Schalter (22) vom Deckel (80) abschrauben und herausnehmen.
- Schrauben (79) lösen und Abdeckung (80) vorsichtig abnehmen, um Zugang zum Elektronikfach zu erhalten.

WARNUNG:
Achten Sie auf die Verkabelung des Zündschlüssels, der auf der Abdeckung (80) montiert ist.

- Ersetzen Sie die betreffende Sicherung:

(81) – Zündschlüsselsicherung, F1 3A

(82) – Sicherung Wasserpumpe, F2 3A

(83) – Ansaugungssicherung, F3 20A

(78) - Hauptsicherung, F0 70A
- Heben Sie den Auffangbehälter (14a Abb. A) vorsichtig an und vergewissern Sie sich, dass er leer ist.
- Den Batteriestecker (37 Abb. G) vom Hauptstecker der Maschine (38 Abb. G) trennen.
- Je nach Produktionsmodell muss die Hauptsicherung im Batteriefach (78 Abb. A) oder im Elektronikfach (78 Abb. O) ausgetauscht werden.

- Die Abdeckung (80) mit den Schrauben (79) wieder montieren.
- Setzen Sie den Not-Aus-Schalter (22) wieder auf die Abdeckung (80).
- Not-Aus-Schalter (22) wiederherstellen.

13.1 - EINSTELLUNG DER PARAMETER (Abb. A)

13.1.a - Parameter BEDIENER

Der Bediener kann das Menü aufrufen, um folgende Parameter einzustellen:

- **Sprache**
- **Batterietyp**
- **Display – Kontrast und Helligkeit**
- **Dosierer für chemisches Reinigungsmittel**

Um das Menü aufzurufen, gehen Sie wie folgt vor:

- Halten Sie die Tasten (48) "R" und (52) "" gedrückt und stellen Sie dann den Zündschlüssel (20) auf „1", um den folgenden Bildschirm anzuzeigen:

```
--ID CHECK--
PASSWORD + / - : 0
  ENTER:
```

- Lassen Sie die Tasten los.
- Geben Sie das Passwort ein, indem Sie die Tasten (47a) "+" (47b) "–" drücken, bis die Zahl „10" auf dem Display angezeigt wird.
- Drücken Sie die Taste (51) "", um das Passwort zu bestätigen und das Menü zur Parametereinstellung aufzurufen. Der folgende Bildschirm wird angezeigt:

```
General
sets

LANGUAGE
SELECTION: English
```

- Blättern Sie im Menü für die Parametereinstellung mit den Tasten (52) "" und (50) "", um die folgenden Bildschirme anzuzeigen:

```
General
sets

Battery
selection: LFP
```

```
General
sets

DISPLAY
TUNE :  33
```

```
General
sets

DISPLAY
BRIGHTNESS:  0
```

```
General
sets

CHEM. PUMP:
          DISABLE
```

Spracheinstellung:

- Rufen Sie das Menü zur Parametereinstellung auf, bis der folgende Bildschirm angezeigt wird:

```
General
sets

LANGUAGE
SELECTION: English
```

- Wählen Sie die Sprache mit den Tasten (47a) "+" und (47b) "–", und drücken Sie dann die Taste (51)"", um die Auswahl zu bestätigen.

Batterietyp einstellen:

WARNUNG:

Verändern Sie diesen Parameter nicht. Verwenden Sie nur die Konfiguration „LFP“, da diese speziell für den eingebauten Akku vorgesehen ist.

- Rufen Sie das Menü für die Parametereinstellung auf, bis der folgende Bildschirm angezeigt wird:

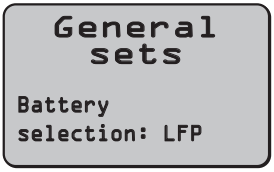

- Wählen Sie den Batterietyp mit den Tasten (47a) “+” und (47b) “–”, und drücken Sie dann die Taste (51) “”, um die Auswahl zu bestätigen;
- **Wet24 = Säurebatterien**
- **Gel24 = Gel-Batterien**
- **Agm24 = AGM-Batterien**
- **LFP = Lithium-Batterie SYCAIN**

Display-Einstellungen – Kontrast und Helligkeit:

- Rufen Sie das Menü für die Parametereinstellung auf, bis der folgende Bildschirm angezeigt wird:

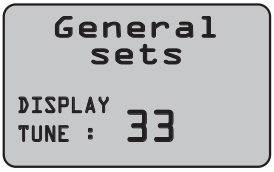

- Wählen Sie den Kontrast des Displays, indem Sie mit den Tasten (47a) “+” und (47b) “–” einen Wert zwischen „5“ und „50“ einstellen, und drücken Sie dann die Taste (51) “”, um die Auswahl zu bestätigen und zur Einstellung der Helligkeit zu gelangen.

- Wählen Sie die Art der Displayhelligkeit, indem Sie mit den Tasten (47a) “+” und (47b) “–” einen Wert zwischen „0 und 10“ einstellen, und drücken Sie dann die Taste (51) “” um die Auswahl zu bestätigen.

Einstellung des Dosierers für chemische Reinigungsmittel:

WARNUNG:

Diese Einstellung nicht ändern!
Diese Funktion ist bei diesem Maschinentyp Standard.

- Rufen Sie das Menü für die Parametereinstellung auf, bis der folgende Bildschirm angezeigt wird:

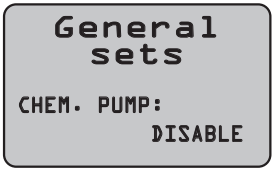

- Aktivieren oder deaktivieren Sie die chemische Reinigungsmittelpumpe mit den Tasten (47a) “+” und (47b) “–” und

wählen Sie „Disable“, um sie zu deaktivieren, oder „Enabled“, um sie zu aktivieren, und drücken Sie dann die Taste (51) “ ”, um die Auswahl zu bestätigen.

14.1 - ALARME WÄHREND DES BETRIEBS (Abb. A)

Bei einer Störung der Maschine wird auf dem Display (46) die Art des Alarms gemäß der folgenden Liste angezeigt.
Konsultieren Sie die Liste und führen Sie die empfohlene Lösung durch, um den ordnungsgemäßen Betrieb der Maschine wiederherzustellen.
Sollten die empfohlenen Maßnahmen nicht zum Erfolg führen, wenden Sie sich an den Technischen Kundendienst.

ALARM	BEDEUTUNG	LÖSUNG
AL_1: Function Brushes Ammeter	**Ampereschutz Bürsten**	Überprüfen Sie die Verwendung der Bürstenfunktion. Hoher Arbeitsstrom vom Bürstenmotor festgestellt.
AL_2: Function Vacuum Ammeter	**Ampereschutz Sauger**	Überprüfen Sie die Leistungsaufnahme des Saugmotors. Hoher Arbeitsstrom des Saugmotors festgestellt.
AL_3: Function Powerstage Fail	**Leistungsstufe beschädigt**	Leistungsstufe der Bürsten oder des Absaugers beschädigt: Karte austauschen.
AL_4: Function Overcurrent	**Überstrom an den Bürsten- oder Saugerausgängen**	Kurzschluss am Motorausgang der Bürsten oder des Saugers festgestellt: Anschlüsse und Zustand der Motoren überprüfen.
AL_5: Function Overtemperature	**Thermoschutz an Bürsten-/Saugerstufe**	Überhitzung der Bürsten- und Saugerstufe: Leistungsaufnahme überprüfen.
AL_10: UnderVoltage	**Unterspannung**	Wird nur bei LFP-Batterien verwendet, wenn die Spannung sofort auf 21,6 V abfällt. Automatische Abschaltung nach 3 Minuten. Lösung: Batterie aufladen.
AL_14: Traction Release Pedal	**Schutz für den Bediener vor plötzlichem Anfahren der Maschine**	Starten Sie die Maschine neu und achten Sie darauf, dass Sie Ihren Finger nicht auf dem Touch-System halten.
AL_15: Traction Overtemperature	**Thermoschutz an der Traktionsstufe**	Überhitzung der Traktionsleistungsstufe: Leistungsaufnahme überprüfen.
AL_16: Traction Powerstage Fail	**Traktionsleistungsstufe beschädigt**	Traktionsleistungsstufe beschädigt: Karte austauschen.
AL_17: Traction Overcurrent	**Überstrom am Traktionsausgang**	Kurzschluss am Traktionsmotorausgang erkannt: Anschlüsse und Motorzustand überprüfen.

ALARM	BEDEUTUNG	LÖSUNG
AL_18: Traction Tract. Ammeter	**Ampereschutz Traktion**	Überprüfen Sie die Verwendung der Traktionsfunktion. Hoher Arbeitsstrom des Traktionsmotors festgestellt.
AL_20: General EEprom Fail	**Fehler beim Lesen des internen Speichers**	Karte austauschen.
AL_21: General Key-off failure	**Falsche Tastenfolge**	Prellung am Tastensignal erkannt: Überprüfen Sie die Verbindungen zwischen Batterie, Tastatur und Funktionskarte.
AL_22: General Main rele fail	**Hauptrelais beschädigt**	Das allgemeine Relais auf der Platine scheint beschädigt zu sein: Platine austauschen. Der Alarm wird auch bei einer beschädigten Leistungssicherung ausgelöst.
AL_23: General Overvoltage	**Überspannung**	Überspannung auf der Funktionsplatine festgestellt. Batterieanschlüsse überprüfen.
AL_24: Traction Batt connection	**Batterien nicht an die Funktionskarte angeschlossen**	Überprüfen Sie die Verwendung der Traktionsfunktion. Hoher Arbeitsstrom des Traktionsmotors festgestellt.
AL_25: General Keyboard fail	**Keine Kommunikation zwischen Armaturenbrett und Funktionen**	Überprüfen Sie die Verbindungen zwischen Tastaturkarte und Funktionen.

15.1 - FEHLERSUCHE

PROBLEM	URSACHE	BEHEBUNG
Wenn Sie den Zündschlüssel (20) auf „1“ drehen, startet die Maschine nicht.	Batterien leer.	Überprüfen Sie den Ladezustand der Batterien.
	Notfalltaste gedrückt.	Notfalltaste zurücksetzen.
	Falsche oder fehlende Batterieverbindung.	Überprüfen und korrigieren Sie den Anschluss der Batterien.
	Durchgebrannte Sicherungen.	3-A-Sicherung oder 75-A-Hauptsicherung überprüfen und austauschen.
	Zündschloss beschädigt.	Ersetzen. (*)

PROBLEM	URSACHE	BEHEBUNG
Die Bürste dreht sich nicht.	Bürstentaste nicht gedrückt.	Taste drücken.
	Funktionskarte beschädigt.	Ersetzen. (*)
	Displaykarte beschädigt.	Ersetzen. (*)
	Bürstenmotor beschädigt.	Ersetzen. (*)
Der Staubsauger funktioniert nicht.	Saugknopf nicht gedrückt.	Taste drücken.
	Wasserauffangbehälter voll.	Den Tank und den Füllstandssensor leeren, waschen und reinigen.
	Ablagefach und Absaugfilter verschmutzt.	Schmutzbehälter und Filter reinigen.
	Funktionskarte beschädigt.	Ersetzen. (*)
	Displaykarte beschädigt.	Ersetzen. (*)
	Saugmotor beschädigt.	Ersetzen. (*)
Das chemische Reinigungsmittel tritt nicht aus.	Chemiepumpe deaktiviert.	Ändern Sie die Einstellung in den Parametereinstellungen.
	Taste für chemisches Reinigungsmittel nicht gedrückt.	Taste drücken.
	Behälter leer.	Ersetzen.
	Schlauch verstopft.	Schläuche reinigen.
	Pumpe defekt.	Ersetzen. (*)
	Funktionskarte beschädigt.	Ersetzen. (*)
Die Maschine trocknet nicht richtig und hinterlässt Wasserspuren auf dem Boden.	Ansaugschlauch verstopft.	Sauglippe nicht richtig eingestellt.
	Sauglippe nicht richtig eingestellt.	Winkel der Sauglippe einstellen.
	Sauglippe verschmutzt.	Sauglippe reinigen.
	Auffangbehälter voll.	Tank leeren.
	Schmutzbehälter und Ansaugfilter verschmutzt.	Auffangbehälter und Filter reinigen.
	Sauglippen verschlissen.	Sauglippen umdrehen oder austauschen.
	Saugmotor beschädigt.	Ersetzen. (*)

PROBLEM	URSACHE	BEHEBUNG
Es tritt kein Wasser aus.	Wasserauslassknopf nicht gedrückt.	Knopf drücken.
	Tank leer.	Tank füllen.
	Wasserhahn geschlossen.	Wasserhahn öffnen.
	Filter verstopft.	Filter reinigen.
	Magnetventil oder Wasserpumpe beschädigt.	Ersetzen. (*)
	Funktionskarte beschädigt.	Ersetzen. (*)
Unzureichende Reinigung des Bodens.	Ungeeignete Bürsten oder Reinigungsmittel.	Verwenden Sie Bürsten oder Reinigungsmittel, die für den Bodenbelag oder die zu reinigende Verschmutzung geeignet sind.
	Bürste abgenutzt.	Bürste ersetzen.

(*) Wenden Sie sich für den Austausch an den Kundendienst.

16.1 - GARANTIE

Während der Garantiezeit werden alle defekten oder fehlerhaften Teile kostenlos repariert oder ersetzt.
Von der Garantie ausgeschlossen sind alle Teile, die durch Manipulation oder unsachgemäßen Gebrauch des Geräts beschädigt wurden.
Um die Garantie in Anspruch zu nehmen, wenden Sie sich bitte mit dem Kaufbeleg an Ihren Händler oder den zuständigen Kundendienst.

17.1 - VERSCHROTTUNG DER MASCHINE

GEFAHR:

Batterien und elektrische Teile gelten als Sondermüll und müssen daher gemäß den geltenden Vorschriften des Landes, in dem die Maschine verwendet wird, in speziellen Sammelstellen entsorgt werde.

18.1 - SCHALTPLAN

Legende:

BAT	Batterien
DISP	Sycain-Batterieanzeige
EB1	Funktionskarte
EB2	Anzeige- und Bedienfeld
EV	Magnetventil
F0	Hauptsicherung (70 A)
F1	Schlüsselsicherung (3 A)
F2	Wasserpumpensicherung (5 A)
F3	Saugmotorsicherung (20 A)
KEY	Zündschlüssel
L1	Arbeitsleuchte
MA	Saugmotor
MS	Bürstenmotor
MT	Traktionsmotor
PA	Wasserpumpe
PC	Chemikalienpumpe
PE	Notfalltaste
SB	SB-Stecker
S1	Wasserstandssensor
S2	Berührungssensoren zur Anwesenheit des Bedieners

Farbcodes:

BK	Schwarz
BU	Hellblau
BN	Braun
GN	Grün
GY	Grau
OG	Orange
PK	Rosa
RD	Rot
VT	Lila
WT	Weiß
YE	Gelb

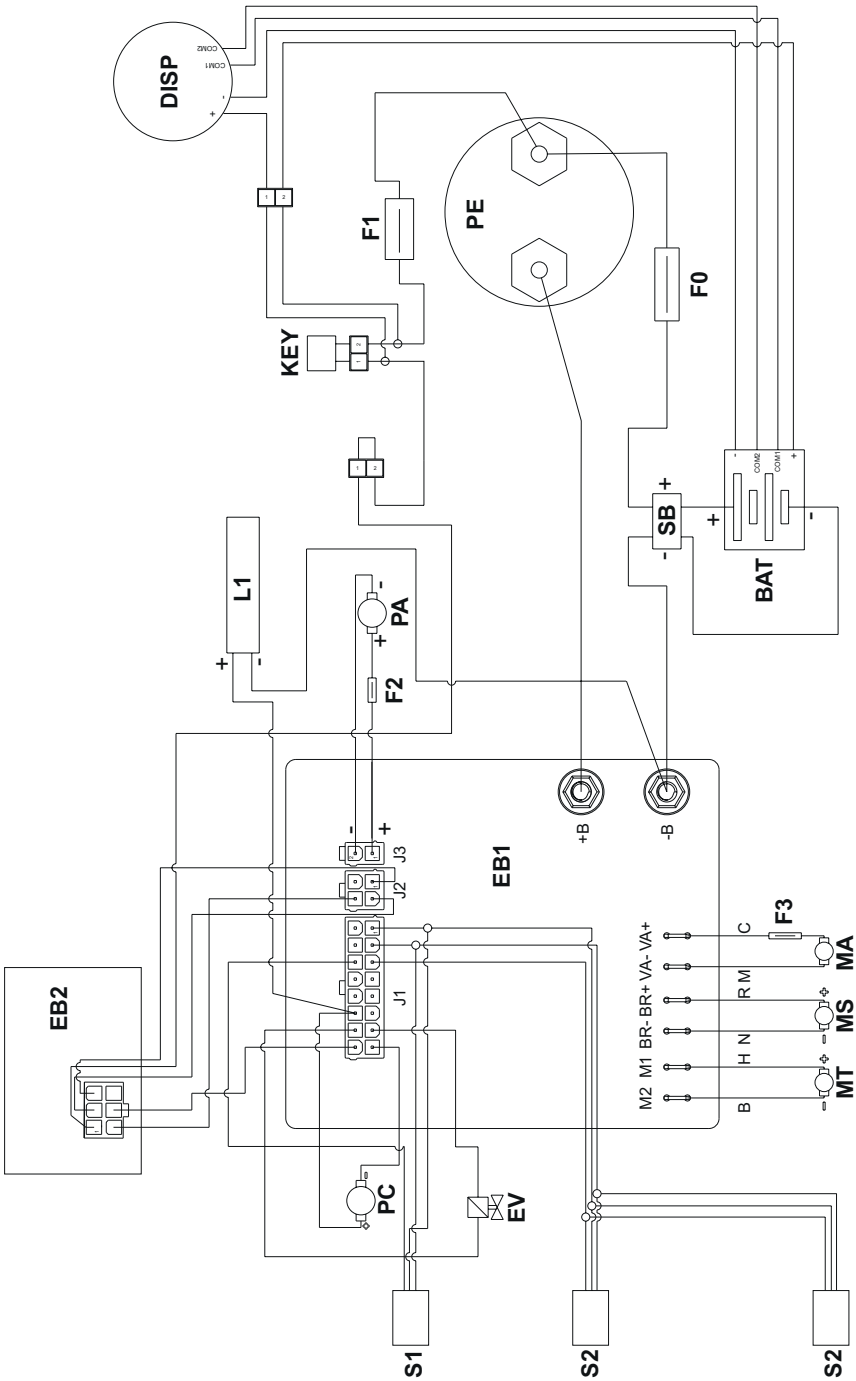
DISP
COM2
COM1
+
F1
PE
F0
KEY
SB
BAT
L1
PA
F2
EB1
+B
-B
J3
J2
J1
F3
EB2
M2 M1 BR- BR+ VA- VA+
C
R M
H N
B
MA
MS
MT
PC
EV
S1
S2
S2

Apreciado cliente,
Le agradecemos por haber elegido este producto, estamos seguros que le ayudará a mantener limpio sus ambientes.

La fregadora-secadora de suelos que Usted ha adquirido ha sido diseñada para satisfacer sus exigencias periódicas en términos de uso y confiabilidad.

Somos conscientes que para que un buen producto perdure en el tiempo requiere de continuas actualizaciones que satisfagan las expectativas de quien diariamente lo usa. Nosotros esperamos contar con Usted no sólo como cliente, sino como el socio que transmite sus opiniones y sus ideas producto de la experiencia que en este sentido ha adquirido.

ÍNDICE

ÍNDICE **2**
DATOS TÉCNICOS **3**
1.1 - INTRODUCCIÓN **4**
2.1 - CONOCIMIENTO DE LA MÁQUINA (Fig. A) **4**
3.1 - DESEMBALAJE (Fig. B) **5**
3.1.a - Equipamiento de la máquina (Fig. B) 5
4.1 - MONTAJE DE LOS COMPONENTES **5**
4.1.a - Instalación del rascador (Fig. C) 5
4.1.b - Instalación del cepillo (Fig. B) 5
4.1.c - Instalación de las batería (Fig. A) 5
5.1 - CARGA DE LA BATERÍA (Fig. G) **5**
6.1 - PANEL DE CONTROL Y MANDOS (Fig. A) **7**
6.2 - EJEMPLO DE CICLO DE TRABAJO (Fig. A) **9**
7.1 - PANTALLA (Fig. A) **10**
8.1 - EMERGENCIA (Fig. A) **11**
9.1 - LLENADO DEL DEPÓSITO (Fig. D) **11**
9.2 - BIDÓN DE DETERGENTE QUÍMICO (Fig. E) **11**
10.1 - FUNCIONAMIENTO (Fig. A) **12**
10.1.a - Comprobaciones antes del uso 12
10.1.b - Preparación de la máquina y selección del ciclo 12
10.1.c - Uso de la máquina 13
10.1.d - Fin de uso y apagado 13
10.1.e - Alarma de nivel máximo de agua de recuperación 14
11.1 - DESCARGA DE AGUA RECUPERADA (Fig. H) **14**
12.1 - MANTENIMIENTO Y LIMPIEZA **14**
12.2 - OPERACIONES QUE DEBEN REALIZARSE DIARIAMENTE **15**
12.2.a - Vaciado y limpieza del depósito de agua limpia (Fig. I) 15
12.2.b - Limpieza del depósito de agua recuperada (Fig. J) 15
12.2.c - Limpieza del rascador (Fig. K) 15
12.3 - OPERACIONES A REALIZAR SEGÚN SEA NECESARIO **16**
12.3.a - Ajuste de la dirección de marcha (solo para la versión 50 D 55) (Fig. A) 16
12.3.b - Limpieza del filtro de agua (Fig. L) 16
12.3.c - Protector contra salpicaduras extraíble (Fig. F) 16
12.3.d - Sustitución del cepillo (Fig. M) 16
12.3.e - Sustitución de las gomas de la boquilla (Fig. K) 16
12.3.f - Regulación de la incidencia de la boquilla (Fig. N) 17
12.3.g - Sustitución de fusibles (Fig. O) 17
13.1 - CONFIGURACIÓN DE PARÁMETROS (Fig. A) **18**
13.1.a - Parámetros OPERADOR 18
14.1 - ALARMAS DURANTE EL FUNCIONAMIENTO (Fig. A) **20**
15.1 - BÚSQUEDA DE AVERÍAS **21**
16.1 - GARANTÍA **23**
17.1 - DEMOLICIÓN DE LA MÁQUINA **23**
18.1 - ESQUEMA ELÉCTRICO **24**

DATOS TÉCNICOS

	REXA 50 D 55 Li WSD 50 D 55 Li	REXA 50 D 60 Li WSD 50 D 60 Li
Tipo de conducción	De conductor a pie	
Características		
Operación y suministro de energía	Batería - 24 V	
Tipo de baterías	N° 1 - 24V 100Ah (Li)	
Cargador de batería	15 A	
Potencia instalada	1108 W	1058 W
Autonomía de trabajo - 100Ah (Li)	3 h 15 min	3 h
Avance	Traccionado	
Anchura pista de lavado	530 mm	600 mm
Anchura de aspiración	750 mm	
Rendimiento horario teórico	2650 m^2/h	3050 m^2/h
Rendimiento horario real	1690 m^2/h	1830 m^2/h
Vibración del sistema mano-brazo (ISO 5349-1)	< 2,5 m/s^2	
Presión sonora (ISO 11203) (LpA)	< 70 dB(A)	
Presión sonora modo silencioso (LpA)	-	
Grado de protección IP	IPX3	
Cepillo		
Diámetro / pad / número	530 mm / 21” / 1	310 mm / 12” / 2
Potencia motor / número	500 W / 1	450 W / 1
Velocidad de rotación cepillo	165 giri/min.	200 giri/min.
Presión específica	13 g/cm^2	20 g/cm^2
Presión específica (presión extra)	20 g/cm^2	30 g/cm^2
Tracción		
Inclinación máxima superable durante la operaciones de limpieza	2 %	
Inclinación máxima superable a vuoto (*)	12 %	
Potencia del motor	180 W	
Velocidad máxima de avance durante el trabajo	5 km/h	
Aspiración		
Potencia motor	380 W	
Depresión (columna de agua)	105 mbar / 1050 mmH_2O	
Capacidad de aire	45 l/sec	
Depósito		
Reciclaje	No	
Capacidad del tanque de agua	50 l	
Capacidad del tanque de recuperación	50 l	

	REXA 50 D 55 Li WSD 50 D 55 Li	REXA 50 D 60 Li WSD 50 D 60 Li
Dimensiones		
Dimensiones de la máquina (largo x ancho x alto)	1339 x 563 x 1069 mm	1236 x 672 x 1069 mm
Ancho de la máquina: escobilla de goma	801 mm	
Dimensiones compartimiento baterías (largo x ancho x alto)	345 x 345 x 295 mm	
Peso		
Peso a vuoto	85,5 kg	86 kg
Peso con baterías 100Ah (Li)	120,5 kg	121 kg
Peso en orden de marcha (GVW)	212 kg	213 kg

(*) La máquina fue probada en las siguientes condiciones:
- Batería estándar
- Tanques vacíos
- Rampa de hormigón crudo
- Longitud de rampa 15 m

1.1 - INTRODUCCIÓN

NOTA:

Los números y referencias que figuran entre paréntesis se refieren a los componentes indicados en el prospecto adjunto.

PELIGRO:

Antes de utilizar la máquina, lea atentamente el folleto "ADVERTENCIA DE SEGURIDAD PARA SECADORA DE SUELOS" adjunto al presente documento.

2.1 - CONOCIMIENTO DE LA MÁQUINA (Fig. A)

(1) Manilla de guía.
(2) Cuadro de mandos.
(3) Pedal de elevación/descenso de la boquilla.
(4) Grifo de suministro de agua.
(5) Depósito de agua limpia.
(6) Tapa del depósito de agua recuperada.
(7) Tapón con tubo para llenar el depósito de agua.
(8) Ruedas de tracción.
(9) Salpicadero extraíble.
(10) Cabezal del cepillo.
(11) Grupo de boquilla.
(12) Tubo de descarga de agua recuperada.
(13) Tubo de aspiración del limpiador.
(14) Depósito de agua recuperada.
(14a) Depósito de agua recuperada elevado.
(15) Tubo de nivel de agua limpia.
(16) Indicador de carga de la batería de litio.
(17) Filtro de agua.
(18) Ruedas traseras giratorias.
(19) Pedal para subir/bajar el cabezal del

cepillo.
(19a) Cabezal del cepillo levantado
(19b) Cabezal del cepillo bajado
(19c) Cabezal del cepillo bajado con presión adicional
(20) Llave de encendido.
(21) Sensores táctiles de presencia del operador.
(22) Botón de EMERGENCIA, para la parada inmediata de todas las funciones.
(23) Luz LED delantera (siempre encendida cuando la máquina está en marcha).

3.1 - DESEMBALAJE (Fig. B)

Una vez retirado el embalaje según las instrucciones indicadas en el propio embalaje, compruebe que la máquina y todos los componentes suministrados estén en perfecto estado.
Si se detectan daños evidentes, póngase en contacto con el distribuidor de su zona y con el transportista en un plazo de 3 días a partir de la recepción.
- Corte la cinta (24).
- Retire el bloque de madera (25) situado delante de las ruedas motrices.
- Levante el cabezal del cepillo (10 Fig. A) presionando el pedal (19 Fig. A) (véase el apartado correspondiente).
- Levantar el soporte de la boquilla con el pedal (3 Fig. A).
- Coloque la rampa (26) suministrada y descargue la máquina del palé.

3.1.a - Equipamiento de la máquina (Fig. B)

Los accesorios incluidos son los siguientes:
(20) Llave de encendido.
(27) Cepillo (1 x 50 D 55 - 2 x 50 D 60).
(28) Boquilla.
(29) Manual de uso y mantenimiento de la máquina.
(30) Manual de instrucciones del cargador de batería.

4.1 - MONTAJE DE LOS COMPONENTES

4.1.a - Instalación del rascador (Fig. C)

- Aflojar las dos ruedas dentadas (32) presentes en el boquilla (28).
- Montar el limpiaparabrisas (28) en el soporte (33) apretando las dos ruedas dentadas (32).

4.1.b - Instalación del cepillo (Fig. B)

- Levante ligeramente el protector contra salpicaduras (9) y retire la protección de poliestireno (34).
- Monte el cepillo (27 Fig. M) tal y como se describe en el apartado «Sustitución del cepillo».

4.1.c - Instalación de las batería (Fig. A)

ADVERTENCIA:
La sustitución, instalación y conexión de la batería de litio solo debe ser realizada por personal especializado.

5.1 - CARGA DE LA BATERÍA (Fig. G)

El estado de carga de la batería se puede ver en el indicador de batería (16).
Cargue la batería al finalizar cada trabajo o, al menos, cuando el icono de batería "+ −" comience a parpadear en la pantalla (46), lo que corresponde aproximadamente al 20 % de carga restante en el indicador de batería.

NOTA:
La batería de litio también se puede cargar con recargas parciales.

PELIGRO:
No deje la batería de litio con un nivel de carga bajo.

DEJAR LA MÁQUINA CON UN NIVEL DE CARGA BAJO PUEDE PROVOCAR EL BLOQUEO IRREVERSIBLE DE LA BATERÍA, HACIÉNDOLA INUTILIZABLE.

Siempre que la batería baje del 20 % de carga restante, visible en el indicador de batería (16), cárguela inmediatamente al finalizar el trabajo.

Cuando el porcentaje es de aproximadamente el 10 % de carga restante, las funciones de limpieza se detienen y solo permanece activa la tracción. En este caso, diríjase al lugar de carga y recargue inmediatamente la batería.

Realice la carga de la batería en locales bien ventilados y que cumplan con las normas vigentes en el país de uso.
Para obtener información sobre seguridad, siga las instrucciones descritas en el capítulo 1 de este manual.

ADVERTENCIA:
Para obtener información y advertencias sobre la batería de litio y el cargador de a bordo, siga las instrucciones del manual del cargador adjunto al presente documento.

- Acérquese con la máquina a la estación de carga de la batería.
- Poner la llave de encendido (20) a la posición «0» para apagar la máquina.Levante el depósito de agua de recuperación (14) y asegúrese de que esté vacío.
- En el compartimento de la batería, desconecte la conexión de la batería (37) del conector principal de la máquina (38).
- Conecte la conexión de la batería (38) al conector del cargador (39).
- Desenchufar el enchufe (31) del cargador (36) y conectarlo a la toma de corriente (41) (la tensión y la frecuencia de la red deben ser iguales a los valores correspondientes del cargador, indicados en la placa de características de la máquina).

NOTA:
Durante el ciclo de carga, con la llave de encendido (20) en la posición «1», es posible visualizar el porcentaje de carga en el indicador de batería (16).

- Cuando el porcentaje de carga llega al 100 %, el ciclo de carga de la batería ha finalizado.
- Asegúrese de que la máquina esté apagada con la llave (20) en la posición «0».
- Desenchufar el enchufe (31) del cargador (36) de la toma de corriente (41).
- Desconecte la conexión de la batería (37) del conector del cargador (39).
- Vuelva a conectar la conexión de la batería (37) al conector principal de la máquina (38).
- Baje con cuidado el depósito de agua de recuperación (14).

ADVERTENCIA:
Si la máquina no se va a utilizar durante un periodo prolongado, mantenga la batería con un estado de carga superior al 50 %. Someta la batería a un ciclo de carga al menos cada 6 meses.

6.1 - PANEL DE CONTROL Y MANDOS (Fig. A)

ADVERTENCIA:

Antes de utilizar la máquina, es necesario configurar el ciclo de trabajo tal y como se indica en el apartado correspondiente.

(16) Indicador de batería

- Proporciona la siguiente información sobre la batería de litio:
  - Porcentaje de carga restante.
  - Estado de uso: «STANDBY», «CHARGE», «DISCHARGE».
  - Tiempo de funcionamiento disponible «TIME LEFT», estimado en el momento de la lectura con las distintas funciones activadas.

(20) Llave de encendido

- Al pulsarla y girarla en sentido horario hasta la posición «1», se conecta la tensión a los circuitos y se habilita el funcionamiento de la máquina.
- Al pulsarla y girarla en sentido antihorario hasta la posición «0», se desconecta la tensión de los circuitos y queda en posición de extracción.

(21) Sensores táctiles de presencia del operador

- Al arrancar la máquina, en la pantalla (46) aparecen dos iconos “ ” parpadeando.
- Para desbloquear la máquina, accione simultáneamente los dos sensores táctiles (21).
- Una vez desbloqueada, actuando sobre los sensores táctiles, con el pulsador (52) “ ” y el pulsador (51) “ ” pulsados, se inicia la rotación del cepillo y el suministro de agua.
- Pulse el botón (47a) “ ” para regular la velocidad de avance de la máquina.

NOTA:

Una vez desbloqueada, el funcionamiento de la máquina se habilita incluso accionando solo uno de los dos sensores táctiles.
Tras 5 segundos de inactividad en los sensores táctiles, vuelven a aparecer los dos iconos “ ” parpadeando, por lo que debe repetirse el procedimiento de desbloqueo.

(46) Pantalla

- Se enciende después de conectar la tensión a los circuitos mediante la llave de encendido (20) en «1».
- En la pantalla se muestra el estado de la máquina, las horas de trabajo y los mensajes de alarma.

(47) Botones de regulación de la velocidad

- Pulsador (47a) “ ”: al pulsarlo aumenta la velocidad de tracción.
- Pulsador (47b) “ ”: al pulsarlo, disminuye la velocidad de tracción.
- La velocidad ajustada se mostrará en la pantalla (46) mediante el icono “ ”.

(48) Botón de marcha atrás

NOTA:

Antes de dar marcha atrás, levante el grupo de limpiaparabrisas (11) accionando el pedal (3).

- Compruebe en la pantalla (46) que se haya seleccionado al menos la velocidad mínima de tracción.
- Si se pulsa y se mantiene pulsado mientras se accionan los sensores táctiles (21), la máquina se moverá marcha atrás hacia el operador. En la pantalla (46) aparecerá el icono “R”.

(49) Botón dosificador de detergente químico

- Al pulsar el botón (49) “”, se muestra en la pantalla (46) el icono “”, activando el funcionamiento de la bomba dosificadora de detergente químico.
- Al pulsar repetidamente el botón (49) “”, se aumenta la cantidad de detergente químico dosado; una vez alcanzada la cantidad máxima indicada en la pantalla (46) por el icono “”, al volver a pulsar el botón (49) “”, se desactiva la función.

NOTA:

En caso de vaciado del sistema de dosificación de detergente químico, después de sustituir el depósito, mantenga pulsado durante al menos 5 segundos el botón (49) “” para activar el procedimiento de purga de aire, que dura unos 40 segundos; esta función solo se activa con la máquina parada, la llave de encendido (20) en «1» y la velocidad de avance (47) en «0».

(50) Botón aspirador / modo silencioso

- Al pulsar el botón (50) “” se activa el modo de potencia máxima y en la pantalla (46) aparece el icono “”.
- Al pulsar de nuevo el botón (50) “” se activa la aspiración en modo silencioso y en la pantalla (46) aparece el icono “”.
- Para encender la turbina, es necesario mantener las manos sobre al menos uno de los sensores táctiles (21).
- Para apagar la aspiración, pulse de nuevo el botón (50) “”. La turbina seguirá funcionando durante unos segundos para aspirar el líquido presente en el suelo, tras lo cual se apagará automáticamente y el icono desaparecerá de la pantalla (46).

(51) Botón de suministro de agua

- l funcionamiento del botón se activa con la llave de encendido (20) en «1» y con el botón (52) “” pulsado.
- Pulse el botón (51) “”, en la pantalla (46) aparecerá el icono “”, y se preparará la apertura de la electroválvula de agua. El funcionamiento de esta última se controla mediante los sensores táctiles (21).
- Al pulsar repetidamente el botón (51) “”, se aumenta la cantidad de agua; cuando se alcanza la cantidad máxima indicada en la pantalla (46) por el icono ””, al pulsar de nuevo el botón (51) “”, se desactiva la función.

(52) Botón de activación de la rotación del cepillo

- El funcionamiento del botón se habilita con la llave de encendido (20) en «1».
- Pulse el botón (52) “” para habilitar la rotación del cepillo; en la pantalla (46) aparecerá el icono “”. El funcionamiento del cepillo se controla mediante sensores táctiles (21).
- Para desactivar la rotación del cepillo, pulse el botón (52) “”.

(53) Botón ECO

- Durante el funcionamiento, al pulsar el botón (53) “” en la pantalla (46) se muestra el icono “”, y los parámetros de agua, detergente químico y aspiración adoptan los siguientes valores:
  - Flujo de agua = 1^ marca.
  - Detergente químico = 1^ marca (0,2 %).
  - Aspiración = silenciosa.

- Al pulsar de nuevo el botón (53) “ ”, los parámetros mencionados vuelven a los ajustes iniciales.

(54) Botón de desenganche del cepillo

- Al pulsar el botón (54) “ ”, se activa el procedimiento de desenganche del cepillo. En la pantalla (46), el icono parpadeante “ ” indica la activación del procedimiento.

6.2 - EJEMPLO DE CICLO DE TRABAJO (Fig. A)

Configuración de un ciclo de lavado con cepillo y secado.

- Poner la llave de encendido (20) a la posición «1» para encender la máquina.

ADVERTENCIA:
Al encender la máquina, tenga cuidado de no poner las manos sobre los sensores táctiles (21); la máquina entrará en alarma y en la pantalla (46) aparecerá el icono parpadeante “ ”.
Soltar los sensores táctiles (21) para permitir el arranque correcto de la máquina.
Si el icono sigue parpadeando, reinicie la máquina con la llave de encendido (20).

- Presione el pedal (3) para bajar la unidad de la escobilla de goma (11).
- Presione el pedal (19) hasta que se suelte el cierre; el cabezal del cepillo (10) bajará.
- Pulse el botón (51) “ ” para habilitar el suministro de agua.
- Pulse el botón (52) “ ” para habilitar la rotación del cepillo o cepillos.
- Pulse el botón (50) “ ” para poner en marcha el aspirador.

NOTA:
En ambientes especiales, es posible activar la función silenciosa siguiendo las instrucciones anteriores.

- Seleccione la velocidad deseada con los botones (47a) “ ” o (47b) “ ”.

NOTA:
Es posible variar la velocidad, incluso durante el ciclo de trabajo, con la máquina en movimiento, accionando los botones correspondientes.

- Con las manos sobre los sensores táctiles (21), la máquina inicia el programa seleccionado y comienza el ciclo de trabajo.

NOTA:
Es posible modificar el programa de trabajo en función de las necesidades de trabajo.
Para modificar el ciclo de trabajo, es necesario detener la máquina, configurar un nuevo ciclo y activarlo manteniendo las manos sobre los sensores táctiles (21).

- Al terminar, vuelva a colocar la escobilla de goma, el cepillo y la llave en sus posiciones iniciales.

7.1 - PANTALLA (Fig. A)

Con la máquina encendida, en la pantalla (46) se muestran los siguientes iconos:

Batería

NOTA:

El icono de la batería solo aparece cuando el nivel de carga es ≤ 20 %.

Sensor táctil

Se muestra en la pantalla cada vez que se colocan las manos sobre uno de los sensores táctiles (21).

NOTA:

Al arrancar la máquina o tras 5 segundos de inactividad en los sensores táctiles, aparecen dos iconos "" parpadeando en la pantalla. Desbloquee la máquina tal y como se describe en el apartado «(21) Sensores táctiles de presencia del operador».

Velocidad de avance de la máquina

Es posible variar la velocidad de avance de la máquina de «0» a la velocidad máxima en 5 pasos con las teclas (47a) "+" para aumentar y (47b) "−" para disminuir la velocidad

0 km/h	1	2	3	4	5

Marcha atrás

Se muestra en la pantalla cuando se pulsa el botón (48) "R" para la marcha atrás; al soltar el botón, el icono "R" desaparece.

Dosificador de detergente químico

Se muestra en la pantalla al pulsar el botón (49) "", indicando la cantidad de detergente químico dosado.

0,2%	0,5%	1%	2%	3%

Aspirador en funcionamiento

Se muestra en la pantalla al pulsar el botón (50) "", indicando que el aspirador está funcionando.

Al volver a pulsar el botón (50) "" dos veces, se activa la parada de succión; el icono parpadea durante unos segundos y desaparece cuando la aspiradora se detiene.

Funcionamiento silencioso

Con el aspirador en funcionamiento.
Se muestra en la pantalla cuando se pulsa el botón (50) "", indicando que el extractor funciona a baja velocidad.

Al volver a pulsar el botón (50) "", se detiene la aspiración, el icono parpadea durante unos segundos y desaparece cuando la aspiradora se detiene.

Predisposición para el suministro de agua

Aparece en la pantalla al pulsar el botón (51) "", lo que indica que la electroválvula de suministro de agua está activada; al pulsar repetidamente el botón (51) "", aumenta la cantidad de agua.

0,25 l/m	0,50	1,00	2,00	3,50

Una vez alcanzada la cantidad máxima, al volver a pulsar el botón (51) “”, se desactiva la función.

Rotación del cepillo

Se muestra en la pantalla cuando se pulsa el botón (52) “”, indicando que la rotación del cepillo está activada; al volver a pulsar el botón (52) “”, se desactiva el funcionamiento del motor de rotación del cepillo y el icono “” desaparece.

Modo ECO

Se muestra en la pantalla al pulsar el botón (53) “”.

Nivel máximo de líquido en el depósito de agua de recuperación

Se muestra cuando el líquido del depósito de agua de recuperación ha alcanzado el nivel máximo.

8.1 - EMERGENCIA (Fig. A)

El botón de emergencia (22) está situado en una posición fácilmente accesible para el operador. Debe pulsarse con decisión en caso de necesidad inmediata para detener todas las funciones de la máquina.
Para reactivar el funcionamiento de la máquina, tire del botón de emergencia hasta que encaje y vuelva a colocarlo en su posición original.

ADVERTENCIA:
Pulse el botón de emergencia (22) con la máquina encendida solo en caso de necesidad real, no utilice este procedimiento para apagar la máquina, ya que podría causar averías graves en la misma.

9.1 - LLENADO DEL DEPÓSITO (Fig. D)

ADVERTENCIA:
Introducir en el depósito agua limpia de la red con una temperatura no superior a 50 °C.

- Antes de llenar el depósito, compruebe el bidón de detergente químico como se indica en el apartado correspondiente.
- A través del tubo extraíble (55), introduzca agua en el depósito (5) hasta llenarlo.
- No llene completamente el depósito, utilice como referencia el tubo de nivel (15).
- O bien, abra el tapón (7) y utilice la toma de agua (56, si está presente).

ADVERTENCIA:
Compruebe siempre visualmente el nivel de llenado para no mojar el suelo.

- Una vez llenado el depósito, cierre el tapón (7) o vuelva a colocar el tubo extraíble (55) en su sitio.

9.2 - BIDÓN DE DETERGENTE QUÍMICO (Fig. E)

- Levante con cuidado el depósito de agua de recuperación (14a Fig. A) asegurándose de que esté vacío.
- Compruebe que en el bidón (57) haya suficiente producto para la jornada de trabajo.

En caso de sustitución del bidón, proceder de la siguiente manera:
- Retire el tapón (58), extraiga el depósito (57) e inserte un nuevo depósito de 5 litros, luego inserte el tapón (58) con el tubo de aspiración.

PELIGRO:

En caso de contacto del detergente con los ojos y la piel o en caso de ingestión, consulte la ficha de seguridad y de uso del fabricante del detergente.

NOTA:

Los bidones que se deben utilizar son los bidones estándar de 5 litros que se encuentran en el mercado.

- Baje con cuidado el depósito de recuperación de agua (14 Fig. A).
- Purgar el aire (véase el procedimiento en el apartado «Botón dosificador de detergente químico»).

10.1 - FUNCIONAMIENTO (Fig. A)

10.1.a - Comprobaciones antes del uso

- Compruebe que el tubo de descarga de agua recuperada (12) esté correctamente enganchado y tapado.
- Compruebe que la conexión del tubo de aspiración (13) situado en el grupo de boquillas (11) no esté obstruida.
- Compruebe que el grifo de suministro de agua (4) esté abierto.
- Compruebe que en el depósito del detergente químico (57 Fig. E) haya suficiente producto para el consumo diario.
- Poner la llave de encendido (20) en «1» y compruebe el estado de las baterías en el indicador de carga (16).

10.1.b - Preparación de la máquina y selección del ciclo

- Pulse el pedal (3) para bajar el grupo de boquillas (11).
- Pulse el pedal (19) desenganchándolo de su tope, el cabezal de la cepillo (10) se baja.

NOTA:

El cabezal del cepillo tiene 2 modos de funcionamiento:

Presión normal

Se coloca automáticamente en (19b) una vez que se suelta el pedal de la posición elevada (19a).

Presión extra

Desde la posición (19b), levante el pedal y enganche el pedal en el tope correspondiente en la posición (19c); se ejercerá una presión adicional de 10 kg sobre el cepillo.

- La máquina puede realizar 4 tipos de trabajo:

Ciclo de lavado, cepillado y secado:

- Pulse el botón (50) "" para poner en marcha el aspirador, el botón (52) "" para activar la rotación del cepillo y el botón (51) "" para activar el suministro de agua.
- Pulse el botón (49) "" para activar el detergente químico.
- Coloque las manos sobre los sensores táctiles (21) para iniciar la rotación del cepillo, el suministro de agua y también la tracción.

NOTA:

Para suelos que no estén muy sucios, active la función «ECO» pulsando el botón (53) "ECO", para volver a los parámetros iniciales, pulse de nuevo el botón (53) "ECO".

Ciclo solo de secado:

- Para realizar solo el ciclo de secado, pul-

se el botón (50) “” y se pondrá en marcha el aspirador.
- Coloque las manos sobre los sensores táctiles (21) para iniciar la tracción y el secado.

Ciclo solo cepillado:
- Para realizar solo el ciclo de cepillado, pulse el botón (52) “” para activar la rotación del cepillo.
- Coloque las manos sobre los sensores táctiles (21) para iniciar la rotación del cepillo y también la tracción.

Ciclo de lavado y cepillado:

- Pulse el botón (52) “” para activar la rotación del cepillo; pulse el botón (51) “”para activar el suministro de agua.
- Pulse el botón (49) “” para activar el detergente químico.
- Coloque las manos sobre los sensores táctiles (21) para iniciar la rotación del cepillo, el suministro de agua y también la tracción.

10.1.c - Uso de la máquina

- Después de encender la máquina y seleccionar el tipo de ciclo de trabajo, comience las operaciones de limpieza mediante la empuñadura (1) y con las manos sobre los sensores táctiles (21) para iniciar la tracción y la limpieza.

NOTA:
Tenga cuidado con los suelos especialmente delicados; no utilice la máquina parada con el giro del cepillo activado.
Para manchas especialmente difíciles, es posible ajustar la velocidad de avance a «0» para que el cepillo funcione siempre en la misma posición sin activar el motor de tracción.

NOTA:
La limpieza y el secado correctos del suelo se realizan avanzando con la máquina; si se retrocede, la máquina no seca; en esta fase, levante siempre la boquilla para evitar daños en las gomas.

- Ajustar la velocidad de tracción como se ha indicado anteriormente.
- Si es necesario, ajuste la cantidad de agua de lavado mediante el botón (51) “”.
- Si es necesario, ajuste la cantidad de detergente químico mediante el botón (49) “”.
- Compruebe el estado de carga de las baterías mediante el indicador de batería (16).

NOTA:
Después de 3 minutos sin uso, la máquina se apaga automáticamente.
Para volver a encenderla, gire la llave de la posición «1» a «0» y, a continuación, de nuevo a «1».

10.1.d - Fin de uso y apagado

- Al finalizar las operaciones de limpieza, antes de apagar la máquina, detenga el suministro de agua, el suministro de detergente químico y la rotación del cepillo accionando los botones (51) “”, (49) “” y (52) “”.
- Levantar el cepillo presionando el pedal (19) hasta el final y enganchándolo en el encaje correspondiente (19a).
- Continúe con el aspirador encendido para aspirar todo el líquido presente en el suelo y, a continuación, apague el aspirador pulsando el botón (50) “”.
- Levantar el grupo de boquillas (11) con el pedal (3).

ADVERTENCIA:

Al finalizar los trabajos de limpieza, levante siempre el grupo de boquillas y el cabezal de los cepillos para evitar la deformación de las gomas y las cerdas.

- Ponga la llave de encendido (20) en «0» para apagar la máquina.

NOTA:

Una vez apagada la máquina, si no se va a utilizar durante varios días, se recomienda pulsar el botón de emergencia (22).

10.1.e - Alarma de nivel máximo de agua de recuperación

Si durante el uso de la máquina el aspirador se apaga y en la pantalla (46) aparece el icono “ ”, significa que el nivel del líquido presente en el depósito de agua de recuperación ha alcanzado el nivel máximo.
Diríjase a la estación de descarga de agua y vacíe el depósito de agua de recuperación como se indica en el párrafo correspondiente.

- Para desactivar la alarma, apague y vuelva a encender la máquina.

NOTA:

Para el correcto funcionamiento de los sensores de nivel es necesario limpiar a fondo el interior del depósito (14).

11.1 - DESCARGA DE AGUA RECUPERADA (Fig. H)

Al final del ciclo de lavado o cuando el depósito de agua de recuperación (14 Fig. A) esté lleno, es necesario vaciarlo procediendo de la siguiente manera:

NOTA:

Para desechar el agua recuperada, siga las normas vigentes en el país de uso de la máquina.

- Coloque la máquina cerca de un desagüe.
- Desconecte el tubo (12) del soporte.
- Retire el tapón (60) del tubo (12) y vacíe completamente el agua contenida en el depósito.

NOTA:

Es posible modular la cantidad de agua que sale presionando la parte final del tubo (12).

- Vuelva a colocar el tapón (60) en el tubo (12) y vuelva a colocarlo en su soporte.

12.1 - MANTENIMIENTO Y LIMPIEZA

ADVERTENCIA:

Todas las operaciones de mantenimiento deben realizarse con la máquina apagada y los depósitos vacíos.

12.2 - OPERACIONES QUE DEBEN REALIZARSE DIARIAMENTE

12.2.a - Vaciado y limpieza del depósito de agua limpia (Fig. I)

ADVERTENCIA:

Al finalizar las operaciones de lavado, es obligatorio vaciar y limpiar el depósito de agua limpia (5) para evitar depósitos o incrustaciones.

Después de vaciar el depósito de agua de recuperación (14 Fig. A), vacíe el depósito de agua limpia (5) procediendo de la siguiente manera:

- Coloque la máquina sobre un sumidero.
- Desconecte el tubo (62) de los enganches correspondientes.
- Baje el tubo hasta el suelo sobre el sumidero.
- Abra el grifo (63) y deje que se vacíe completamente el agua.
- Lave el interior del depósito dejando el tubo de descarga con el grifo abierto e introduciendo agua limpia por el tubo extraíble (55 Fig. D).
- Una vez finalizada la limpieza, cierre el grifo (63) y enganche el tubo (62) en los encajes correspondientes.

12.2.b - Limpieza del depósito de agua recuperada (Fig. J)

ADVERTENCIA:

Al finalizar las operaciones de lavado, es obligatorio limpiar el depósito de agua de recuperación (14) para evitar depósitos o incrustaciones y la proliferación de bacterias, olores y moho.

- Levantar la tapa (6).
- Retire la bandeja de recogida de residuos (64) y abra su tapa, luego limpie con agua corriente, eliminando la suciedad, los residuos, etc. que la obstruyan.
- Retire y limpie el filtro de aspiración (65) con agua corriente.
- Dejando el tubo de descarga (12 Fig. H) bajado y el tapón quitado, introduzca agua por la abertura superior y enjuague el interior del depósito hasta que salga agua limpia por el tubo de descarga.
- Vuelva a montar todo siguiendo el procedimiento inverso.

NOTA:

Para un secado completo dentro del depósito de recuperación, mantenga la tapa levantada utilizando el pie de apoyo (43).

12.2.c - Limpieza del rascador (Fig. K)

Para limpiar correctamente el rascador (28 Fig. C), es necesario retirarlo procediendo de la siguiente manera:

- Afloje los pomos (32 Fig. C) y retire el tergitore (28 Fig. C).
- Lavar el rascador y, en particular, las gomas (66) y (67), y luego el interior del racor de aspiración (68).

NOTA:

Si durante el lavado se observa que las gomas (66) y (67) están estropeadas o desgastadas, es necesario sustituirlas o girarla.

- Vuelva a montarlo todo siguiendo los pasos anteriores en orden inverso.

12.3 - OPERACIONES A REALIZAR SEGÚN SEA NECESARIO

12.3.a - Ajuste de la dirección de marcha (solo para la versión 50 D 55) (Fig. A)

Si durante las operaciones de limpieza (con el cepillo en rotación) se observa que la máquina no avanza en línea recta, sino que tiende a desviarse hacia la derecha o hacia la izquierda, es posible ajustar la dirección actuando sobre el volante (59).

Arranque la máquina y ponga en marcha la rotación del cepillo.

Si la máquina tiende a ir hacia la derecha, gire ligeramente el volante (59) hacia «L» hasta que la dirección sea recta.

Si la máquina tiende a ir hacia la izquierda, gire ligeramente el volante (59) hacia «R» hasta que la dirección sea recta.

12.3.b - Limpieza del filtro de agua (Fig. L)

- En el lado derecho, debajo de la máquina, cierre el grifo de agua (4).
- En el filtro de agua (17), desenrosque la tapa transparente (75) y retire el filtro de malla (76).
- Limpie el filtro de malla (76) con agua corriente; sustitúyalo si está dañado.
- Vuelva a montar todo siguiendo los pasos anteriores en orden inverso.
- Abra el grifo de agua (4).

12.3.c - Protector contra salpicaduras extraíble (Fig. F)

- (Solo para la versión 50 D 60) Retire las dos clavijas (61).
- Levantar los protectores contra salpicaduras (9) para desengancharlos de los pasadores y, a continuación, extraerlos por la parte delantera

12.3.d - Sustitución del cepillo (Fig. M)

Es necesario sustituir el cepillo cuando esté desgastado y la longitud de las cerdas sea inferior a 2 cm, o bien en función del tipo de suelo que se vaya a limpiar. Para sustituirlo, proceda de la siguiente manera:

- Poner la llave de encendido (20 Fig. A) a «1».
- Con el cabezal del cepillo (10) levantado, pulse el botón (54) “ ” y active el procedimiento de desenganche.
- Extraiga y sustituya el cepillo (27).
- Coloque la nueva cepillo debajo del cabezal de cepillo (19).
- Bajar el cabezal del cepillo (9) accionando el pedal como se indica en el apartado correspondiente.
- Con los botones (47 Fig. A), ajuste la velocidad de avance al valor «0».
- Pulse el botón (52 Fig. A) para habilitar la rotación del cepillo.
- Activar los sensores táctiles (21 Fig. A) situados en el mango; la brida portacepillo comenzará a girar y enganchará el cepillo.

12.3.e - Sustitución de las gomas de la boquilla (Fig. K)

Cuando se observe que el secado del suelo resulta difícil o que quedan restos de agua en el suelo, es necesario comprobar el estado de desgaste de las gomas del rascador (28 Fig. C):

- Retire el limpiaparabrisas (28 Fig. C) como se indica en el apartado «Limpieza del limpiaparabrisas».
- Mediante las lengüetas (69), desenganche y retire las bandas con goma elástica (70) de las retenes (71) y, a continuación, retire la goma exterior (66).
- Mediante las lengüetas (72), desenganche y retire las bandas con goma elástica (73) de las retenciones (74) y, a continuación, retire la goma interior (67).

NOTA:

Cuando las gomas (66) o (67) estén desgastadas por un lado, se pueden dar la vuelta una vez.

- Sustituya o dé la vuelta a las gomas (66) o (67) sin invertirlos.
- Vuelva a montar todo siguiendo los pasos anteriores en orden inverso.

NOTA:

Hay dos tipos de gomas disponibles:
Gomas de para para todo tipo de suelos y gomas de poliuretano para suelos de talleres mecánicos, sucios de aceite.

12.3.f - Regulación de la incidencia de la boquilla (Fig. N)

NOTA:

La operación debe realizarse sobre un suelo previamente mojado o húmedo.

- Poner la llave de encendido (20 Fig. A) a «1».
- Bajar el grupo de la boquilla (11) accionando el pedal (3).
- Poner en marcha el aspirador con el pulsador (50 Fig. A).
- Avanzar unos metros, apagar el aspirador y detener la máquina.
- Actuar sobre el mando (77) para regular la incidencia de las gomas del limpiaparabrisas sobre el suelo; girando en sentido horario se obtiene una mayor incidencia y, viceversa, una menor incidencia.
  A = demasiado apretada
  B = demasiado levantada
  C = posición correcta

NOTA:

La incidencia correcta es aquella en la que, al pasar por la zona aspirada, no hay fugas de líquido en el suelo y la goma tiene una incidencia constante en toda su longitud.

12.3.g - Sustitución de fusibles (Fig. O)

ADVERTENCIA:

Sustituya el fusible fundido por otro del mismo amperaje.

- Pulse el botón de emergencia (22).
- Desatornille y extraiga el botón de emergencia (22) de la tapa (80).
- Desatornille los tornillos (79) y retire con cuidado la tapa (80) para acceder al compartimento electrónico.

ADVERTENCIA:

Preste atención al cableado de la llave de encendido montado en la tapa (80).

- Sustituya el fusible afectado:

(81) - Fusible de la llave, F1 3A

(82) - Fusible de la bomba de agua, F2 3A

(83) - Fusible de aspiración, F3 20A

(78) - Fusible principal, F0 70A

- Levante con cuidado el depósito de agua recuperada (14a Fig. A) asegurándose de que esté vacío.
- Desconecte el conector de la batería (37 Fig. G) del conector principal de la máquina (38 Fig. G).
- Dependiendo del modelo de producción, reemplace el fusible principal ubicado en el compartimento de la batería (78 Fig. A) o ubicado en el compartimento de la electrónica (78 Fig. O).

- Vuelva a montar la tapa (80) con los tornillos (79).
- Vuelva a montar el botón de emergencia (22) en la tapa (80).
- Restablecer el botón de emergencia (22).

13.1 - CONFIGURACIÓN DE PARÁMETROS (Fig. A)

13.1.a - Parámetros OPERADOR

El operador puede acceder al menú para configurar los siguientes parámetros:

- **Idioma**
- **Tipo de baterías**
- **Pantalla: contraste y brillo**
- **Dosificador de detergente químico.**

Para acceder al menú, proceda de la siguiente manera:

- Mantenga pulsados los botones (48) “R” y (52) “”, y luego coloque la llave de encendido (20) en «1» para visualizar la siguiente pantalla:

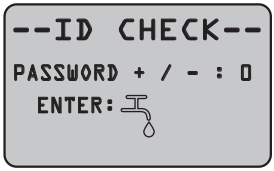

- Soltar los botones pulsados.
- Introduzca la contraseña pulsando los botones (47a) “+” (47b) “–” hasta que aparezca el número «10» en la pantalla.
- Pulse la tecla (51) “” para confirmar la contraseña y acceder al menú de configuración de parámetros; aparecerá la siguiente pantalla:

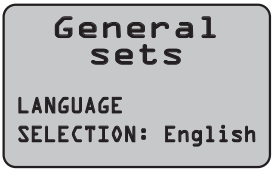

- Desplácese por el menú de configuración de parámetros utilizando los botones (52) “” y (50) “” para ver las siguientes pantallas:

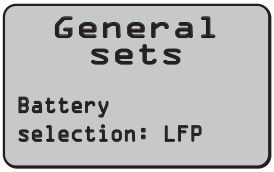

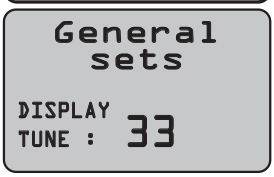

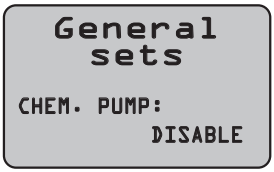

Configuración del idioma:

- Acceda al menú de configuración de parámetros hasta que aparezca la siguiente pantalla:

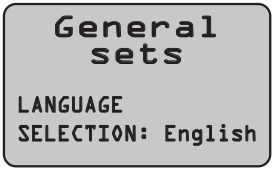

- Seleccione el idioma con las teclas (47a) “+” y (47b) “–”, y pulse la tecla (51) “” para confirmar la selección.

Configuración del tipo de baterías:

ADVERTENCIA:
No manipule este parámetro. Utilice únicamente la configuración «LFP», ya que es específica para la batería instalada.

- Acceda al menú de configuración de parámetros hasta que aparezca la siguiente pantalla:

```
General
sets

Battery
selection: LFP
```

- Seleccione el tipo de baterías con las teclas (47a) "+" y (47b) "−", y pulse la tecla (51) "💧" para confirmar la selección.
- **Wet24 = Baterías de ÁCIDO**
- **Gel24 = Baterías de gel**
- **Agm24 = Baterías AGM**
- **LFP = Batería de litio SYCAIN**

Configuración de la pantalla: contraste y brillo:

- Acceda al menú de configuración de parámetros hasta que aparezca la siguiente pantalla:

```
General
sets

DISPLAY
TUNE :  33
```

- Seleccione el tipo de contraste de la pantalla ajustando un valor entre «5 y 50» con las teclas (47a) "+" y (47b) "−", y luego pulse la tecla (51) "💧" para confirmar la selección y pasar al ajuste del brillo.

```
General
sets

DISPLAY
BRIGHTNESS:  0
```

- Seleccione el tipo de brillo de la pantalla ajustando un valor de «0 a 10» con las teclas (47a) "+" y (47b) "−", y pulse la tecla (51) "💧" para confirmar la selección.

Configuración del dosificador de detergente químico:

ADVERTENCIA:
¡No cambie esta configuración!
Esta función es estándar en este tipo de máquina.

- Acceda al menú de configuración de parámetros hasta que aparezca la siguiente pantalla:

```
General
sets

CHEM. PUMP:
          DISABLE
```

- Active o desactive la bomba de detergente químico pulsando las teclas (47a) "+" y (47b) "−" y seleccionando «Disable» para desactivarla o «Enabled» para activarla, y pulse la tecla (51) "💧" para confirmar la selección.

14.1 - ALARMAS DURANTE EL FUNCIONAMIENTO (Fig. A)

Cuando se produce un mal funcionamiento de la máquina, en la pantalla (46) aparece el tipo de alarma según la lista que se muestra a continuación.
Consulte la lista y siga la solución recomendada para restablecer el correcto funcionamiento de la máquina.
Si las soluciones recomendadas no dan resultado, póngase en contacto con el Servicio de Asistencia Técnica.

ALARMA	SIGNIFICADO	SOLUCIÓN
AL_1: Function Brushes Ammeter	**Protección amperométrica de los cepillos**	Compruebe el modo de uso de la función de los cepillos. Se ha detectado una corriente de trabajo elevada por parte del motor de los cepillos.
AL_2: Function Vacuum Ammeter	**Protección amperométrica del aspirador**	Compruebe el consumo del motor del aspirador. Se ha detectado una corriente de trabajo elevada en el motor del aspirador.
AL_3: Function Powerstage Fail	**Etapa de potencia dañada**	Etapa de potencia de los cepillos o aspirador dañada: sustituir la tarjeta.
AL_4: Function Overcurrent	**Sobrecarga en las salidas de las escobillas o del aspirador**	Se ha detectado un cortocircuito en la salida del motor de las escobillas o del aspirador: compruebe las conexiones y el estado de los motores.
AL_5: Function Overtemperature	**Protección térmica en la etapa de los cepillos/ aspirador**	Sobrecalentamiento de la etapa de potencia de los cepillos y el aspirador: compruebe la absorción.
AL_10: UnderVoltage	**Subtensión**	Se utiliza solo en baterías de tipo LFP cuando la tensión desciende instantáneamente a 21,6 V. Apagado automático en 3 minutos. Solución: cargar la batería.
AL_14: Traction Release Pedal	**Protección del operador contra arranques repentinos de la máquina**	Reinicie la máquina teniendo cuidado de no mantener el dedo sobre el sistema táctil.
AL_15: Traction Overtemperature	**Protección térmica en la etapa de tracción**	Sobrecalentamiento de la etapa de potencia de tracción: compruebe la absorción.
AL_16: Traction Powerstage Fail	**Etapa de potencia de tracción dañada**	Etapa de potencia de tracción dañada: sustituir la tarjeta.
AL_17: Traction Overcurrent	**Sobrecarga en la salida de tracción**	Se ha detectado un cortocircuito en la salida del motor de tracción: compruebe las conexiones y el estado del motor.

ALARMA	SIGNIFICADO	SOLUCIÓN
AL_18: Traction Tract. Ammeter	**Protección amperométrica de tracción**	Compruebe el modo de uso de la función de tracción. Se ha detectado una corriente de trabajo elevada por parte del motor de tracción.
AL_20: General EEprom Fail	**Error de lectura de la memoria interna**	Sustituya la tarjeta.
AL_21: General Key-off failure	**Secuencia de teclas incorrecta**	Se ha detectado un rebote en la señal de la tecla: compruebe las conexiones e, batería-teclado-tarjeta de funciones.
AL_22: General Main rele fail	**Relé general dañado**	El relé general de la placa parece dañado: sustituya la placa. La alarma también se activa si el fusible de potencia está dañado.
AL_23: General Overvoltage	**Sobretensión**	Se ha detectado sobretensión en la tarjeta de funciones. Compruebe las conexiones de las baterías.
AL_24: Traction Batt connection	**Baterías no conectadas a la tarjeta de funciones**	Verificar el modo de uso de la función de tracción. Se ha detectado una corriente de trabajo elevada por parte del motor de tracción.
AL_25: General Keyboard fail	**Falta de comunicación entre el panel y las funciones**	Compruebe las conexiones entre la tarjeta del teclado y las funciones.

15.1 - BÚSQUEDA DE AVERÍAS

PROBLEMA	CAUSA	SOLUCIÓN
Al colocar la llave de encendido (20) en «1», la pantalla no se enciende.	Las baterías están descargadas.	Compruebe el estado de carga de las baterías.
	Botón de emergencia pulsado.	Restablezca el botón de emergencia.
	Conexión incorrecta o ausencia de conexión de las baterías.	Compruebe y corrija la conexión de las baterías.
	Fusibles fundidos.	Compruebe y sustituya el fusible de 3 A o el fusible general de 75 A.
	Bloque de encendido dañado.	Sustituir. (*)

PROBLEMA	CAUSA	SOLUCIÓN
El cepillo no gira.	No se ha pulsado el botón del cepillo.	Pulse el botón.
	Tarjeta de funciones dañada.	Sustituir. (*)
	Tarjeta de visualización dañada.	Sustituir. (*)
	Motor del cepillo dañado.	Sustituir. (*)
El aspirador no funciona.	No se ha pulsado el botón del aspirador.	Pulse el botón.
	Depósito de agua de recuperación lleno.	Vacíe, lave y limpie el depósito y el sensor de nivel.
	La bandeja de residuos y el filtro de aspiración están sucios.	Limpie la bandeja y el filtro.
	Tarjeta de funciones dañada.	Sustituir. (*)
	Tarjeta de visualización dañada.	Sustituir. (*)
	Motor de aspiración dañado.	Sustituir. (*)
El detergente químico no sale.	Bomba química desactivada.	Cambiar la configuración en los ajustes de parámetros.
	No se ha pulsado el botón del detergente químico.	Pulse el botón.
	Depósito vacío.	Sustituir.
	Tubo obstruido.	Limpiar los tubos.
	Bomba averiada.	Sustituir. (*)
	Tarjeta de funciones dañada.	Sustituir. (*)
La máquina no seca bien y deja restos de agua en el suelo.	Tubo de aspiración obstruido.	Compruebe y, si es necesario, limpie el tubo de aspiración que conecta el rascador con el depósito de agua de recuperación.
	Boquilla mal ajustada.	Ajustar la incidencia del boquilla.
	Boquilla sucia.	Limpiar el rascador.
	Depósito de agua de recuperación lleno.	Vacíe el depósito.
	Caja de residuos y filtro de aspiración sucios.	Limpie la bandeja y el filtro.
	Las gomas del rascador están desgastadas.	Volcar o sustituir las gomas de la escobilla.
	Motor de aspiración dañado.	Sustituir. (*)

PROBLEMA	CAUSA	SOLUCIÓN
No sale agua.	No se ha pulsado el botón de suministro de agua.	Pulse el botón.
	Depósito vacío.	Llene el depósito.
	Grifo cerrado.	Abra el grifo.
	Filtro obstruido.	Limpie el filtro.
	Electroválvula o bomba de agua dañada.	Sustituir. (*)
	Tarjeta de funciones dañada.	Sustituir. (*)
Limpieza insuficiente del suelo.	Cepillos o detergente inadecuados.	Utilice cepillos o detergentes adecuados para el tipo de suelo o la suciedad que se desea limpiar.
	Cepillo desgastado.	Sustituir el cepillo.

(*) Llame al servicio de asistencia para su sustitución.

16.1 - GARANTÍA

Durante el periodo de garantía se repararán o sustituirán gratuitamente todas las piezas defectuosas o averiadas.
Quedan excluidas de la garantía todas las piezas dañadas por manipulación indebida o uso incorrecto de la máquina.
Para activar el procedimiento de garantía, diríjase a su distribuidor o al centro de asistencia competente con el documento de compra.

17.1 - DEMOLICIÓN DE LA MÁQUINA

PELIGRO:

Las baterías y las piezas eléctricas se consideran residuos especiales y, por lo tanto, deben desecharse en centros de recogida específicos, tal y como indican las normativas vigentes en el país de uso.

18.1 - ESQUEMA ELÉCTRICO

Leyenda:

BAT	Baterías
DISP	Indicador de batería Sycain
EB1	Tarjeta de funciones
EB2	Panel de control y visualización
EV	Válvula solenoide
F0	Fusible principal (70 A)
F1	Fusible de llave (3 A)
F2	Fusible de la bomba de agua (5 A)
F3	Fusible del motor de succión (20 A)
KEY	Llave de encendido
L1	Luz de trabajo
MA	Motor de succión
MS	Motor del cepillo
MT	Motor de tracción
PA	Bomba de agua
PC	Bomba de detergente químico
PE	Botón de emergencia
SB	Conector SB
S1	Sensor de nivel de agua de recuperación
S2	Sensores táctiles de presencia del operador

Códigos de colores:

BK	Negro
BU	Azul
BN	Marrón
GN	Verde
GY	Gris
OG	Naranja
PK	Rosa
RD	Rojo
VT	Violeta
WT	Blanco
YE	Amarillo

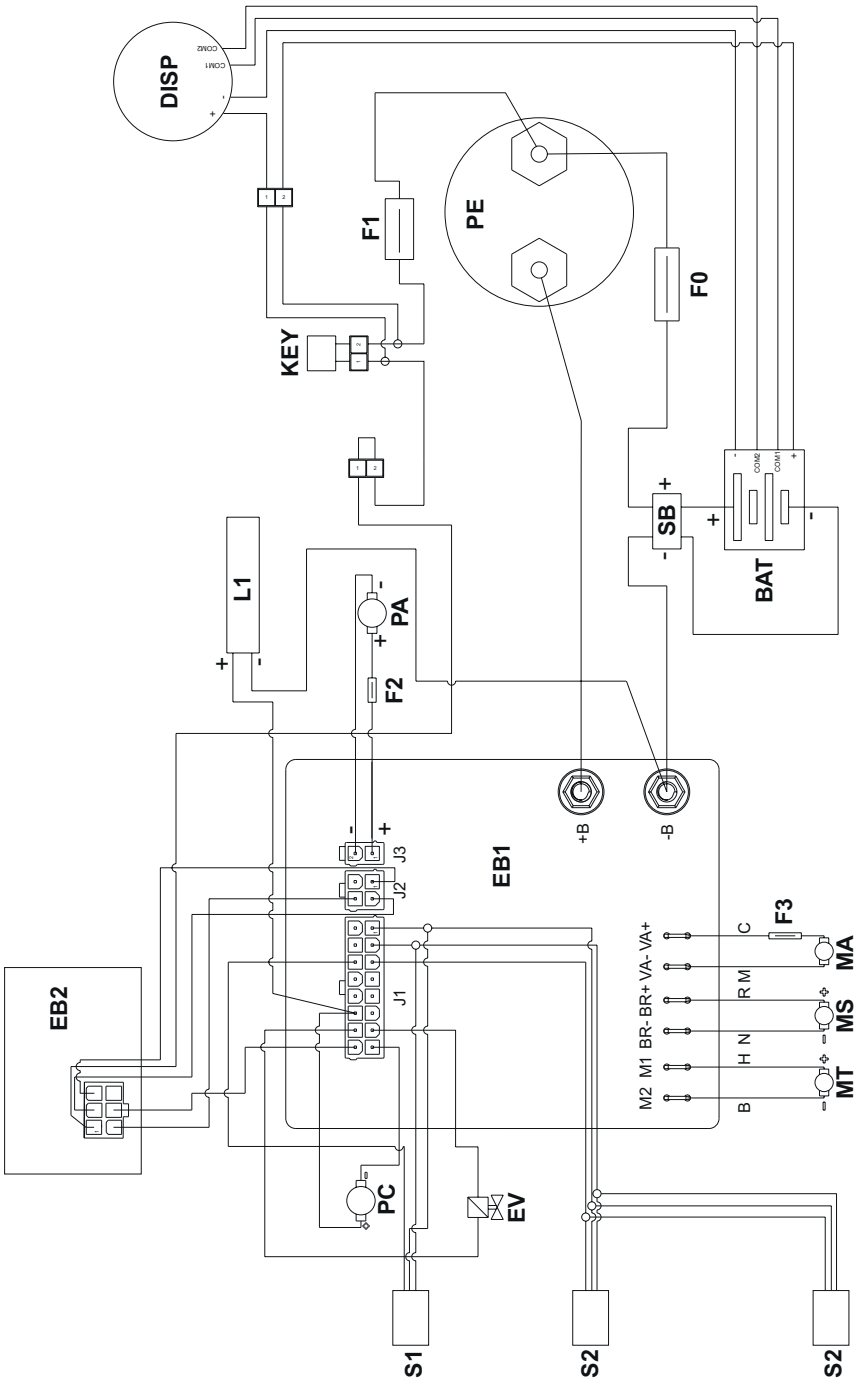
DISP
COM2
COM1
-
+
KEY
F1
PE
F0
SB
BAT
COM2
COM1
L1
PA
F2
EB1
+B
-B
J3
J2
J1
F3
C
R M
H N
B
M2 M1 BR- BR+ VA- VA+
MA
MS
MT
EB2
PC
EV
S1
S2
S2

Prezado Cliente,
Obrigado por escolher nossos produtos para a limpeza dos seus locais.

A máquina para lavar e secar pisos que você adquiriu é projectada com o objectivo de satisfazer as necessidades do usuário em termos de facilidade de utilização e de proporcionar longa vida útil ao equipamento.

Estamos conscientes que, para manter um alto nível de qualidade do produto ao longo do tempo, são necessárias actualizações e melhorias contínuas, destinadas a satisfazer às necessidades e expectativas das pessoas que utilizam quotidianamente a máquina. Por isso esperamos que voçe seja, além de um cliente satisfeito, um parceiro que não hesita em apresentar opiniões e ideias decorrentes da sua experiência diária.

ÍNDICE

ÍNDICE **2**
DADOS TÉCNICOS **3**
1.1 - INTRODUÇÃO **4**
2.1 - CONHECIMENTO DA MÁQUINA (Fig. A) **4**
3.1 - DESEMBALAGEM (Fig. B) **5**
3.1.a - Equipamento da máquina (Fig. B) 5
4.1 - MONTAGEM DOS COMPONENTES **5**
4.1.a - Instalação do limpador (Fig. C) 5
4.1.b - Instalação da escova (Fig. B) 5
4.1.c - Instalação da bateria (Fig. A) 5
5.1 - CARREGAMENTO DA BATERIA (Fig. G) **5**
6.1 - PAINEL DE CONTROLO E COMANDOS (Fig. A) **7**
6.2 - EXEMPLO DE CICLO DE TRABALHO (Fig. A) **9**
7.1 - VISOR (Fig. A) **10**
8.1 - EMERGÊNCIA (Fig. A) **11**
9.1 - REABASTIMENTO DO DEPÓSITO (Fig. D) **11**
9.2 - BIDON DE DETERGENTE QUÍMICO (Fig. E) **11**
10.1 - FUNCIONAMENTO (Fig. A) **12**
10.1.a - Verificações antes da utilização 12
10.1.b - Preparação da máquina e escolha do ciclo 12
10.1.c - Utilização da máquina 13
10.1.d - Fim da utilização e desligamento 13
10.1.e - Alarme de nível máximo de água de recuperação 14
11.1 - DESCARGA DA ÁGUA DE RECUPERAÇÃO (Fig. H) **14**
12.1 - MANUTENÇÃO E LIMPEZA **14**
12.2 - OPERAÇÕES A EFETUAR DIARIAMENTE **15**
12.3 - Esvaziamento e limpeza do reservatório de água limpa (Fig. I) **15**
12.3.a - Limpeza do reservatório de água recuperada (Fig. J) 15
12.3.b - Limpeza do limpador (Fig. K) 15
12.4 - OPERAÇÕES A EFETUAR CONFORME NECESSÁRIO **16**
12.4.a - Regulação da direção de marcha (apenas para a versão 50 D 55) (Fig. A) 16
12.4.b - Limpeza do filtro de água (Fig. L) 16
12.4.c - Pára-salpicos removível (Fig. F) 16
12.4.d - Substituição da escova (Fig. M) 16
12.4.e - Substituição das borrachas do limpador (Fig. K) 16
12.4.f - Regulação da incidência do Limpador (Fig. N) 17
12.4.g - Substituição dos fusíveis (Fig. O) 17
13.1 - CONFIGURAÇÃO DOS PARÂMETROS (Fig. A) **18**
13.1.a - Parâmetros OPERADOR 18
14.1 - ALARMES DURANTE O FUNCIONAMENTO (Fig. A) **20**
15.1 - PESQUISA DE AVARIAS **21**
16.1 - GARANTIA **23**
17.1 - DEMOLIÇÃO DA MÁQUINA **23**
18.1 - ESQUEMA ELÉTRICO **24**

DADOS TÉCNICOS

	REXA 50 D 55 Li WSD 50 D 55 Li	REXA 50 D 60 Li WSD 50 D 60 Li
Sistema de condução	De condutor a pé	
Características		
Operação e fonte de alimentação	Baterias - 24 V	
Tipo de baterias	N° 1 - 24V 100Ah (Li)	
Carregador de bateria	15 A	
Potência instalada	1108 W	1058 W
Autonomia de trabalho - 100Ah (Li)	3 h 15 min	3 h
Tipo de avanço	Tracionado	
Faixa de trabalho	530 mm	600 mm
Faixa de aspiração	750 mm	
Capacidade teórica de trabalho	2650 m^2/h	3050 m^2/h
Capacidade real de trabalho	1690 m^2/h	1830 m^2/h
Vibração sistema mão-braço (ISO 5349-1)	< 2,5 m/s^2	
Pressão sonora (ISO 11203) (LpA)	< 70 dB(A)	
Pressão do som no modo silencioso (LpA)	-	
Grau de proteção IP	IPX3	
Escova		
Diâmetro / Pad / de série	530 mm / 21” / 1	310 mm / 12” / 2
Potência do motor / de série	500 W / 1	450 W / 1
Velocidade de rotação da escova	165 giri/min.	200 giri/min.
Pressão específica	13 g/cm^2	20 g/cm^2
Pressão específica (pressão extra)	20 g/cm^2	30 g/cm^2
Tração		
Inclinação máxima superável durante as operações de limpeza	2 %	
Inclinação máxima superável quando vazio (*)	12 %	
Potência motor	180 W	
Velocidade máxima rapidez no trabalho	5 km/h	
Aspiração		
Potência do motor	380 W	
Vácuo (Coluna de água)	105 mbar / 1050 mmH_2O	
Fluxo de ar	45 l/sec	
Reservatório		
Reciclagem	Não	
Capacidade do reservatório de água	50 l	
Capacidade do reservatório de água reciclada	50 l	

	REXA 50 D 55 Li WSD 50 D 55 Li	REXA 50 D 60 Li WSD 50 D 60 Li
Dimensões		
Dimensões da máquina (comprimento x largura x altura)	1339 x 563 x 1069 mm	1236 x 672 x 1069 mm
Largura da máquina - rodo	801 mm	
Dimensão do compartim. das baterias (comprimento x largura x altura)	345 x 345 x 295 mm	
Peso		
Peso da máquina	85,5 kg	86 kg
Peso com baterias 100Ah (Li)	120,5 kg	121 kg
Peso em ordem de marcha (GVW)	212 kg	213 kg

(*) A máquina foi testada nas seguintes condições:
- Bateria padrão
- Tanques vazios
- Rampa de concreto bruto
- Comprimento da rampa 15 m

1.1 - INTRODUÇÃO

NOTA:

Os números e referências indicados entre parênteses referem-se aos componentes indicados na folha informativa anexa.

PERIGO:

Antes de utilizar a máquina, leia atentamente o manual "AVISOS DE SEGURANÇA PARA ESFREGAR DO CHÃO" anexo ao presente.

2.1 - CONHECIMENTO DA MÁQUINA (Fig. A)

(1) Pega de condução.
(2) Painel de comandos.
(3) Pedal para levantar/baixar o limpador.
(4) Torneira de distribuição de água.
(5) Depósito de água limpa.
(6) Tampa do reservatório de água recuperada.
(7) Tampa com tubo para enchimento de água.
(8) Rodas de tração.
(9) Pára-lamas removível.
(10) Cabeça da escova.
(11) Grupo limpador.
(12) Tubo de descarga da água recuperada.
(13) Tubo de aspiração do limpador.
(14) Reservatório de água recuperada.
(14a) Depósito de água recuperada elevado.
(15) Tubo de nível de água limpa.
(16) Indicador de carga da bateria de lítio.
(17) Filtro de água.
(18) Rodas traseiras pivotantes.

(19) Pedal para levantar/baixar a cabeça da escova.
(19a) Cabeça da escova levantada
(19b) Cabeça da escova abaixada
(19c) Cabeça da escova abaixada com pressão extra
(20) Chave de ignição.
(21) Sensores táteis de presença do operador.
(22) Botão de EMERGÊNCIA, para a paragem imediata de todas as funções.
(23) Luz LED dianteira (sempre acesa quando a máquina está ligada).

3.1 - DESEMBALAGEM (Fig. B)

Depois de remover a embalagem conforme indicado nas instruções na própria embalagem, verifique a integridade da máquina e de todos os componentes fornecidos.
Se forem encontrados danos evidentes, contacte o revendedor local e o transportador no prazo de 3 dias após a receção.
- Corte a cinta (24).
- Remova o bloco de madeira (25) na frente das rodas motrizes.
- Levantar a cabeça da escova (10 Fig. A) pressionando o pedal (19 Fig. A) (ver parágrafo correspondente).
- Levante o suporte do limpador com o pedal (3 Fig. A).
- Posicionar a rampa (26) fornecida e descarregar a máquina da palete.

3.1.a - Equipamento da máquina (Fig. B)

Os acessórios fornecidos são os seguintes:
(20) Chave de ignição.
(27) Escova (1 x 50 D 55 - 2 x 50 D 60).
(28) Limpador.
(29) Manual de utilização e manutenção da máquina.
(30) Manual de instruções do carregador de bateria.

4.1 - MONTAGEM DOS COMPONENTES

4.1.a - Instalação do limpador (Fig. C)

- Afrouxe as duas rodas dentadas (32) presentes no limpador (28).
- Montar o limpador (28) no suporte (33), apertando as duas porcas (32).

4.1.b - Instalação da escova (Fig. B)

- Levante ligeiramente o pára-lamas (9) e remova a proteção de poliestireno (34).
- Montar a escova (27 Fig. M) conforme descrito no parágrafo «substituição da escova».

4.1.c - Instalação da bateria (Fig. A)

AVISO:
A substituição, instalação e ligação da bateria de lítio devem ser realizadas exclusivamente por pessoal especializado.

5.1 - CARREGAMENTO DA BATERIA (Fig. G)

O estado de carga da bateria pode ser visualizado através do indicador de bateria (16).
Carregue a bateria sempre que terminar o trabalho ou, pelo menos, quando o ícone da bateria “+ −” começar a piscar no visor (46), o que corresponde a cerca de 20% da carga restante no indicador da bateria.

NOTA:
É possível carregar a bateria de lítio também com recargas parciais.

PERIGO:
Não deixe a bateria de lítio com um nível de carga baixo.

DEIXAR A MÁQUINA COM UM BAIXO NÍVEL DE CARGA PODE LEVAR AO BLOQUEIO IRREVERSÍVEL DA BATERIA, TORNANDO-A INUTILIZÁVEL.

Sempre que a bateria ficar com menos de 20% de carga residual, visível no indicador da bateria (16), carregue-a imediatamente após terminar o trabalho.

Quando a percentagem estiver em cerca de 10% de carga residual, as funções de limpeza param, permanecendo ativa apenas a tração. Neste caso, dirija-se ao local de carregamento e recarregue imediatamente a bateria.

Carregue a bateria em locais bem ventilados e em conformidade com as normas em vigor no país de utilização.
Para informações relativas à segurança, siga as instruções descritas no capítulo 1 deste manual.

AVISO:
Para informações e avisos relativos à bateria de lítio e ao carregador de bordo, siga as instruções indicadas no manual do carregador de bateria anexo ao presente.

- Leve a máquina até perto da estação de carregamento da bateria.
- Colocar a chave de ignição (20) na posição «0» para desligar a máquina.
- Levante o reservatório de água de recuperação (14), certificando-se de que esteja vazio.
- No compartimento da bateria, desconecte a conexão da bateria (37) do conector principal da máquina (38).
- Ligue a ligação da bateria (38) ao conector do carregador de bateria (39).
- Retire a ficha (31) do carregador (36) e ligue-a à tomada elétrica (41) (a tensão e a frequência da rede devem ser iguais aos valores correspondentes do carregador de bateria, indicados na placa de identificação da máquina).

NOTA:
Durante o ciclo de carregamento, com a chave de ignição (20) na posição «1», é possível visualizar a percentagem de carga no indicador da bateria (16).

- Quando a percentagem de carga atinge 100%, o ciclo de carga da bateria está concluído.
- Certifique-se de que a máquina está desligada com a chave (20) na posição «0». Desligue a ficha (31) do carregador (36) da tomada elétrica (41).
- Desligue a ligação da bateria (37) do conector do carregador de bateria (39).
- Volte a ligar a ligação da bateria (37) ao conector principal da máquina (38).
- Baixe cuidadosamente o depósito de água de recuperação (14).

AVISO:
Em longos períodos de inatividade da máquina, mantenha a bateria com um estado de carga superior a 50%. Submeta a bateria a um ciclo de carga pelo menos a cada 6 meses.

6.1 - PAINEL DE CONTROLO E COMANDOS (Fig. A)

AVISO:

Antes de utilizar a máquina, é necessário definir o ciclo de trabalho conforme indicado no parágrafo correspondente.

(16) Indicador da bateria

- Fornece as seguintes informações sobre a bateria de lítio:
  - Porcentagem de carga restante.
  - Estado de utilização - «STANDBY», «CHARGE», «DISCHARGE».
  - Tempo de funcionamento disponível «TIME LEFT», estimado no momento da leitura com as várias funções ativadas.

(20) Chave de ignição

- Pressionada e rodada no sentido horário para “1”, liga a tensão aos circuitos, ativando o funcionamento da máquina.
- Pressionada e rodada no sentido anti-horário para “0”, desliga a tensão dos circuitos e fica na posição de extração.

(21) Sensores de presença do operador

- Ao ligar a máquina, no visor (46) aparecem dois ícones “ ” a piscar.
- Para desbloquear a máquina, acionar simultaneamente os dois sensores táteis (21).
- Quando desbloqueada, acionando os sensores táteis, com o botão (52) “ ” e o botão (51) “ ” pressionados, inicia a rotação da escova e a distribuição da água.
- Pressione o botão (47a) “ ” para regular a velocidade de avanço da máquina

NOTA:

Quando desbloqueada, o funcionamento da máquina é ativado mesmo acionando apenas um dos dois sensores táteis.
Após 5 segundos de inatividade nos sensores táteis, os dois ícones “ ” piscam novamente, repita então o procedimento de desbloqueio.

(46) Visor

- Acende após ligar a tensão aos circuitos através da chave de ignição (20) em “1”.
- O visor mostra o estado da máquina, as horas de trabalho e as mensagens de alarme.

(47) Botões de regulação da velocidade

- Botão (47a) “ ” : quando pressionado, aumenta a velocidade de tração.
- Botão (47b) “ ” : quando pressionado, diminui a velocidade de tração.
- A velocidade definida será exibida no visor (46) através do ícone “ ”.

(48) Botão de marcha-atrás

NOTA:

Antes de fazer marcha-atrás, levante o grupo limpador (11) acionando o pedal (3).

- Verifique no visor (46) se está definida pelo menos a velocidade mínima de tração.
- Pressione e mantenha pressionado enquanto aciona os sensores táteis (21) e a máquina irá recuar em direção ao operador. No visor (46) aparecerá o ícone “R”.

(49) Botão dosador de detergente químico

- Ao pressionar o botão (49) “”, o ícone “” será exibido no visor (46), ativando o funcionamento da bomba de dosagem de detergente químico.
- Pressionando repetidamente o botão (49) “”, aumenta-se a quantidade de detergente químico dosado. Ao atingir a quantidade máxima visualizada no visor (46) pelo ícone “”, pressionando novamente o botão (49) “”, desativa-se a função.

NOTA:

Em caso de esvaziamento do sistema de dosagem de detergente químico, após substituir o tanque, mantenha pressionado o botão (49) “” por pelo menos 5 segundos para ativar o procedimento de purga de ar com duração de aproximadamente 40 segundos; essa função só é ativada com a máquina parada, a chave de ignição (20) em “1” e a velocidade de avanço (47) em “0”.

(50) Botão aspirador / modo silencioso

- Pressionando o botão (50) “” ativa-se o modo de potência máxima e no visor (46) aparece o ícone “”.
- Pressionando novamente o botão (50) “” ativa-se a aspiração no modo silencioso e no visor (46) aparece o ícone “”.
- Para ligar a turbina, é necessário manter as mãos em pelo menos um dos sensores táteis (21).
- Para desligar a aspiração, pressione novamente o botão (50) “”. A turbina continuará a funcionar durante alguns segundos para aspirar o líquido presente no chão, após o que se desligará automaticamente e o ícone desaparecerá do visor (46).

(51) Botão de distribuição de água

- O funcionamento do botão é ativado com a chave de ignição (20) em «1» e com o botão (52) “” pressionado.
- Pressione o botão (51) “”, no visor (46) aparece o ícone “”, e prepara-se a abertura da eletroválvula de água. O funcionamento da mesma é comandado pelos sensores táteis (21).
- Pressionando repetidamente o botão (51) “”, aumenta-se a quantidade de água; ao atingir a quantidade máxima visualizada no visor (46) pelo ícone ””, pressionando novamente o botão (51) “”, desativa-se a função.

(52) Botão de ativação da rotação da escova

- O funcionamento do botão é ativado com a chave de ignição (20) em “1”.
- Pressione o botão (52) “” para ativar a rotação da escova; no visor (46) aparece o ícone “”. O funcionamento da escova é controlado pelos sensores táteis (21).
- Para desativar a rotação da escova, pressione o botão (52) “”.

(53) Botão ECO

- Durante o funcionamento, ao pressionar o botão (53) “” no visor (46), o ícone “”é exibido e os parâmetros de água, detergente químico e aspiração assumem os seguintes valores:
  - Fluxo de água = 1^ marca.
  - Detergente químico = 1^ marca (0,2%).
  - Aspiração = silenciosa.

- Ao pressionar novamente o botão (53) “ ”os parâmetros acima retornam às configurações iniciais.

(54) Botão de desengate da escova

- Ao pressionar o botão (54) “ ”, é ativado o procedimento de desengate da escova. No visor (46), o ícone intermitente “ ” indica a ativação do procedimento

6.2 - EXEMPLO DE CICLO DE TRABALHO (Fig. A)

Configuração de um ciclo de lavagem com escova e secagem.

- Colocar a chave de ignição (20) na posição «1» para ligar a máquina.

AVISO:
Ao ligar, tenha cuidado para não colocar as mãos nos sensores táteis (21); a máquina entra em alarme e no visor (46) aparece o ícone intermitente “ ”.
Solte os sensores táteis (21) para permitir o arranque correto da máquina. Caso o ícone continue a piscar, reinicie a máquina com a chave de ignição (20).

- Pressione o pedal (3) para abaixar a unidade do limpador (11).
- Pressione o pedal (19) para soltá-la do seu suporte; a cabeça da escova (10) abaixará.
- Pressione o botão (51) “ ” para ativar o fornecimento de água.
- Pressione o botão (52) “ ” para ativar a rotação da(s) escova(s).
- Pressione o botão (50) “ ” para ligar o aspirador.

NOTA:
Em ambientes especiais, é possível ativar a função silenciosa, seguindo as instruções acima.

- Selecione a velocidade desejada pressionando os botões (47a) “ ” ou (47b) “ ”.
- Selezionare la velocità desiderata agendo sui pulsanti (47a) “ ” o (47b) “ ”.

NOTA:
É possível variar a velocidade, mesmo durante o ciclo de trabalho, com a máquina em movimento, acionando os botões correspondentes.

- Com as mãos nos sensores táteis (21), a máquina inicia o programa definido e começa o ciclo de trabalho.

NOTA:
É possível alterar o programa de trabalho de acordo com as necessidades de trabalho. Para alterar o ciclo de trabalho, é necessário parar a máquina, definir um novo ciclo e ativar o ciclo mantendo as mãos nos sensores táteis (21).

- Após terminar a limpeza, retorne o rodo, a escova e a chave às suas posições iniciais.

7.1 - VISOR (Fig. A)

Com a máquina ligada, no visor (46) são exibidos os seguintes ícones:

Bateria

NOTA:

O ícone da bateria aparece apenas quando o nível de carga é ≤ 20 %.

Sensor tátil

É exibido no visor sempre que as mãos são colocadas sobre um dos sensores tácteis (21).

NOTA:

Ao ligar a máquina ou após 5 segundos de inatividade nos sensores táteis, dois ícones " " piscam no visor. Desbloqueie a máquina conforme descrito em «(21) Sensores táteis de presença do operador».

Velocidade de avanço da máquina

É possível variar a velocidade de avanço da máquina de "0" à velocidade máxima em 5 etapas com as teclas (47a) "+" para aumentar e (47b) "−" para diminuir a velocidade

0 km/h	1	2	3	4	5

Marcha-atrás

É exibido no visor quando se pressiona o botão (48) "R" para marcha-atrás; ao soltar o botão, o ícone "R" desaparece.

Doseador de detergente químico

É exibido no visor quando se pressiona o botão (49) " ", indicando a quantidade de detergente químico dosado.

0,2%	0,5%	1%	2%	3%

Aspirador em funcionamento

É exibido no visor quando se pressiona o botão (50) " ", indicando que o aspirador está a funcionar.

Ao pressionar novamente o botão (50) " " duas vezes ativa a parada de sucção; o ícone pisca por alguns segundos e desaparece quando o aspirador para.

Funcionamento silencioso

Com o aspirador em funcionamento.
É exibido no visor quando se pressiona o botão (50) " ", indicando que o aspirador está a funcionar com uma rotação reduzida.

Ao pressionar novamente o botão (50) " ", a aspiração é interrompida, o ícone pisca durante alguns segundos e desaparece quando o aspirador para.

Preparação para a distribuição de água

Aparece no visor quando se pressiona o botão (51) " ", indicando que a válvula eletromagnética de distribuição de água está ativada; pressionando repetidamente o botão (51) " ", aumenta-se a quantidade de água.

0,25 l/m	0,50	1,00	2,00	3,50

Quando se atinge a quantidade máxima, pressionando novamente o botão (51) “ ”, desativa-se a função.

Rotação da escova

É exibido no visor quando se pressiona o botão (52) “ ”, indicando que a rotação da escova está ativada; ao pressionar novamente o botão (52) “ ”, o funcionamento do motor de rotação da escova é desativado e o ícone “ ” desaparece.

Modo ECO

É exibido no visor quando se pressiona o botão (53) “ ECO ”.

Nível máximo de líquido no depósito de recuperação

É exibido quando o líquido no reservatório de água de recuperação atinge o nível máximo.

8.1 - EMERGÊNCIA (Fig. A)

O botão de emergência (22) está localizado numa posição facilmente acessível ao operador. Deve ser pressionado com firmeza em caso de necessidade imediata para parar todas as funções da máquina.
Para reativar o funcionamento da máquina, puxe o botão de emergência até encaixar e repô-lo na posição inicial.

AVISO:
Pressione o botão de emergência (22) com a máquina ligada apenas em caso de necessidade real, não utilize este procedimento para desligar a máquina, pois isso pode causar avarias graves na mesma.

9.1 - REABASTIMENTO DO DEPÓSITO (Fig. D)

AVISO:
Introduza no depósito água limpa da rede com temperatura não superior a 50°C.

- Antes de encher o depósito, verifique o depósito do detergente químico, conforme indicado no parágrafo correspondente.
- Através do tubo removível (55), introduza água no depósito (5) até que este esteja cheio.
- Não encha completamente o depósito, utilize o tubo de nível (15) como referência.
- Ou então, abra a tampa (7) e utilize a tomada aquastop (56, se presente).

AVISO:
Verifique sempre visualmente o nível de enchimento para não correr o risco de molhar o pavimento.

- No final do enchimento do depósito, feche a tampa (7) ou repõe o tubo removível (55) no seu lugar.

9.2 - BIDON DE DETERGENTE QUÍMICO (Fig. E)

- Levante com cuidado o depósito de recuperação de água (14a Fig. A), certificando-se de que está vazio.
- Verifique se o tanque (57) contém o produto necessário para o dia de trabalho.

Em caso de substituição do depósito, proceder da seguinte forma:
- Remova a tampa (58), retire o depósito (57) e insira um novo depósito de 5 litros, depois insira a tampa (58) com o tubo de aspiração.

PERIGO:

Em caso de contacto do detergente com os olhos e a pele ou em caso de ingestão, consulte a ficha de segurança e de utilização do fabricante do detergente.

NOTA:

Os depósitos a utilizar são do tipo padrão de 5 litros, disponíveis no mercado.

- Baixe com cuidado o reservatório de água de recuperação (14 Fig. A).
- Executar a purga de ar (ver procedimento na secção «Botão dosador de detergente químico»).

10.1 - FUNCIONAMENTO (Fig. A)

10.1.a - Verificações antes da utilização

- Verifique se o tubo de descarga da água recuperada (12) está corretamente encaixado e bem tapado.
- Verifique se a conexão do tubo de aspiração (13) localizado no grupo limpador (11) não está obstruída.
- Verifique se a torneira de abastecimento de água (4) está aberta.
- Verifique se o depósito do detergente químico (57 Fig. E) contém produto suficiente para o consumo diário.
- Coloque a chave de ignição (20) na posição «1» e verifique o estado das baterias no indicador de carga (16).

10.1.b - Preparação da máquina e escolha do ciclo

- Pressione o pedal (3) para baixar o grupo limpador (11).
- Pressionar o pedal (19) soltando-o do seu encaixe, a cabeça da escova (10) abaixa.

NOTA:

A cabeça da escova tem 2 modos de funcionamento:

Pressão normal

Posiciona-se automaticamente em (19b) assim que o pedal é libertado da posição levantada (19a).

Pressão extra

A partir da posição (19b), levante o pedal e encaixe-o no batente apropriado na posição (19c); será exercida uma pressão adicional de 10 kg sobre a escova.

- A máquina tem a possibilidade de realizar 4 tipos de trabalho:

Ciclo de lavagem, escovagem, secagem:

- Pressione o botão (50) “” para ligar o aspirador, o botão (52) “” para ativar a rotação da escova e o botão (51) “” para ativar o fornecimento de água.
- Pressione o botão (49) “” para ativar o detergente químico.
- Coloque as mãos nos sensores táteis (21) para iniciar a rotação da escova, a distribuição de água e também a tração

NOTA:

Para pisos não muito sujos, ative a função “ECO” pressionando o botão (53) “”, para retornar aos parâmetros iniciais, pressione novamente o botão (53) “”.

Ciclo apenas de secagem:

- Para realizar apenas o ciclo de secagem, pressione o botão (50) “” para iniciar o aspirador.
- Coloque as mãos nos sensores táteis (21) para iniciar a tração e a secagem.

Ciclo apenas de escovagem:

- Para realizar apenas o ciclo de escovagem, pressione o botão (52) “” para ativar a rotação da escova.
- Coloque as mãos nos sensores táteis (21) para iniciar a rotação da escova e também a tração.

Ciclo de lavagem e escovagem:

- Pressione o botão (52) “” para ativar a rotação da escova; pressione o botão (51) “” para ativar o fornecimento de água.
- Pressione o botão (49) “” para ativar o detergente químico.
- Coloque as mãos nos sensores táteis (21) para iniciar a rotação da escova, a distribuição de água e também a tração.

10.1.c - Utilização da máquina

- Depois de ligar a máquina e escolher o tipo de ciclo de trabalho, inicie as operações de limpeza através da alça (1) e com as mãos nos sensores táteis (21) para iniciar a tração e a limpeza.

NOTA:

Tenha cuidado com pisos particularmente delicados; não utilize a máquina parada com a rotação da escova ativada.
Para manchas particularmente difíceis, é possível ajustar a velocidade de avanço para «0» para que a escova funcione sempre na mesma posição sem ativar o motor de tração.

NOTA:

A limpeza e secagem corretas do pavimento são efetuadas avançando com a máquina; ao recuar, a máquina não seca; nesta fase, levante sempre o limpador para evitar danos nas borrachas.

- Ajuste a velocidade de tração agindo como indicado anteriormente.
- Se necessário, regule a quantidade de água de lavagem através do botão (51) “”.
- Se necessário, regule a quantidade de detergente químico através do botão (49) “”.
- Verifique o estado de carga das baterias através do indicador da bateria (16).

NOTA:

Após 3 minutos sem utilização, a máquina desliga-se automaticamente.
Para ligar novamente, coloque a chave da posição “1” para “0” e, em seguida, novamente para “1”.

10.1.d - Fim da utilização e desligamento

- No final das operações de limpeza, antes de desligar a máquina, interrompa o fornecimento de água, o fornecimento de detergente químico e a rotação da escova, acionando os botões (51) “”, (49) “” e (52) “”.
- Levante a escova pressionando o pedal (19) até ao fim, encaixando-a no encaixe apropriado (19a).
- Continue com o aspirador ligado para aspirar todo o líquido presente no pavimento e, em seguida, desligue o aspirador pressionando o botão (50) “”.
- Levante o grupo limpador (11) com o pedal (3)

AVISO:

No final dos trabalhos de limpeza, levante sempre o grupo limpador e a cabeça da escova para evitar a deformação das borrachas e das cerdas.

- Colocar a chave de ignição (20) na posição «0» para desligar a máquina.

NOTA:

Depois de desligar a máquina, se a mesma não for utilizada durante vários dias, recomenda-se pressionar o botão de emergência (22).

10.1.e - Alarme de nível máximo de água de recuperação

Se, durante a utilização da máquina, o aspirador desligar e no visor (46) aparecer o ícone "", significa que o nível do líquido presente no depósito de recuperação de água atingiu o nível máximo.
Dirija-se à estação de descarga de água e esvazie o reservatório de água de recuperação conforme indicado no parágrafo correspondente.

- Para desativar o alarme, desligue e ligue novamente a máquina.

NOTA:

Para o correto funcionamento dos sensores de nível, é necessário limpar cuidadosamente o interior do reservatório (14).

11.1 - DESCARGA DA ÁGUA DE RECUPERAÇÃO (Fig. H)

No final do ciclo de lavagem ou quando o reservatório de água recuperada (14 Fig. A) estiver cheio, é necessário esvaziá-lo da seguinte forma:

NOTA:

Para a eliminação da água recuperada, seguir as normas em vigor no país de utilização da máquina.

- Posicione a máquina perto de um ralo.
- Desligue o tubo (12) do suporte.
- Retire a tampa (60) do tubo (12) e esvazie completamente a água contida no reservatório.

NOTA:

É possível modular a quantidade de água que sai pressionando a parte final do tubo (12).

- Recoloque a tampa (60) no tubo (12) e reposicione-o no suporte correspondente.

12.1 - MANUTENÇÃO E LIMPEZA

AVISO:

Todas as operações de manutenção devem ser realizadas com a máquina desligada e os depósitos vazios.

12.2 - OPERAÇÕES A EFETUAR DIARIAMENTE

12.3 - Esvaziamento e limpeza do reservatório de água limpa (Fig. I)

AVISO:

No final das operações de lavagem, é obrigatório esvaziar e limpar o depósito de água limpa (5) para evitar depósitos ou incrustações.

Depois de esvaziar o depósito de água recuperada (14 Fig. A), esvazie o depósito de água limpa (5) procedendo da seguinte forma:

- Posicionar a máquina sobre um ralo de escoamento.
- Desligue o tubo (62) dos ganchos apropriados,
- Baixe o tubo até ao chão sobre o ralo
- Abra a torneira (63) e deixe a água escoar completamente.
- Lave o interior do depósito, deixando o tubo de drenagem com a torneira aberta e introduzindo água limpa pelo tubo removível (55 Fig. D).
- No final da limpeza, feche a torneira (63) e encaixe o tubo (62) nos encaixes apropriados.

12.3.a - Limpeza do reservatório de água recuperada (Fig. J)

AVISO:

No final das operações de lavagem, é obrigatório limpar o depósito de água de recuperação (14) para evitar depósitos ou incrustações e a proliferação de bactérias, odores e bolores.

- Levantar a tampa (6).
- Remova o tabuleiro de recolha de detritos (64) e abra a sua tampa, limpando com água corrente e removendo a sujidade, detritos, etc. que o obstruem.
- Remova e limpe o filtro de aspiração (65) com água corrente.
- Deixando o tubo de descarga (12 Fig. H) abaixado e a tampa removida, introduza água pela abertura superior e, em seguida, enxague o interior do reservatório até que saia água limpa pelo tubo de descarga.
- Remonte tudo procedendo na ordem inversa.

NOTA:

Para uma secagem completa no interior do reservatório de recuperação, mantenha a tampa levantada utilizando o pé de apoio (43).

12.3.b - Limpeza do limpador (Fig. K)

Para limpar corretamente o limpador (28 Fig. C), é necessário removê-lo da seguinte forma:

- Desaperte os botões (32 Fig. C) e retire o limpador (28 Fig. C).
- Lave o limpador e, em particular, as borrachas (66) e (67), e depois o interior do encaixe de aspiração (68).

NOTA:

Se durante a lavagem se verificar que as borrachas (66) e (67) estão danificadas ou gastas, é necessário substituí-las ou virá-las.

- Remonte tudo procedendo na ordem inversa.

12.4 - OPERAÇÕES A EFETUAR CONFORME NECESSÁRIO

12.4.a - Regulação da direção de marcha (apenas para a versão 50 D 55) (Fig. A)

Se durante as operações de limpeza (escova em rotação) se verificar que a máquina não avança em linha reta, mas tende a desviar para a direita ou para a esquerda, é possível ajustar a direção atuando no volante (59).

- Ligar a máquina e iniciar a rotação da escova.
- Se a máquina tender a ir para a direita, gire ligeiramente o volante (59) para «L» até que a direção fique reta;
  Se a máquina tender a ir para a esquerda, gire ligeiramente o volante (59) para «R» até que a direção fique reta.

12.4.b - Limpeza do filtro de água (Fig. L)

- No lado direito, por baixo da máquina, feche a torneira da água (4).
- No filtro de água (17), desaparafuse a tampa transparente (75) e, em seguida, remova o filtro de rede (76).
- Limpe o filtro de rede (76) com água corrente; se estiver danificado, substitua-o.
- Remonte tudo seguindo o procedimento inverso.
- Abra a torneira da água (4).

12.4.c - Pára-salpicos removível (Fig. F)

- (Apenas para a versão 50 D 60) Retire os dois contrapinos (61).
- Levantar os protetores contra respingos (9) para soltá-los dos pinos e, em seguida, retirá-los da parte dianteira.

12.4.d - Substituição da escova (Fig. M)

É necessário substituir a escova quando esta estiver gasta, com comprimento das cerdas inferior a 2 cm, ou deve ser substituída em função do tipo de pavimento a lavar; para a substituição, proceder da seguinte forma:

- Colocar a chave de ignição (20 Fig. A) para “1”.
- Com a cabeça da escova (10) levantada, pressione o botão (54) “” e ative o procedimento de desengate.
- Retire e substitua a escova (27).
- Posicione a nova escova sob a cabeça da escova (19).
- Baixe a cabeça da escova (9) acionando o pedal conforme indicado no parágrafo correspondente.
- Com os botões (47 Fig. A), coloque a velocidade de avanço no valor «0».
- Pressione o botão (52 Fig. A) para ativar a rotação da escova.
- Acionar os sensores táteis (21 Fig. A) na alavanca, a flange porta-escova começará a girar, engatando a escova.

12.4.e - Substituição das borrachas do limpador (Fig. K)

Quando se notar que o piso está a secar com dificuldade ou que permanecem alguns vestígios de água no piso, é necessário verificar o estado de desgaste das borrachas do limpador (28 Fig. C):

- Remova o limpador (28 Fig. C) conforme indicado no parágrafo “Limpeza do limpador”.
- Através das linguetas (69), soltar e remover as tiras com elástico (70) das presilhas (71) e, em seguida, remover a borracha externa (66).
- Através das linguetas (72), soltar e remover as tiras com elástico (73) das presilhas (74) e, em seguida, remover a borracha interna (67).

NOTA:

Quando as borrachas (66) ou (67) estiverem gastas de um lado, podem ser viradas uma vez.

- Substitua ou vire as borrachas (66) ou (67) sem invertê-las.
- Remonte tudo procedendo na ordem inversa.

NOTA:

É possível ter dois tipos de borrachas:
Pneus em para para todos os tipos de piso e pneus em poliuretano para pisos de oficinas mecânicas, sujos de óleo.

12.4.f - Regulação da incidência do Limpador (Fig. N)

NOTA:

A operação deve ser realizada num pavimento previamente molhado ou húmido.

- Colocar a chave de ignição (20 Fig. A) para “1”.
- Baixe o grupo do limpador (11) acionando o pedal (3).
- Ligar o aspirador com o botão (50 Fig. A).
- Avançar alguns metros, depois desligar o aspirador e parar a máquina.
- Acionar o botão (77) para regular a incidência das borrachas do limpador no pavimento, girando no sentido horário para aumentar a incidência e no sentido contrário para diminuir a incidência.
  A = demasiado pressionada
  B = demasiado levantada
  C = posição correta

NOTA:

A incidência correta é quando, durante a passagem pela área aspirada, não há vazamento de líquido no piso e a borracha tem uma incidência constante em todo o seu comprimento.

12.4.g - Substituição dos fusíveis (Fig. O)

AVISO:

Substitua o fusível queimado por um de amperagem igual.

- Pressione o botão de emergência (22).
- Desaparafuse e retire o botão de emergência (22) da tampa (80).
- Desaparafuse os parafusos (79) e retire com cuidado a tampa (80) para aceder ao compartimento eletrónico.

AVISO:

Tenha cuidado com a cablagem da chave de ignição montada na tampa (80).

- Substitua o fusível em questão:

(81) - Fusível da chave, F1 3A

(82) - Fusível da bomba de água, F2 3A

(83) - Fusível de aspiração, F3 20A

(78) - Fusível principal, F0 70A

- Levante com cuidado o reservatório de recuperação de água (14a Fig. A), certificando-se de que está vazio.
- Desligue o conector das baterias (37 Fig. G) do conector principal da máquina (38 Fig. G).
- Dependendo do modelo de produção, substitua o fusível principal localizado no compartimento da bateria (78 Fig. A) ou localizado no compartimento eletrónico (78 Fig. O).

- Remonte a tampa (80) com os parafusos (79).
- Volte a montar o botão de emergência (22) na tampa (80).
- Repor o botão de emergência (22).

13.1 - CONFIGURAÇÃO DOS PARÂMETROS (Fig. A)

13.1.a - Parâmetros OPERADOR

O operador pode aceder ao menu para definir os seguintes parâmetros:

- **Idioma**
- **Tipo de baterias**
- **Visor - Contraste e luminosidade**
- **Doseador de detergente químico.**

Para aceder ao menu, proceda da seguinte forma:

- Pressione e mantenha pressionados os botões (48) "R" e (52) "", depois coloque a chave de ignição (20) em «1» para visualizar o seguinte ecrã:

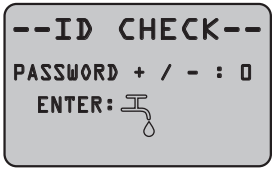

- Solte os botões pressionados.
- Introduza a palavra-passe premindo as teclas (47a) "+" (47b) "—" até visualizar o número "10" no ecrã.
- Pressione o botão (51) "" para confirmar a senha e entrar no menu de configuração de parâmetros; será exibida a seguinte tela:

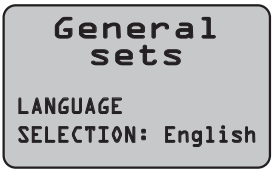

- Navegue pelo menu de configuração de parâmetros utilizando os botões (52) "" e (50) "" para ver os seguintes ecrãs:

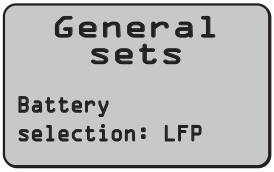

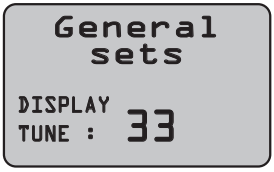

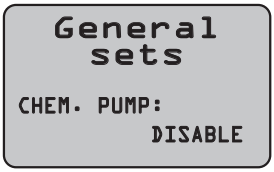

Configuração do idioma:

- Entre no menu de configuração de parâmetros até visualizar a seguinte tela:

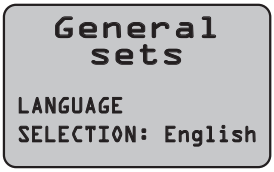

- Escolha o idioma utilizando os botões (47a) "+" e (47b) "—", depois pressione o botão (51) "" para confirmar a escolha.

Configuração do tipo de baterias:

AVISO:

Não altere este parâmetro. Utilize apenas a configuração «LFP», pois é específica para a bateria instalada.

- Entre no menu de configuração de parâmetros até visualizar a seguinte tela:

```
General
sets

Battery
selection: LFP
```

- Selecione o tipo de baterias utilizando as teclas (47a) "+" e (47b) "−", depois pressione a tecla (51) "💧" para confirmar a escolha;
- **Wet24 = Baterias de ÁCIDO**
- **Gel24 = Baterias de gel**
- **Agm24 = Baterias AGM**
- **LFP = Bateria de lítio SYCAIN**

Configuração do visor - contraste e luminosidade:

- Aceda ao menu de configuração de parâmetros até visualizar o seguinte ecrã:

```
General
sets

DISPLAY
TUNE :  33
```

- Escolha o tipo de contraste do ecrã, definindo um valor entre «5 e 50» com as teclas (47a) "+" e (47b) "−", depois pressione a tecla (51) "💧" para confirmar a escolha e passar para a configuração da luminosidade.

```
General
sets

DISPLAY
BRIGHTNESS:  0
```

- Escolha o tipo de luminosidade do ecrã, definindo um valor entre «0 e 10» com as teclas (47a) "+" e (47b) "−", e depois prima a tecla (51) "💧" para confirmar a escolha.

Configuração do doseador de detergente químico:

AVISO:

Não altere esta definição!

Esta funcionalidade é padrão neste tipo de máquina.

- Entre no menu de configuração de parâmetros até visualizar o seguinte ecrã:

```
General
sets

CHEM. PUMP:
        DISABLE
```

- Ative ou desative a bomba de detergente químico usando as teclas (47a) "+" e (47b) "−" e selecionando "Disable" para desativá-la ou "Enabled" para ativá-la, em seguida, pressione a tecla (51) "💧" para confirmar a escolha.

14.1 - ALARMES DURANTE O FUNCIONAMENTO (Fig. A)

Quando ocorre uma avaria na máquina, o tipo de alarme aparece no visor (46), conforme a lista abaixo.
Consulte a lista e execute a solução recomendada para restabelecer o funcionamento correto da máquina.
Se as soluções recomendadas não forem eficazes, contacte o Serviço de Assistência Técnica.

ALARME	SIGNIFICADO	SOLUÇÃO
AL_1: Function Brushes Ammeter	**Proteção amperométrica das escovas**	Verificar o modo de utilização da função escovas. Detetada corrente de trabalho elevada por parte do motor das escovas.
AL_2: Function Vacuum Ammeter	**Proteção amperométrica do aspirador**	Verifique o consumo do motor do aspirador. Detetada corrente de trabalho elevada por parte do motor do aspirador.
AL_3: Function Powerstage Fail	**Estágio de potência danificado**	Estágio de potência das escovas ou aspirador danificado: substitua a placa.
AL_4: Function Overcurrent	**Sobrecarga nas saídas das escovas ou do aspirador**	Detetado curto-circuito na saída do motor das escovas ou do aspirador: verificar as ligações e o estado dos motores.
AL_5: Function Overtemperature	**Proteção térmica no estágio das escovas/ aspirador**	Sobreaquecimento do estágio de potência das escovas e do aspirador: verifique os consumos.
AL_10: UnderVoltage	**Subtensão**	Usado apenas em baterias do tipo LFP quando a tensão cai instantaneamente para 21,6 V. Desligamento automático em 3 minutos. Solução: Carregar a bateria.
AL_14: Traction Release Pedal	**Proteção do operador contra arranques repentinos da máquina**	Reinicie a máquina, tomando cuidado para não manter o dedo no sistema tátil.
AL_15: Traction Overtemperature	**Proteção térmica no estágio de tração**	Sobreaquecimento do estágio de potência de tração: verificar os consumos.
AL_16: Traction Powerstage Fail	**Estágio de potência de tração danificado**	Estágio de potência de tração danificado: substituir placa.
AL_17: Traction Overcurrent	**Sobrecarga na saída de tração**	Detetado curto-circuito na saída do motor de tração: verificar as ligações e o estado do motor.
AL_18: Traction Tract. Ammeter	**Proteção amperométrica da tração**	Verifique o modo de utilização da função de tração. Detetada corrente de trabalho elevada por parte do motor de tração.

ALARME	SIGNIFICADO	SOLUÇÃO
AL_20: General EEprom Fail	**Erro de leitura da memória interna**	Substitua a placa.
AL_21: General Key-off failure	**Sequência de teclas incorreta**	Detectado ressalto no sinal da chave: verifique as ligações e m a bateria, o teclado e a placa de funções.
AL_22: General Main rele fail	**Relé geral danificado**	O relé geral na placa parece danificado: substitua a placa. O alarme também é gerado em caso de fusível de potência danificado.
AL_23: General Overvoltage	**Sobretensão**	Detetada sobretensão na placa de funções. Verifique as ligações das baterias.
AL_24: Traction Batt connection	**Baterias não conectadas à placa de funções**	Verifique o modo de utilização da função de tração. Detetada corrente de trabalho elevada por parte do motor de tração.
AL_25: General Keyboard fail	**Falta de comunicação entre o painel e as funções**	Verifique as ligações entre a placa do teclado e as funções.

15.1 - PESQUISA DE AVARIAS

PROBLEMA	CAUSA	SOLUÇÃO
Colocando a chave de ignição (20) na posição «1», a máquina não liga.	Baterias descarregadas.	Verifique o estado de carga das baterias.
	Botão de emergência pressionado.	Restaure o botão de emergência.
	Ligação incorreta ou ausente das baterias.	Verifique e corrija a ligação das baterias.
	Fusíveis queimados.	Verifique e substitua o fusível de 3A ou o fusível geral de 75A.
	Bloco da chave de ignição danificado.	Substitua. (*)
A escova não gira.	Botão da escova não pressionado.	Pressione o botão.
	Placa de funções danificada.	Substituir. (*)
	Placa do visor danificada.	Substituir. (*)
	Motor da escova danificado.	Substituir. (*)

PROBLEMA	CAUSA	SOLUÇÃO
O aspirador não funciona.	Botão do aspirador não pressionado.	Pressione o botão.
	Reservatório de água recuperada cheio.	Esvazie, lave e limpe o reservatório e o sensor de nível.
	A bandeja de detritos e o filtro de aspiração estão sujos.	Limpe o tabuleiro e o filtro.
	Placa de funções danificada.	Substituir. (*)
	Placa do visor danificada.	Substituir. (*)
	Motor de aspiração danificado.	Substituir. (*)
O detergente químico não sai.	Bomba química desativada.	Alterar a configuração nas definições dos parâmetros.
	Botão do detergente químico não pressionado.	Pressione o botão.
	Tanque vazio.	Substituir.
	Tubo obstruído.	Limpe os tubos.
	Bomba avariada.	Substituir. (*)
	Placa de funções danificada.	Substituir. (*)
A máquina não seca bem, deixando vestígios de água no chão.	Tubo de aspiração entupido.	Verifique e, se necessário, limpe o tubo de aspiração que liga o limpador ao reservatório de água de recuperação.
	Limpador não ajustado corretamente.	Ajustar a incidência do limpador.
	Limpador sujo.	Limpe o limpador.
	Reservatório de água de recuperação cheio.	Esvazie o depósito.
	Caixa de detritos e filtro de aspiração sujos.	Limpe o recipiente e o filtro.
	Borrachas do limpador gastas.	Invertam ou substituam as borrachas do limpador.
	Motor de aspiração danificado.	Substitua. (*)

PROBLEMA	CAUSA	SOLUÇÃO
Não sai água.	Botão de distribuição de água não pressionado.	Pressione o botão.
	Depósito vazio.	Encha o depósito.
	Torneira fechada.	Abra a torneira.
	Filtro entupido.	Limpar o filtro.
	Electroválvula ou bomba de água danificada.	Substitua. (*)
	Placa de funções danificada.	Substituir. (*)
Limpeza insuficiente do piso.	Escovas ou detergente inadequados.	Utilizar escovas ou detergentes adequados ao tipo de piso ou de sujidade a limpar.
	Escova gasta.	Substitua a escova.

(*) Chame o serviço de assistência para substituição.

16.1 - GARANTIA

Durante o período de garantia, todas as peças avariadas ou defeituosas serão reparadas ou substituídas gratuitamente.
Estão excluídas da garantia todas as peças danificadas por manipulação ou uso incorreto da máquina.
Para ativar o procedimento de garantia, contacte o seu revendedor ou o centro de assistência competente, munido do documento de compra.

17.1 - DEMOLIÇÃO DA MÁQUINA

PERIGO:

As baterias e as peças elétricas são consideradas resíduos especiais e, portanto, devem ser eliminadas em centros de recolha específicos, conforme indicado pelas normas em vigor no país de utilização.

18.1 - ESQUEMA ELÉTRICO

Legenda:

BAT	Baterias
DISP	Indicador de bateria Sycain
EB1	Placa de funções
EB2	Painel de controlo e visualização
EV	Válvula solenóide
F0	Fusível principal (70 A)
F1	Fusível da chave (3 A)
F2	Fusível da bomba de água (5 A)
F3	Fusível do motor de sucção (20 A)
KEY	Chave de ignição
L1	Luz de trabalho
MA	Motor de sucção
MS	Motor de escova
MT	Motor de tração
PA	Bomba de água
PC	Bomba de detergente químico
PE	Botão de emergência
SB	Conector SB
S1	Sensor de nível de água de recuperação
S2	Sensores de presença do operador

Códigos de cores:

BK	Preto
BU	Azul
BN	Castanho
GN	Verde
GY	Cinzento
OG	Laranja
PK	Rosa
RD	Vermelho
VT	Roxo
WT	Branco
YE	Amarelo

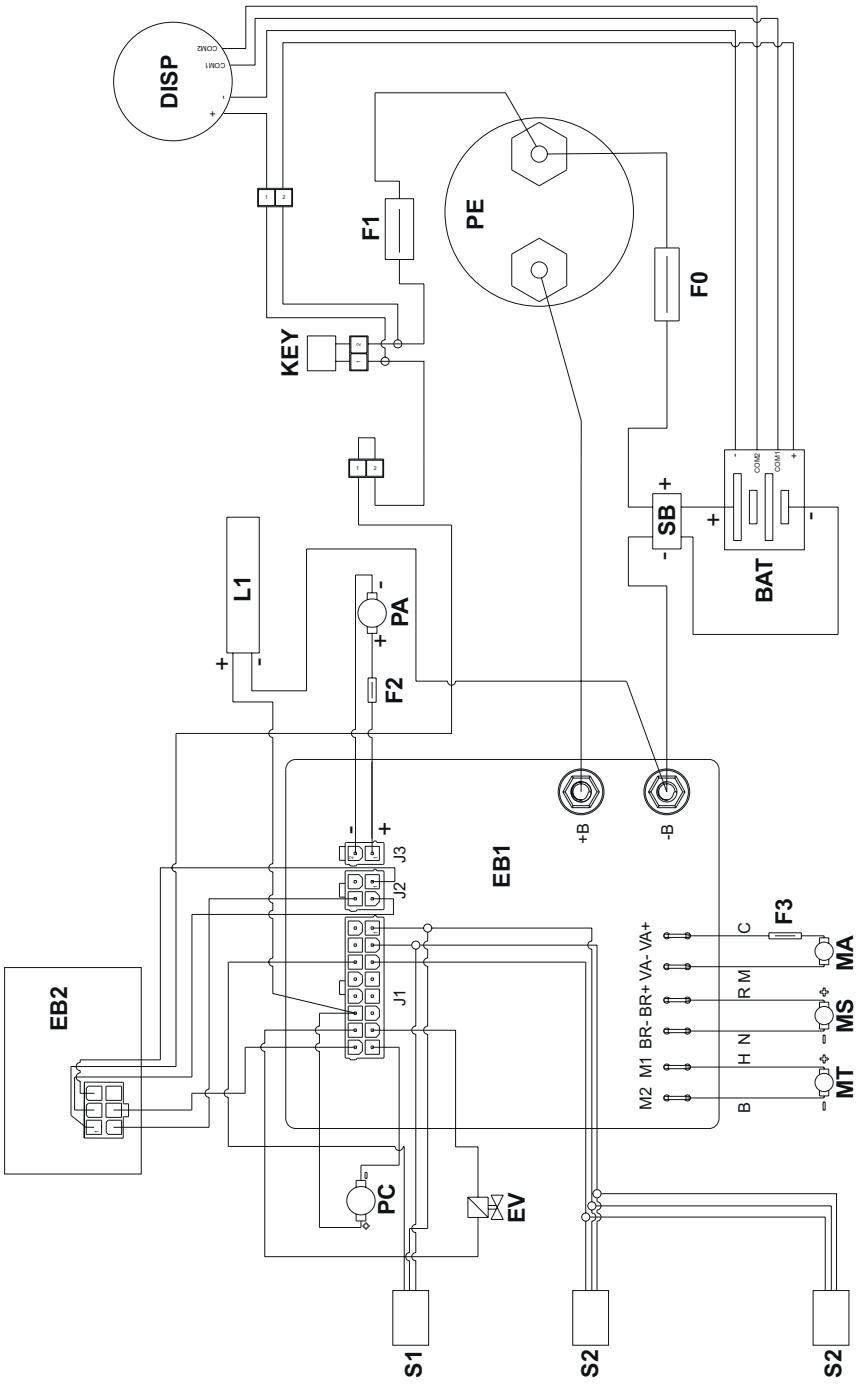
DISP
COM2
COM1
-
+
F1
PE
F0
KEY
SB
BAT
L1
PA
F2
EB1
+B
-B
J3
J2
J1
F3
EB2
M2 M1 BR- BR+ VA- VA+
C
R M
H N
B
MA
MS
MT
PC
EV
S1
S2
S2

Geachte klant,

Dank u dat u één van onze reinigingsproducten voor uw werkomgeving gekozen heeft.

De schrob-/zuigmachine die u zojuist gekocht heeft is ontworpen om aan uw verwachtingen te voldoen, namelijk gebruiksvriendelijkheid en betrouwbaarheid.

We zijn ervan overtuigd dat een goed product, om optimaal te kunnen blijven functioneren, regelmatige updates vraagt om aan de vereisten van de dagelijkse gebruiker te kunnen voldoen. We hopen dan ook dat u niet alleen een tevreden klant maar ook een partner zult blijken en dat u er niet aan twijfelt om ons uw meningen en ideeën gebaseerd op uw dagelijkse ervaring toe te sturen.

INHOUDSOPGAVE

INHOUDSOPGAVE **2**
TECHNISCHE GEGEVENS **3**
1.1 - INLEIDING **4**
2.1 - DE ONDERDELEN VAN DE MACHINE (Afb. A) **4**
3.1 - UITPAKKEN (Afb. B) **5**
3.1.a - Machine-uitrusting (Afb. B) 5
4.1 - MONTAGE VAN DE ONDERDELEN **5**
4.1.a - Installatie trekker (Afb. C) 5
4.1.b - Installatie borstel (Afb. B) 5
4.1.c - Installatie van de batterij (Afb. A) 5
5.1 - OPLADEN VAN DE ACCU'S (Afb. G) **5**
6.1 - BEDIENINGSPANEEL EN BEDIENINGSKNOPPEN (Afb. A) **7**
6.2 - VOORBEELD WERKCYCLUS (Afb. A) **9**
7.1 - DISPLAY (Afb. A) **10**
8.1 - NOODSITUATIE (Afb. A) **11**
9.1 - TANK VULLEN (Afb. D) **11**
9.2 - CHEMISCHE REINIGINGSTANK (Afb. E) **11**
10.1 - WERKING (Afb. A) **12**
10.1.a - Controles vóór gebruik 12
10.1.b - Machine voorbereiden en cyclus kiezen 12
10.1.c - Gebruik van de machine 13
10.1.d - Einde gebruik en uitschakelen 13
10.1.e - Alarm maximaal niveau teruggewonnen water 14
11.1 - AFVOER VAN RECYCLINGWATER (Afb. H) **14**
12.1 - ONDERHOUD EN REINIGING **14**
12.2 - DAGELIJKSE WERKZAAMHEDEN **15**
12.2.a - Leegmaken en reinigen van de schoonwatertank (Afb. I) 15
12.2.b - Reiniging van de terugwinningswatertank (Afb. J) 15
12.2.c - Reiniging trekker (Afb. K) 15
12.3 - NAAR BEHOEFTE UIT TE VOEREN WERKZAAMHEDEN **16**
12.3.a - Afstelling van de rijrichting (alleen voor versie 50 D 55) (Afb. A) 16
12.3.b - Reiniging van het waterfilter (afb. L) 16
12.3.c - Verwijderbare spatbescherming (afb. F) 16
12.3.d - Vervanging van de borstel (Afb. M) 16
12.3.e - Vervanging van de trekkerrubbers (Afb. K) 16
12.3.f - Afstelling van de trekker (Afb. N) 17
12.3.g - Vervanging van zekeringen (Afb. O) 17
13.1 - INSTELLING VAN DE PARAMETERS (Afb. A) **18**
13.1.a - PARAMETERS OPERATOR 18
14.1 - ALARMEN TIJDENS HET GEBRUIK (Afb. A) **20**
15.1 - FOUTZOEKING **21**
16.1 - GARANTIE **23**
17.1 - SLOOP VAN DE MACHINE **23**
18.1 - ELEKTRISCH SCHEMA **24**

TECHNISCHE GEGEVENS

	REXA 50 D 55 Li WSD 50 D 55 Li	REXA 50 D 60 Li WSD 50 D 60 Li
Type besturing	Achterloopschrobzuigmachines	
Eigenschappen		
Werking en stroomvoorziening	Batterijen - 24 V	
Type batterijen	N° 1 - 24V 100Ah (Li)	
Batterijlader	15 A	
Geïnstalleerd vermogen	1108 W	1058 W
Werkduur - 100Ah (Li)	3 h 15 min	3 h
Aandrijving	Getrokken	
Schrobbreedte	530 mm	600 mm
Zuigbreedte	750 mm	
Theoretische reinigingscapaciteit	2650 m^2/h	3050 m^2/h
Echte reinigingscapaciteit	1690 m^2/h	1830 m^2/h
Hand-armtrillingen (ISO 5349-1)	< 2,5 m/s^2	
Geluidsdruk (ISO 11203) (LpA)	< 70 dB(A)	
Geluidsdruk in stille modus (LpA)	-	
Beveiligingsclassificatie IP	IPX3	
Borstel		
Diameter / pad / aantal	530 mm / 21” / 1	310 mm / 12” / 2
Vermogen motor / aantal	500 W / 1	450 W / 1
Draaisnelheid van borstel	165 giri/min.	200 giri/min.
Specifieke druk	13 g/cm^2	20 g/cm^2
Specifieke druk (extra druk)	20 g/cm^2	30 g/cm^2
Tractie		
Maximale helling die tijdens het reinigen kan worden overwonnen	2 %	
Maximale helling leeg (*)	12 %	
Vermogen motor	180 W	
Maximumsnelheid werkvoortgang	5 km/h	
Aanzuiging		
Vermogen motor	380 W	
Onderdruk (waterkolom)	105 mbar / 1050 mmH_2O	
Luchtverplaatsing	45 l/sec	
Reservoir		
Recycling	Nee	
Inhoud watertank	50 l	
Inhoud vuilwatertank	50 l	

	REXA 50 D 55 Li WSD 50 D 55 Li	REXA 50 D 60 Li WSD 50 D 60 Li
Afmetingen		
Machine afmetingen (lengte x breedte x hoogte)	1339 x 563 x 1069 mm	1236 x 672 x 1069 mm
Machinebreedte - zuigmond	801 mm	
Afmetingen accuruimte (lengte x breedte x hoogte)	345 x 345 x 295 mm	
Gewicht		
Gewicht leeg	85,5 kg	86 kg
Gewicht met batterijen 100Ah (Li)	120,5 kg	121 kg
Gewicht in bedrijfsklare toestand (GVW)	212 kg	213 kg

(*) De machine is getest onder de volgende omstandigheden:
- Standaard accu
- Lege tanks
- Ruwe betonnen oprit
- Hellinglengte 15 m

1.1 - INLEIDING

OPMERKING:

De nummers en verwijzingen tussen haakjes verwijzen naar de onderdelen die in de bijgevoegde gebruiksaanwijzing worden vermeld.

GEVAAR!

Lees voor gebruik van de machine aandachtig het bijgevoegde boekje "VEILIGHEIDSWAARSCHUWINGEN VOOR VLOER WASDROGER".

2.1 - DE ONDERDELEN VAN DE MACHINE (Afb. A)

(1) Stuurhendel.
(2) Bedieningspaneel.
(3) Pedaal voor het heffen/dalen van de trekker.
(4) Waterkraan.
(5) Reinigingswatertank.
(6) Deksel van het reservoir voor gerecupereerd water.
(7) Dop met slang voor watervulling.
(8) Aandrijfwielen.
(9) Verwijderbare spatbescherming.
(10) Borstelkop.
(11) Trekkergroep.
(12) Afvoerbuis voor gerecupereerd water.
(13) Aanzuigbuis trekker.
(14) Terugwinningswatertank.
(14a) Opvangtank voor gerecupereerd water verhoogd.
(15) Pijp voor het peil van het schone water.
(16) Laadindicator van de lithiumbatterij.
(17) Waterfilter.
(18) Draaibare achterwielen.

(19) Pedaal voor het omhoog/omlaag brengen van de borstelkop.
(19a) Borstelkop omhoog
(19b) Borstelkop neergelaten
(19c) Borstelkop neergelaten met extra druk
(20) Sleutel.
(21) Aanwezigheidssensoren voor de bestuurder.
(22) NOODKNOP voor onmiddellijke uitschakeling van alle functies.
(23) LED-lampje aan de voorkant (altijd brandend wanneer de machine is gestart).

3.1 - UITPAKKEN (Afb. B)

Nadat u de verpakking hebt verwijderd zoals aangegeven in de instructies op de verpakking zelf, controleert u of de machine en alle meegeleverde onderdelen intact zijn.
Als u duidelijke schade constateert, neem dan binnen 3 dagen na ontvangst contact op met uw dealer en de vervoerder.
- Knip de spanband (24) door.
- Verwijder de houten blokken (25) voor de aandrijfwielen.
- Til de borstelkop (10 Afb. A) op door op het pedaal (19 Afb. A) te drukken (zie betreffende paragraaf).
- Til de trekkersteun op met het pedaal (3 Afb. A).
- Plaats de meegeleverde glijplaat (26) en haal de machine van de pallet.

3.1.a - Machine-uitrusting (Afb. B)

De volgende accessoires worden meegeleverd:
(20) Sleutel.
(27) Borstel (1 x 50 D 55 - 2 x 50 D 60).
(28) Trekker.
(29) Gebruiksaanwijzing en onderhoudsinstructies voor de machine.
(30) Handleiding voor de batterijlader.

4.1 - MONTAGE VAN DE ONDERDELEN

4.1.a - Installatie trekker (Afb. C)

- Draai de twee handwielen (32) op de trekker (28) los.
- Monteer de trekker (28) op de steun (33) en draai de twee handwielen (32) vast.

4.1.b - Installatie borstel (Afb. B)

- Til de spatlap (9) iets op en verwijder de polystyreen bescherming (34).
- Monteer de borstel (27 Afb. M) zoals beschreven in het hoofdstuk “Borstel vervangen”.

4.1.c - Installatie van de batterij (Afb. A)

WAARSCHUWING:
Het vervangen, installeren en aansluiten van de lithiumbatterij mag uitsluitend door gespecialiseerd personeel worden uitgevoerd.

5.1 - OPLADEN VAN DE ACCU’S (Afb. G)

De laadstatus van de batterij kan worden afDe laadstatus van de accu kan worden afgelezen aan de batterij-indicator (16).
Laad de accu na elk gebruik op, of in ieder geval wanneer het accu-pictogram “+ −” op het display (46) begint te knipperen, wat overeenkomt met ongeveer 20% resterende lading op de accu-indicator.

OPMERKING:
De lithiumbatterij kan ook gedeeltelijk worden opgeladen.

GEVAAR:
Laat de lithiumbatterij niet met een laag laadniveau achter.

ALS U DE MACHINE MET EEN LAAG LAADNIVEAU ACHTERLAAT, KAN DIT LEIDEN TOT EEN ONOMKEERBARE BLOKKERING VAN DE BATTERIJ, WAARDOOR DEZE ONBRUIKBAAR WORDT.

Telkens wanneer de batterij onder de 20% resterende lading komt, zichtbaar op de batterij-indicator (16), moet u deze onmiddellijk na het werk opladen.

Wanneer het percentage ongeveer 10% resterende lading bedraagt, worden de reinigingsfuncties stopgezet en blijft alleen de aandrijving actief. Ga in dit geval naar de oplaadplaats en laad de batterij onmiddellijk op.

Laad de batterij op in goed geventileerde ruimtes die voldoen aan de geldende normen in het land van gebruik.
Voor informatie over veiligheid, raadpleeg hoofdstuk 1 van deze handleiding.

WAARSCHUWING:
Voor informatie en waarschuwingen met betrekking tot de lithiumbatterij en de boordlader dient u de aanwijzingen in de bijgevoegde handleiding van de lader op te volgen.

- Rijd met de machine naar het oplaadstation voor de accu.
- Zet de contactsleutel (20) op “0” om de machine uit te schakelen.
- Til de opvangtank voor water (14) op en controleer of deze leeg is.
- Koppel in het accucompartiment de accuverbinding (37) los van de hoofdconnector van de machine (38).
- Sluit de batterijaansluiting (38) aan op de connector van de batterijlader (39).
- Haal de stekker (31) van de oplader (36) uit het stopcontact (41) en sluit deze aan op het (de netspanning en -frequentie moeten overeenkomen met de waarden van de batterijlader, die vermeld staan op het typeplaatje van de machine).

OPMERKING:
Tijdens de laadcyclus, met de contactsleutel (20) op “1”, kunt u het laadpercentage aflezen op de accu-indicator (16).

- Wanneer het laadpercentage 100% bereikt, is de laadcyclus van de batterij voltooid.
- Zorg ervoor dat de machine is uitgeschakeld met de sleutel (20) in stand “0”.
- Haal de stekker (31) van de oplader (36) uit het stopcontact (41).
- Koppel de accuaansluiting (37) los van de connector van de acculader (39).
- Sluit de batterijaansluiting (37) weer aan op de hoofdconnector van de machine (38).
- Laat de opvangbak voor water (14) voorzichtig zakken.

WAARSCHUWING:
Als de machine langere tijd niet wordt gebruikt, moet de batterij op meer dan 50% worden opgeladen. Laad de batterij minstens om de 6 maanden op.

6.1 - BEDIENINGSPANEEL EN BEDIENINGSKNOPPEN (Afb. A)

WAARSCHUWING:
Voordat u de machine gebruikt, moet u de werkcyclus instellen zoals aangegeven in de betreffende paragraaf.

(16) Batterij-indicator

- Geeft de volgende informatie over de lithiumbatterij:
  - Percentage resterende lading.
  - Gebruiksstatus - “STANDBY”, “CHARGE”, ‘DISCHARGE’.
  - Beschikbare bedrijfstijd “TIME LEFT”, geschat op het moment van aflezen met de verschillende functies geactiveerd.

(20) Contactsleutel

- Indrukken en met de klok mee naar “1” draaien schakelt de stroom naar de circuits in en maakt de machine gebruiksklaar.
- Indrukken en tegen de klok in draaien naar “0” schakelt de stroomtoevoer naar de circuits uit en bevindt zich in de uittrekpositie.

(21) Aanwezigheidssensoren voor de operator

- Bij het starten van de machine verschijnen op het display (46) twee knipperende pictogrammen “ ”.
- Om de machine te ontgrendelen, drukt u tegelijkertijd op de twee aanraaksensoren (21).
- Wanneer de machine is ontgrendeld, start de borstelrotatie en de watertoevoer door de drukknop (52) “ ” en de drukknop (51) “ ” in te drukken terwijl de aanraaksensoren worden bediend.
- Druk op de knop (47a) “ ” om de voortgangssnelheid van de machine aan te passen.

OPMERKING:
Wanneer de machine ontgrendeld is, kan deze ook worden bediend door slechts één van de twee aanraaksensoren te bedienen.
Na 5 seconden inactiviteit op de aanraaksensoren verschijnen de twee knipperende pictogrammen “ ”, herhaal vervolgens de ontgrendelingsprocedure.

(46) Display

- Deze gaat branden nadat de stroomtoevoer naar de circuits is ingeschakeld met de contactsleutel (20) op “1”.
- Op het display worden de toestand van de machine, de werkuren en de alarmmeldingen weergegeven.

(47) Knoppen voor snelheidsregeling

- Knop (47a) “ ”: indrukken verhoogt de rijsnelheid.
- Knop (47b) “ ”: indrukken verlaagt de rijsnelheid.
- De ingestelde snelheid wordt weergegeven op het display (46) via het “ ” icoontje.

(48) Knop achteruitrijden

OPMERKING:
Voordat u achteruitrijdt, moet u de trekker (11) omhoog brengen door het pedaal (3) in te drukken.

- Controleer op het display (46) of ten minste de minimale rijsnelheid is ingesteld.
- Indien deze knop ingedrukt wordt gehouden terwijl de aanraaksensoren (21) worden geactiveerd, zal de machine achteruit in de richting van de gebruiker bewegen.

Op het display (46) verschijnt het pictogram “R”.

(49) Knop voor dosering chemisch reinigingsmiddel

- Door op de knop (49) “” te drukken, verschijnt op het display (46) het pictogram “”, waarmee de doseringspomp voor chemisch reinigingsmiddel wordt geactiveerd.
- Door herhaaldelijk op de knop (49) “” te drukken, wordt de hoeveelheid gedoseerde chemische reinigingsmiddel verhoogd. Wanneer de maximale hoeveelheid is bereikt die op het display (46) wordt weergegeven door het pictogram “”, wordt de functie uitgeschakeld door opnieuw op de knop (49) “” te drukken.

OPMERKING:

Als de doseringsinstallatie voor chemisch reinigingsmiddel leeg is, moet u, nadat u de tank hebt vervangen, de knop (49) “” minstens 5 seconden ingedrukt houden om de ontluchtingsprocedure van ongeveer 40 seconden te activeren. deze functie wordt alleen geactiveerd als de machine stilstaat, de contactsleutel (20) op “1” staat en de rijsnelheid (47) op “0” staat.

(50) Knop afzuiging / stille modus Start afzuiger

- Door op de knop (50) “” te drukken, wordt de volledige vermogensmodus geactiveerd en verschijnt het pictogram “” op het display (46).
- Door nogmaals op de knop (50) “” te drukken, wordt de stille zuigmodus geactiveerd en verschijnt het pictogram “” op het display (46).
- Om de turbine in te schakelen, moet u uw handen op ten minste één van de aanraaksensoren (21) houden.
- Om de afzuiging uit te schakelen, drukt u nogmaals op de knop (50) “”. De turbine blijft enkele seconden werken om de vloeistof op de vloer op te zuigen, waarna hij automatisch uitschakelt en het pictogram op het display (46) verdwijnt.

(51) Knop voor watertoevoer

- De knop werkt wanneer de sleutel (20) op “1” staat en de knop (52) “” is ingedrukt.
- Druk op de knop (51) “”, op het display (46) verschijnt het pictogram “”, en de watermagneetklep wordt geopend. De werking ervan wordt geregeld door de aanraaksensoren (21).
- Door herhaaldelijk op de knop (51) “” te drukken, wordt de hoeveelheid water verhoogd; wanneer de maximale hoeveelheid is bereikt die op het display (46) wordt weergegeven door het pictogram “”, wordt de functie uitgeschakeld door opnieuw op de knop (51) “” te drukken.

(52) Knop voor het inschakelen van de borstelrotatie

- De knop werkt wanneer de contactsleutel (20) op “1” staat.
- Druk op de knop (52) “” om de borstelrotatie in te schakelen; op het display (46) verschijnt het pictogram “”. De werking van de borstel wordt geregeld door de aanraaksensoren (21).
- Om de borstelrotatie uit te schakelen, drukt u op de knop (52) “”.

(53) ECO-knop

- Tijdens het werk wordt door op de knop (53) "ECO" op het display (46) te drukken het pictogram "ECO" weergegeven en nemen de parameters voor water, chemisch reinigingsmiddel en afzuiging de volgende waarden aan:
  - Waterstroom = 1^ streepje.
  - Chemisch reinigingsmiddel = 1^ streepje (0,2%).
  - Aanzuiging = stil.
- Door nogmaals op de knop (53) "ECO" te drukken, worden de bovenstaande parameters teruggezet naar de oorspronkelijke instellingen.

(54) Knop voor het losmaken van de borstel

- Door op de knop (54) "" te drukken, wordt de borstelontgrendelingsprocedure geactiveerd. Op het display (46) geeft het knipperende pictogram "" aan dat de procedure is geactiveerd.

6.2 - VOORBEELD WERKCYCLUS (Afb. A)

Instelling van een wascyclus met borstel en droging.

- Zet de contactsleutel (20) op '1' om de machine in te schakelen.

WAARSCHUWING:
Let er bij het inschakelen op dat u uw handen niet op de aanraaksensoren (21) houdt; de machine gaat in alarm en op het display (46) verschijnt het knipperende pictogram "".
Laat de aanraaksensoren (21) los om de machine correct te kunnen starten.
Als het pictogram blijft knipperen, start u de machine opnieuw met de contactsleutel (20).

- Druk op het pedaal (3) om de zuigmond (11) te laten zakken.
- Druk op het pedaal (19) totdat de vergrendeling loslaat; de borstelkop (10) zakt.
- Druk op de knop (51) "" om de watertoevoer in te schakelen.
- Druk op de knop (52) "" om de borstel(s) te laten draaien.
- Druk op de knop (50) "" om de afzuiging te starten.

OPMERKING:
In bepaalde omgevingen kan de stille functie worden geactiveerd door de hierboven beschreven handelingen uit te voeren.

- Selecteer de gewenste snelheid met de knoppen (47a) "+" of (47b) "−".

OPMERKING:
U kunt de snelheid ook tijdens de werkcyclus wijzigen terwijl de machine in beweging is door op de betreffende knoppen te drukken.

- Met de handen op de touchsensoren (21) start de machine het ingestelde programma en begint de werkcyclus.

OPMERKING:
Het werkprogramma kan worden aangepast aan de werkbehoeften.
Om de werkcyclus te wijzigen, moet u de machine stoppen, een nieuwe cyclus instellen en de cyclus activeren met uw handen op de touchsensoren (21).

- Wanneer u klaar bent, zet u de zuigmond, borstel en sleutel terug in hun beginpositie.

7.1 - DISPLAY (Afb. A)

Wanneer de machine is ingeschakeld, worden de volgende pictogrammen weergegeven op het display (46):

Batterij

OPMERKING:

Het batterijpictogram verschijnt alleen wanneer het laadniveau ≤ 20 % is.

Touchsensor

Wordt op het display weergegeven wanneer u uw handen op een van de touchsensoren (21) houdt

NOTA:

Bij het starten van de machine of na 5 seconden inactiviteit op de touchsensoren verschijnen op het display twee knipperende pictogrammen "". Ontgrendel de machine zoals beschreven onder "(21) Touchsensoren aanwezigheid operator".

Voortgangssnelheid van de machine

De rijsnelheid van de machine kan worden ingesteld van "0" tot de maximale snelheid in 5 stappen met de toetsen (47a) "+" om de snelheid te verhogen en (47b) "−" om de snelheid te verlagen.

0 km/h	1	2	3	4	5

Achteruitrijden

Wordt weergegeven op het display wanneer u op de knop (48) "R" voor achteruitrijden drukt; wanneer u de knop loslaat, verdwijnt het pictogram "R".

Doseerder voor chemisch reinigingsmiddel

Wordt op het display weergegeven wanneer u op de knop (49) "" drukt, ter indicatie van de hoeveelheid gedoseerde chemische reinigingsmiddel

0,2%	0,5%	1%	2%	3%

Afzuigventilator in werking

Wordt weergegeven op het display wanneer u op de knop (50) "" drukt, wat aangeeft dat de afzuiger werkt.

Door tweemaal op de knop (50) "" te drukken, wordt de afzuiging geactiveerd; het icoontje knippert enkele seconden en verdwijnt wanneer de afzuiger stopt.

Stille werking

Met werkende afzuiger.
Wordt weergegeven op het display wanneer u op de knop (50) "", drukt, wat aangeeft dat de afzuiger op een laag toerental werkt.

Door nogmaals op de knop (50) "" te drukken, wordt de afzuiging gestopt, het pictogram knippert enkele seconden en verdwijnt wanneer de afzuiger stopt.

Voorbereiding watertoevoer

Dit wordt op het display weergegeven wanneer u op de knop (51) "" drukt, wat aangeeft dat de elektromagnetische klep voor de watertoevoer is geactiveerd; door herhaaldelijk op de knop (51) "" te drukken, wordt de hoeveelheid water verhoogd.

0,25 l/m	0,50	1,00	2,00	3,50

Wanneer de maximale hoeveelheid is bereikt, wordt de functie gedeactiveerd door nogmaals op de knop (51) “ ” te drukken.

Borstelrotatie

Wordt weergegeven op het display wanneer u op de knop (52) “ ” drukt, wat aangeeft dat de borstelrotatie is ingeschakeld; door opnieuw op de knop (52) “ ” te drukken, wordt de werking van de borstelrotatiemotor uitgeschakeld en verdwijnt het pictogram “ ”.

ECO-modus

Wordt weergegeven op het display wanneer u op de knop (53) “ ” drukt.

Maximaal vloeistofpeil in het opvangreservoir

Wordt weergegeven wanneer de vloeistof in het opvangreservoir het maximale niveau heeft bereikt.

8.1 - NOODSITUATIE (Afb. A)

De noodknop (22) bevindt zich op een voor de gebruiker gemakkelijk bereikbare plaats. Deze moet in geval van nood krachtig worden ingedrukt om alle functies van de machine onmiddellijk te stoppen.
Om de machine weer in werking te stellen, trekt u de noodknop terug totdat deze vastklikt en weer wordt gereset.

WAARSCHUWING:
Druk alleen op de noodknop (22) wanneer de machine is ingeschakeld en alleen in geval van nood. Gebruik deze procedure niet om de machine uit te schakelen, aangezien dit ernstige schade aan de machine kan veroorzaken.

9.1 - TANK VULLEN (Afb. D)

WAARSCHUWING:
Vul de tank met schoon leidingwater met een temperatuur van maximaal 50 °C.

- Controleer voordat u de tank vult de tank met het chemische reinigingsmiddel zoals aangegeven in het betreffende hoofdstuk.
- Vul de tank (5) via de uitneembare slang (55) met water tot deze vol is.
- Vul de tank niet volledig, maar gebruik de peilbuis (15) als referentie.
- Of open de dop (7) en gebruik de waterstop (56, indien aanwezig).

WAARSCHUWING:
Controleer altijd visueel het vulniveau om te voorkomen dat de vloer nat wordt.

- Sluit na het vullen van de tank de dop (7) of plaats de afneembare slang (55) terug in de houder.

9.2 - CHEMISCHE REINIGINGSTANK (Afb. E)

- Til de opvangtank (14a Afb. A) voorzichtig op en controleer of deze leeg is.
- Controleer of er voldoende product voor een werkdag in de tank (57) zit.

Als de tank moet worden vervangen, gaat u als volgt te werk:
- Verwijder de dop (58), haal de tank (57) eruit en plaats een nieuwe tank van 5 liter, plaats vervolgens de dop (58) met het aanzuigslangetje.

GEVAAR!

Bij contact van het reinigingsmiddel met de ogen en de huid of bij inslikken, raadpleeg de veiligheids- en gebruiksinstructies van de fabrikant van het reinigingsmiddel.

OPMERKING:

Gebruik standaard jerrycans van 5 liter die in de handel verkrijgbaar zijn.

- Laat de opvangtank voor water voorzichtig zakken (14 Afb. A).
- Voer de ontluchting uit (zie procedure onder “Doseerknop chemisch reinigingsmiddel”).

10.1 - WERKING (Afb. A)

10.1.a - Controles vóór gebruik

- Controleer of de afvoerleiding voor gerecupereerd water (12) correct is aangesloten en goed is afgesloten.
- Controleer of de aansluiting van de aanzuigslang (13) op de trekker (11) niet verstopt is.
- Controleer of de waterkraan (4) open staat.
- Controleer of er voldoende product voor het dagelijks verbruik in het reservoir voor chemisch reinigingsmiddel (57 Afb. E) aanwezig is.
- Zet de contactsleutel (20) op “1” en controleer de status van de batterijen op de laadindicator (16).

10.1.b - Machine voorbereiden en cyclus kiezen

- Druk op het pedaal (3) om de trekker (11) te laten zakken.
- Druk op het pedaal (19) en haal het uit de vergrendeling, de borstelkop (10) gaat omlaag.

OPMERKING:

De borstelkop heeft 2 werkmodi:

Normale druk

Deze komt automatisch in (19b) te staan zodra het pedaal uit de opgeheven stand (19a) wordt losgelaten.

Extra druk

Til vanuit positie (19b) het pedaal op en vergrendel het in de daarvoor bestemde vergrendeling in positie (19c); er wordt dan een extra druk van 10 kg op de borstel uitgeoefend.

- De machine kan 4 soorten werkzaamheden uitvoeren:

Was-, borstel- en droogcyclus:

- Druk op de knop (50) “” om de stofzuiger te starten, op de knop (52) “” om de borstel te laten draaien en op de knop (51) “”om de watertoevoer in te schakelen.
- Druk op de knop (49) “” om het chemische reinigingsmiddel in te schakelen.
- Plaats uw handen op de aanraaksensoren (21) om de borstelrotatie, de watertoevoer en ook de tractie te starten.

OPMERKING:

Voor vloeren die niet bijzonder vuil zijn, activeert u de functie “ECO” door op de knop (53) “” te drukken. Om terug te keren naar de oorspronkelijke instellingen, drukt u nogmaals op de knop (53) “”.

Alleen droogcyclus:

- Om alleen de droogcyclus uit te voeren, drukt u op de knop (50) “”, waarna de zuiger wordt gestart.

- Plaats uw handen op de aanraaksensoren (21) om zuigkracht en het drogen te starten.

Alleen borstelcyclus:
- Om alleen de borstelcyclus uit te voeren, drukt u op de knop (52) “” om de borstel te laten draaien.
- Plaats uw handen op de aanraaksensoren (21) om de borstel te laten draaien en de tractie te starten.

Was- en borstelcyclus:

- Druk op de knop (52) “” om de borstel te laten draaien; druk op de knop (51) “” om de watertoevoer in te schakelen.
- Druk op de knop (49) “” om het chemische reinigingsmiddel in te schakelen.
- Plaats uw handen op de aanraaksensoren (21) om de borstel te laten draaien, de watertoevoer te activeren en ook de tractie in te schakelen.

10.1.c - Gebruik van de machine

- Nadat u de machine hebt ingeschakeld en het type werkcyclus hebt gekozen, begint u met de reinigingswerkzaamheden door de handgreep (1) vast te pakken en uw handen op de touchsensoren (21) te plaatsen om de tractie en reiniging te starten.

OPMERKING:

Wees voorzichtig met bijzonder delicate vloeren; gebruik de machine niet wanneer deze stilstaat en de borstel draait.
Bij bijzonder vuile vlekken kan de voortgangssnelheid op “0” zetten, zodat de borstel altijd in dezelfde positie werkt zonder de zuigmotor te activeren.

OPMERKING:

De vloer wordt correct gereinigd en gedroogd door de machine vooruit te laten rijden. Als de machine achteruit rijdt, droogt deze niet. Til in deze fase altijd de trekker op om schade aan de rubberen banden te voorkomen.

- Stel de rijsnelheid in zoals hierboven aangegeven.
- Pas indien nodig de hoeveelheid waswater aan met de knop (51) “”.
- Pas indien nodig de hoeveelheid chemisch reinigingsmiddel aan met de knop (49) “”.
- Controleer de laadtoestand van de batterijen via de batterij-indicator (16).

OPMERKING:

Na 3 minuten niet-gebruik schakelt de machine automatisch uit.
Om opnieuw in te schakelen, zet u de sleutel van stand “1” naar “0” en vervolgens weer naar “1”.

10.1.d - Einde gebruik en uitschakelen

- Na het reinigen en voordat u de machine uitschakelt, moet u de watertoevoer, de toevoer van chemisch reinigingsmiddel en de rotatie van de borstel stoppen door op de knoppen (51) “”, (49) “” en (52) “” te drukken.
- Til de borstel op door het pedaal (19) volledig in te drukken en deze in de daarvoor bestemde uitsparing (19a) te vergrendelen.
- Ga verder met de stofzuiger ingeschakeld om alle vloeistof op de vloer op te zuigen en schakel vervolgens de stofzuiger uit door op de knop (50) “” te drukken.
- Til de trekker (11) op met het pedaal (3).

WAARSCHUWING:

Na het schoonmaken altijd de trekker en de borstelkop optillen om vervorming van de rubberen delen en borstelharen te voorkomen.

- Draai de contactsleutel (20) naar “0” om de machine uit te schakelen.

OPMERKING:

Als de machine is uitgeschakeld en deze meerdere dagen niet wordt gebruikt, wordt aanbevolen om op de noodknop (22) te drukken.

10.1.e - Alarm maximaal niveau teruggewonnen water

- Als tijdens het gebruik van de machine de zuiger uitschakelt en op het display (46) het pictogram “ ” verschijnt, betekent dit dat het vloeistofpeil in het opvangwaterreservoir het maximumpeil heeft bereikt.
- Ga naar het waterafvoerstation en leeg de opvangbak zoals aangegeven in de betreffende paragraaf.
- Om het alarm uit te schakelen, schakelt u de machine uit en weer in.

OPMERKING:

Voor een correcte werking van de niveausensoren moet de binnenkant van de tank (14) grondig worden gereinigd.

11.1 - AFVOER VAN RECYCLINGWATER (Afb. H)

Aan het einde van de wascyclus of wanneer de recuperatiewatertank (14 Afb. A) vol is, moet deze als volgt worden geleegd:

OPMERKING:

Voor de afvoer van het gerecupereerde water dient u de geldende voorschriften in het land van gebruik van de machine in acht te nemen.

- Plaats de machine in de buurt van een afvoerput.
- Koppel de slang (12) los van de houder.
- Verwijder de dop (60) van de slang (12) en laat het water uit het reservoir volledig weglopen.

OPMERKING:

De hoeveelheid water die uit de slang komt, kan worden geregeld door op het uiteinde van de slang (12) te drukken.

- Plaats de dop (60) terug op de slang (12) en plaats deze terug op de steun.

12.1 - ONDERHOUD EN REINIGING

WAARSCHUWING:

Alle onderhoudswerkzaamheden moeten worden uitgevoerd met de machine uitgeschakeld en de tanks leeg.

12.2 - DAGELIJKSE WERKZAAMHEDEN

12.2.a - Leegmaken en reinigen van de schoonwatertank (Afb. I)

WAARSCHUWING:
Na het wassen moet de schoonwatertank (5) worden geleegd en gereinigd om afzettingen of aanslag te voorkomen.

Nadat de afvalwatertank (14 Afb. A) is geleegd, moet de schoonwatertank (5) als volgt worden geleegd:
- Plaats de machine boven een afvoerput.
- Koppel de slang (62) los van de daarvoor bestemde bevestigingen.
- Laat de slang op de afvoerput op de grond zakken.
- Open de kraan (63) en laat het water volledig weglopen.
- Spoel de binnenkant van de tank door de afvoerslang met de kraan open te laten staan en schoon water via de afneembare slang (55 Afb. D) toe te voeren.
- Sluit na het reinigen de kraan (63) en bevestig de slang (62) in de daarvoor bestemde bevestigingen.

12.2.b - Reiniging van de terugwinningswatertank (Afb. J)

WAARSCHUWING:
Na het spoelen moet de terugwinningswatertank (14) worden gereinigd om afzettingen of aanslag en de verspreiding van bacteriën, geuren en schimmels te voorkomen.

- Til het deksel (6) op.
- Verwijder de opvangbak voor vuil (64) en open het deksel. Reinig vervolgens met stromend water en verwijder vuil, resten enz. die de afvoer verstoppen.
- Verwijder het aanzuigfilter (65) en reinig het met stromend water.
- Laat de afvoerslang (12 Afb. H) naar beneden hangen en de dop verwijderd, giet water in de opening aan de bovenkant en spoel de binnenkant van de tank totdat er schoon water uit de afvoerslang komt.
- Zet alles weer in elkaar in omgekeerde volgorde.

OPMERKING:
Voor een volledige droging in de opvangbak moet u het deksel omhoog houden met behulp van het steunvoetje (43).

12.2.c - Reiniging trekker (Afb. K)

Om de trekker (28 Afb. C) correct te reinigen, moet deze als volgt worden verwijderd:
- Draai de knoppen (32 Afb. C) los en verwijder de trekker (28 Afb. C).
- Reinig de trekker en in het bijzonder de rubberen delen (66) en (67) en vervolgens de binnenkant van de aanzuigaansluiting (68).

OPMERKING:
Als tijdens het reinigen blijkt dat de rubberen delen (66) en (67) beschadigd of versleten zijn, moeten deze worden vervangen of omgedraaid.

- Zet alles weer in elkaar in omgekeerde volgorde.

12.3 - NAAR BEHOEFTE UIT TE VOEREN WERKZAAMHEDEN

12.3.a - Afstelling van de rijrichting (alleen voor versie 50 D 55) (Afb. A)

Als u tijdens het reinigen (borstel draait) merkt dat de machine niet rechtdoor rijdt, maar naar rechts of naar links trekt, kunt u de rijrichting aanpassen met het handwiel (59).

- Start de machine en laat de borstel draaien.
- Als de machine naar rechts neigt, draai dan het handwiel (59) iets naar “L” totdat de rijrichting recht is.
- Als de machine naar links neigt, draai dan het handwiel (59) iets naar “R” totdat de richting recht is.

12.3.b - Reiniging van het waterfilter (afb. L)

- Sluit aan de rechterkant, onder de machine, de waterkraan (4).
- Schroef op het waterfilter (17) het doorzichtige deksel (75) los en verwijder het gaasfilter (76).
- Reinig het gaasfilter (76) onder stromend water; vervang het indien beschadigd.
- Zet alles weer in elkaar in omgekeerde volgorde.
- Open de waterkraan (4).

12.3.c - Verwijderbare spatbescherming (afb. F)

- (Alleen voor versie 50 D 60) Verwijder de twee splitpennen (61).
- Til de spatschermen (9) op om ze van de pennen los te maken en haal ze vervolgens aan de voorkant eraf.

12.3.d - Vervanging van de borstel (Afb. M)

De borstel moet worden vervangen wanneer deze versleten is en de borstelharen korter zijn dan 2 cm, of wanneer deze moet worden vervangen afhankelijk van het type vloer dat moet worden gereinigd. Ga voor vervanging als volgt te werk:

- Zet de contactsleutel (20 Fig. A) op “1”.
- Met de borstelkop (10) omhoog gedrukt, drukt u op de knop (“ ” en activeert u de ontgrendelingsprocedure.
- Verwijder en vervang de borstel (27).
- Plaats de nieuwe borstel onder de borstelkop (19).
- Druk de borstelkop (9) omlaag door het pedaal te bedienen zoals aangegeven in het betreffende hoofdstuk.
- Zet met de knoppen (47 Afb. A) de voortgangssnelheid op “0”.
- Druk op de knop (52 Afb. A) om de borstel te laten draaien.
- Druk op de aanraaksensoren (21 Afb. A) op de handgreep, de borstelhouderflens begint te draaien en de borstel wordt vastgeklikt.

12.3.e - Vervanging van de trekkerrubbers (Afb. K)

- Wanneer u merkt dat het drogen van de vloer moeilijk verloopt of dat er wat water op de vloer achterblijft, moet u de slijtage van de rubberen trekkerrubbers (28 Afb. C) controleren:
- Verwijder de trekker (28 Afb. C) zoals aangegeven in het hoofdstuk “Reiniging van de trekker”.
- Maak met behulp van de lipjes (69) de elastische bandjes (70) los van de bevestigingsclips (71) en verwijder ze, verwijder vervolgens de buitenste rubberen strip (66).
- Maak met behulp van de lipjes (72) de elastische banden (73) los van de bevestigingen (74) en verwijder ze, verwijder vervolgens de binnenste rubberen strip (67).

OPMERKING:

Wanneer de rubberen strips (66) of (67) aan één kant versleten zijn, kunnen ze eenmaal worden omgedraaid.

- Vervang of draai de rubberen strips (66) of (67) om zonder ze om te keren.
- Monteer alles weer in omgekeerde volgorde.

OPMERKING:

Er zijn twee soorten rubberen banden beschikbaar:
Rubber voor alle soorten vloeren en polyurethaan voor vloeren in mechanische werkplaatsen die vervuild zijn met olie.

12.3.f - Afstelling van de trekker (Afb. N)

OPMERKING:

Deze handeling moet worden uitgevoerd op een vooraf natte of vochtige vloer.

- Zet de contactsleutel (20 Fig. A) op “1”.
- Laat de trekker (11) zakken door het pedaal (3) in te drukken.
- Start de afzuiger met de knop (50 Afb. A).
- Rijd enkele meters verder, schakel vervolgens de zuiger uit en stop de machine.
- Draai aan de knop (77) om de hoek van de trekkerrubbers ten opzichte van de vloer in te stellen. Door met de klok mee te draaien, wordt de hoek groter en door tegen de klok mee te draaien, wordt de hoek kleiner.
  A = te ver ingedrukt
  B = te ver omhoog
  C = juiste positie

OPMERKING:

De juiste hoek is wanneer er tijdens het passeren van het zuiggebied geen vloeistof op de vloer lekt en de rubberen rand over de gehele lengte een constante hoek heeft.

12.3.g - Vervanging van zekeringen (Afb. O)

WAARSCHUWING:

Vervang de doorgebrande zekering door een zekering met dezelfde stroomsterkte.

- Druk op de noodknop (22).
- Schroef de noodknop (22) los en verwijder deze uit het deksel (80).
- Draai de schroeven (79) los en verwijder voorzichtig het deksel (80) om toegang te krijgen tot de elektronica.

WAARSCHUWING:

Let op de bedrading van de contactsleutel die op het deksel (80) is gemonteerd.

- Vervang de betreffende zekering:

(81) - Sleutelzekering, F1 3A

(82) - Zekering waterpomp, F2 3A

(83) - Zekering aanzuiging, F3 20A

(78) - Hoofdzekering, F0 75A

- Til de opvangtank voor het afvalwater (14a Afb. A) voorzichtig op en controleer of deze leeg is.
- Koppel de accu-connector (37 Afb. G) los van de hoofdconnector van de machine (38 Afb. G).
- Afhankelijk van het productiemodel moet de hoofdzekering in het batterijcompartiment (78 Afb. A) of in het elektronica-compartiment (78 Afb. O) worden vervangen.

- Monteer het deksel (80) weer met de schroeven (79).
- Plaats de noodknop (22) terug op het deksel (80).
- De noodknop (22) weer terugplaatsen.

13.1 - INSTELLING VAN DE PARAMETERS (Afb. A)

13.1.a - PARAMETERS OPERATOR

De gebruiker heeft toegang tot het menu om de volgende parameters in te stellen:

- **Taal**
- **Type batterijen**
- **Display - Contrast en helderheid**
- **Doseerder voor chemisch reinigingsmiddel.**

- Om toegang te krijgen tot het menu, gaat u als volgt te werk:
- Houd de knoppen (48) “R” en (52) “ ” ingedrukt en zet vervolgens de contactsleutel (20) op ‘1’ om het volgende scherm weer te geven:

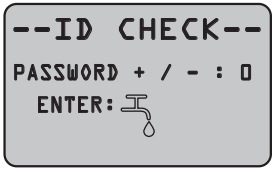

- Laat de ingedrukte knoppen los.
- Voer het wachtwoord in door op de toetsen (47a) “+” (47b) “—” te drukken totdat het cijfer “10” op het display verschijnt.
- Druk op de toets (51) “ ” om het wachtwoord te bevestigen en het menu voor het instellen van de parameters te openen; het volgende scherm verschijnt:

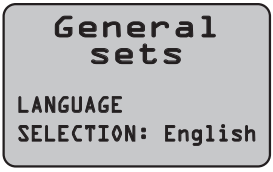

- Blader door het menu voor het instellen van parameters met behulp van de knoppen (52) “ ” en (50) “ ” om de volgende schermen te bekijken:

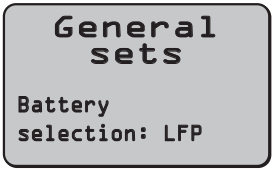

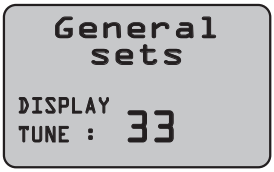

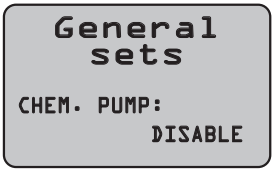

Taalinstelling:

- Ga naar het menu voor het instellen van de parameters totdat het volgende scherm verschijnt:

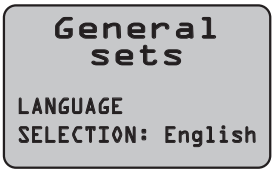

- Kies de taal met de toetsen (47a) “+” en (47b) “—“, en druk vervolgens op de toets (51) “ ” om de keuze te bevestigen.

Batterijtype instellen:

WAARSCHUWING:
Wijzig deze parameter niet. Gebruik alleen de configuratie “LFP”, aangezien deze specifiek is voor de geïnstalleerde batterij.

- Ga naar het menu voor het instellen van de parameters totdat het volgende scherm verschijnt:

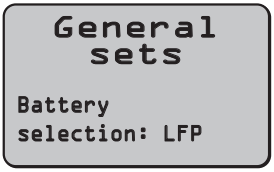

- Kies het type batterijen met de toetsen (47a) “+” en (47b) “–”, en druk vervolgens op de toets (51) “” om de keuze te bevestigen;
- **Wet24 = Zuurbatterijen**
- **Gel24 = Gelbatterijen**
- **Agm24 = AGM-accu’s**
- **LFP = Lithiumbatterij SYCAIN**

Displayinstellingen - contrast en helderheid:

- Ga naar het menu voor het instellen van de parameters totdat het volgende scherm verschijnt:

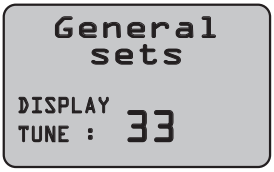

- Kies het contrast van het display door een waarde tussen “5 en 50” in te stellen met de toetsen (47a) “+” en (47b) “–”, druk vervolgens op de toets (51) “” om de keuze te bevestigen en ga verder met het instellen van de helderheid.

- Kies het type helderheid van het display door een waarde tussen “0 en 10” in te stellen met de toetsen (47a) “+” en (47b) “–”, en druk vervolgens op de toets (51) “” om de keuze te bevestigen.

Instelling van de doseerder voor chemisch reinigingsmiddel:

WAARSCHUWING:
Wijzig deze instelling niet!
Deze functie is standaard op dit type apparaat.

- Ga naar het menu voor het instellen van de parameters totdat het volgende scherm verschijnt:

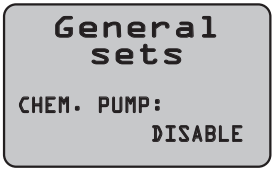

- Schakel de pomp voor chemisch reinigingsmiddel in of uit met de toetsen (47a) “+” en (47b) “–” en selecteer “Disable” om deze uit te schakelen of “Enabled” om deze in te schakelen en druk vervol-

gens op de toets (51) “ ” om de keuze te bevestigen.

14.1 - ALARMEN TIJDENS HET GEBRUIK (Afb. A)

Wanneer er een storing optreedt in de machine, verschijnt op het display (46) het type alarm zoals weergegeven in de onderstaande lijst.
Raadpleeg de lijst en voer de aanbevolen oplossing uit om de machine weer correct te laten werken.
Als de aanbevolen oplossingen niet werken, neem dan contact op met de technische dienst.

ALARM	BETEKENIS	OPLOSSING
AL_1: Function Brushes Ammeter	**Amperemetrische bescherming borstels**	Controleer het gebruik van de borstelfunctie. Hoge werkstroom gedetecteerd door de borstelmotor.
AL_2: Function Vacuum Ammeter	**Ampèremetrische beveiliging van de afzuiging**	Controleer het stroomverbruik van de zuigmotor. Er is een hoge werkstroom gedetecteerd door de zuigmotor.
AL_3: Function Powerstage Fail	**Vermogensfase beschadigd**	Vermogensfase borstels of aspirator beschadigd: kaart vervangen.
AL_4: Function Overcurrent	**Overstroom op borstel- of zuigeruitgangen**	Kortsluiting gedetecteerd op de motoruitgang van de borstels of de aspirator: controleer de aansluitingen en de status van de motoren.
AL_5: Function Overtemperature	**Thermische beveiliging op borstel-/afzuigfase**	Oververhitting borstel- en zuigervermogensfase: controleer het stroomverbruik.
AL_10: UnderVoltage	**Onderspanning**	Alleen gebruikt bij LFP-accu's wanneer de spanning plotseling daalt tot 21,6 V. Automatische uitschakeling na 3 minuten. Oplossing: laad de accu op.
AL_14: Traction Release Pedal	**Bescherming voor de gebruiker tegen plotselinge start van de machine**	Start de machine opnieuw en zorg ervoor dat u uw vinger niet op het touchscreen houdt.
AL_15: Traction Overtemperature	**Thermische beveiliging op tractiestadium**	Oververhitting tractievermogensfase: controleer het stroomverbruik.
AL_16: Traction Powerstage Fail	**Vermogensfase tractie beschadigd**	Aandrijfvermogensfase beschadigd: kaart vervangen.
AL_17: Traction Overcurrent	**Overstroom op tractie-uitgang**	Kortsluiting gedetecteerd op de tractiemotoruitgang: controleer de aansluitingen en de status van de motor.

ALARM	BETEKENIS	OPLOSSING
AL_18: Traction Tract. Ammeter	**Amperemetrische beveiliging tractie**	Controleer het gebruik van de tractiefunctie. Hoge werkstroom gedetecteerd door de tractiemotor.
AL_20: General EEprom Fail	**Fout bij lezen intern geheugen**	Kaart vervangen.
AL_21: General Key-off failure	**Verkeerde toetsvolgorde**	Terugslag op sleutelsignaal gedetecteerd: controleer de verbindingen tussen de batterij, het toetsenbord en de functiekaart.
AL_22: General Main rele fail	**Algemene relais defect**	Het algemene relais op de kaart lijkt beschadigd: vervang de kaart. Het alarm wordt ook geactiveerd als de stroomzekering beschadigd is.
AL_23: General Overvoltage	**Overvoltage**	Overbelasting op de functiekaart gedetecteerd. Controleer de batterijaansluitingen.
AL_24: Traction Batt connection	**Batterijen niet aangesloten op de functiekaart**	Controleer het gebruik van de tractiefunctie. Hoge werkstroom gedetecteerd door de tractiemotor.
AL_25: General Keyboard fail	**Geen communicatie tussen dashboard en functies**	Controleer de aansluitingen tussen de toetsenbordkaart en de functies.

15.1 - FOUTZOEKING

PROBLEEM	OORZAAK	OPLOSSING
Als u de contactsleutel (20) op “1” zet, gaat het display niet aan.	Batterijen leeg.	Controleer de laadstatus van de batterijen.
	Noodknop ingedrukt.	Reset de noodknop.
	Verkeerde of ontbrekende aansluiting van de batterijen.	Controleer en corrigeer de aansluiting van de batterijen.
	Zekeringen doorgebrand.	Controleer en vervang de 3A-zekering of de 75A-hoofdzekering.
	Sleutelblokkering beschadigd.	Vervangen. (*)
De borstel draait niet.	Borstelknop niet ingedrukt.	Druk op de knop.
	Functiekaart beschadigd.	Vervangen. (*)
	Displaykaart beschadigd.	Vervangen. (*)
	Borelmotor beschadigd.	Vervangen. (*)

PROBLEEM	OORZAAK	OPLOSSING
De afzuiger werkt niet.	Zuigknop niet ingedrukt.	Druk op de knop.
	Opvangbak voor water vol.	Leeg, was en reinig de tank en de niveausensor.
	Het vuilbakje en het aanzuigfilter zijn vuil.	Reinig de bak en het filter.
	Functiekaart beschadigd.	Vervangen. (*)
	Displaykaart beschadigd.	Vervangen. (*)
	De zuigmotor is beschadigd.	Vervangen. (*)
Het chemische reinigingsmiddel komt niet uit.	Chemische pomp uitgeschakeld.	Wijzig de instelling in de parameterinstellingen.
	Knop voor chemisch reinigingsmiddel niet ingedrukt.	Druk op de knop.
	Tank leeg.	Vervangen.
	Slang verstopt.	Slangen reinigen.
	Pomp defect.	Vervangen. (*)
	Functiekaart beschadigd.	Vervangen. (*)
De machine droogt niet goed en laat watervlekken achter op de vloer.	Aanzuigslang verstopt.	Controleer en reinig indien nodig de aanzuigslang die de trekker met het waterreservoir verbindt.
	Trekker niet correct afgesteld.	Stel de hoek van de trekker af.
	Trekker vuil.	Reinig de trekker.
	Recuperatiewaterreservoir vol.	Leeg de tank.
	Vuil opvangbakje en aanzuigfilter.	Reinig de bak en het filter.
	Trekkerrubbers versleten.	Draai de trekkerrubbers om of vervang ze.
	Zuigmotor beschadigd.	Vervangen. (*)

PROBLEEM	OORZAAK	OPLOSSING
Er komt geen water uit.	Watertoevoerknop niet ingedrukt.	Druk op de knop.
	Tank leeg.	Vul het reservoir.
	Kraan dicht.	Open de kraan.
	Filter verstopt.	Reinig het filter.
	Elektromagnetische klep of waterpomp defect.	Vervangen. (*)
	Functiekaart defect.	Vervangen. (*)
Onvoldoende reiniging van de vloer.	Ongeschikte borstels of reinigingsmiddel.	Gebruik borstels of reinigingsmiddelen die geschikt zijn voor het type vloer of vuil dat moet worden gereinigd.
	Borstel versleten.	Vervang de borstel.

(*) Neem contact op met de klantenservice voor vervanging.

16.1 - GARANTIE

Tijdens de garantieperiode worden alle defecte of gebrekkige onderdelen kosteloos gerepareerd of vervangen.
Alle onderdelen die beschadigd zijn door manipulatie of onjuist gebruik van het apparaat zijn uitgesloten van de garantie.
Om de garantieprocedure te starten, dient u zich met het aankoopbewijs te wenden tot uw dealer of het betreffende servicecentrum.

17.1 - SLOOP VAN DE MACHINE

GEVAAR!

Batterijen en elektrische onderdelen worden beschouwd als speciaal afval en moeten daarom worden afgevoerd naar speciale inzamelcentra, zoals aangegeven in de geldende voorschriften in het land van gebruik.

18.1 - ELEKTRISCH SCHEMA

Legenda:

BAT	Accu's
DISP	Sycain-batterij-indicator
EB1	Functiekaart
EB2	Display en bedieningspaneel
EV	Magneetventiel
F0	Hoofdzekering (70 A)
F1	Sleutelzekering (3 A)
F2	Waterpomphoeze (5 A)
F3	Zuigmotorzekering (20 A)
KEY	Contactsleutel
L1	Werklamp
MA	Zuigmotor
MS	Borstelmotor
MT	Tractiemotor
PA	Waterpomp
PC	Chemische reinigingsmiddelpomp
PE	Noodknop
SB	SB-connector
S1	Waterpeilsensor
S2	Aanwezigheidssensoren voor de bestuurder

Kleurcodes:

BK	Zwart
BU	Blauw
BN	Bruin
GN	Groen
GY	Grijs
OG	Oranje
PK	Roze
RD	Rood
VT	Paars
WT	Wit
YE	Geel

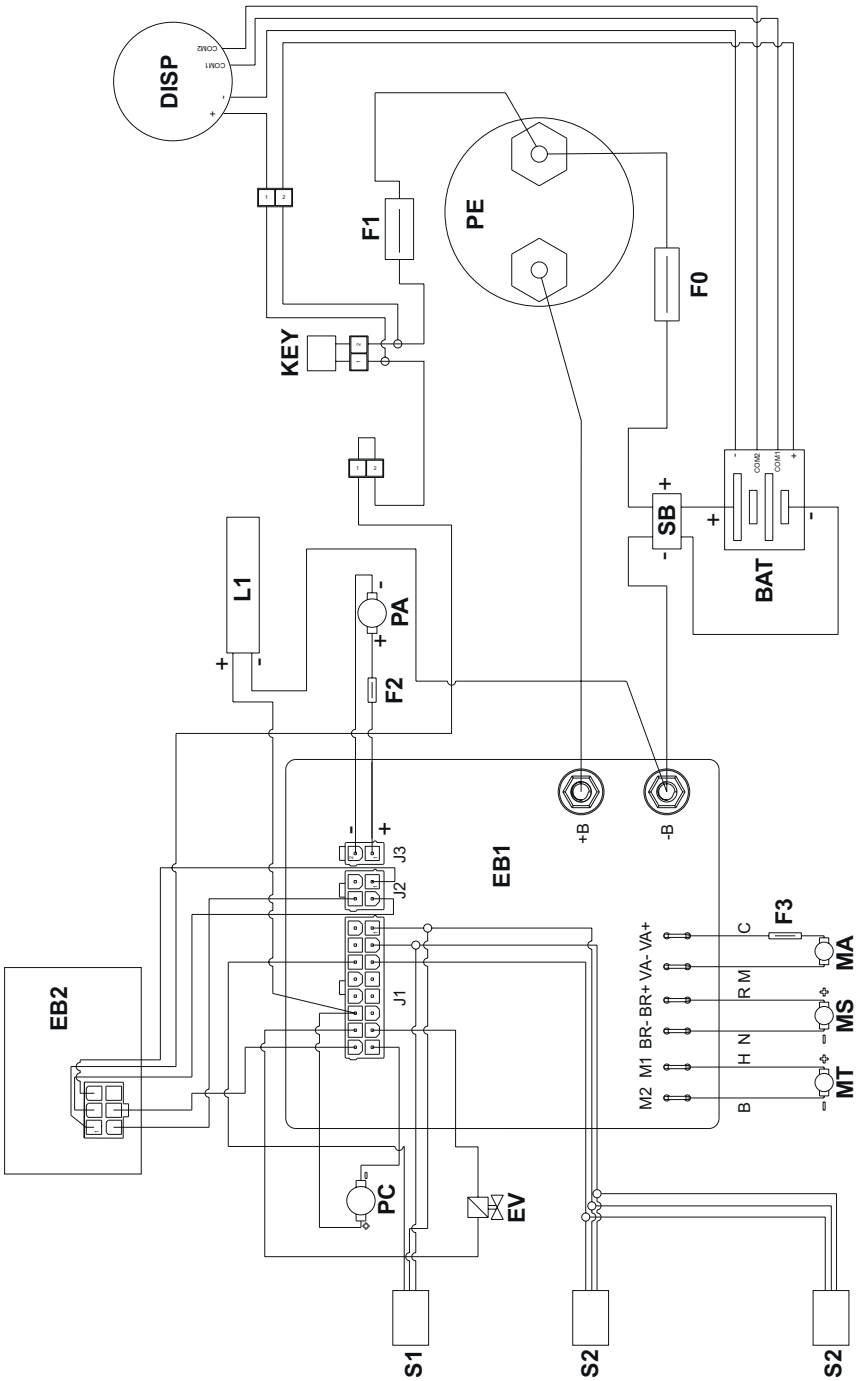
DISP
COM2
COM1
+
F1
PE
F0
KEY
SB
BAT
L1
PA
F2
EB1
+B
-B
J3
J2
J1
F3
EB2
M2 M1 BR- BR+ VA- VA+
C
R M
H N
B
MA
MS
MT
PC
EV
S1
S2
S2

Vážený zákazníku,
Děkujeme, že jste si vybrali náš výrobek pro čištění prostředí, ve kterém žijete.

Stroj na mytí podlah, který jste si zakoupil, byl navržen tak, aby naplnil představy uživatele, pokud jde o snadnost použití a spolehlivost.

Jsme si vědomi toho, že dobrý výrobek potřebuje neustále specifické aktualizace, aby si zachoval úroveň kvality a aby odpovídal očekávání každodenních uživatelů. V této souvislosti doufáme, že najdeme ve Vás nejen spokojeného zákazníka, ale i partnera, který nám bude posílat své myšlenky a názory plynoucí z každodenní osobní zkušenosti.

INDEX

INDEX **2**
TECHNICKÉ ÚDAJE **3**
1.1 - ÚVOD **4**
2.1 - PŘEHLED ZAŘÍZENÍ (Obr. A) **4**
3.1 - ROZBALENÍ (Obr. B) **5**
3.1.a - Vybavení stroje (Obr. B) 5
4.1 - MONTÁŽ KOMPONENT **5**
4.1.a - Montáž stěrky (Obr. C) 5
4.1.b - Montáž kartáče (Obr. B) 5
4.1.c - Instalace baterie (Obr. A) 5
5.1 - NABÍJENÍ BATERIÍ (Obr. G) **5**
6.1 - OVLÁDACÍ PANEL A OVLÁDACÍ PRVKY (Obr. A) **7**
6.2 - PŘÍKLAD PRACOVNÍHO CYKLU (Obr. A) **9**
7.1 - DISPLEJ (Obr. A) **10**
8.1 - NOUZOVÝ STAV (Obr. A) **11**
9.1 - NAPLŇOVÁNÍ NÁDRŽE (Obr. D) **11**
9.2 - NÁDRŽ NA ČISTÍCÍ PROSTŘEDEK (Obr. E) **11**
10.1 - PROVOZ (Obr. A) **12**
10.1.a - Kontroly před použitím 12
10.1.b - Příprava stroje a volba cyklu 12
10.1.c - Použití stroje 13
10.1.d - Ukončení používání a vypnutí 13
10.1.e - Alarm maximální hladiny recyklační vody 14
11.1 - VYPOUŠTĚNÍ RECYKLOVANÉ VODY (Obr. H) **14**
12.1 - ÚDRŽBA A ČIŠTĚNÍ **14**
12.2 - ÚKONY, KTERÉ JE TŘEBA PROVÁDĚT KAŽDÝ DEN **15**
12.2.a - Vyprazdnění a čištění nádrže na čistou vodu (Obr. I) 15
12.2.b - Čištění nádrže na odpadní vodu (Obr. J) 15
12.2.c - Čištění stěrky (Obr. K) 15
12.3 - ÚKONY, KTERÉ JE TŘEBA PROVÉST PODLE POTŘEBY **16**
12.3.a - Nastavení směru jízdy (pouze u verze 50 D 55) (Obr. A) 16
12.3.b - Čištění vodního filtru (Obr. L) 16
12.3.c - Odnímatelná ochrana proti stříkající vodě (Obr. F) 16
12.3.d - Výměna kartáče (Obr. M) 16
12.3.e - Výměna gumových stěrek (Obr. K) 16
12.3.f - Nastavení úhlu stěrky (Obr. N) 17
12.3.g - Výměna pojistek (Obr. O) 17
13.1 - NASTAVENÍ PARAMETRŮ (Obr. A) **18**
13.1.a - Parametry PROVOZOVATELE 18
14.1 - ALARMY BĚHEM PROVOZU (Obr. A) **20**
15.1 - HLEDÁNÍ PORUCH **21**
16.1 - ZÁRUKA **23**
17.1 - DEMOLICE STROJE **23**
18.1 - SCHÉMA ELEKTRICKÉHO ZAŘÍZENÍ **24**

TECHNICKÉ ÚDAJE

	REXA 50 D 55 Li WSD 50 D 55 Li	REXA 50 D 60 Li WSD 50 D 60 Li
Typ ovládání	Mycí podlahové stroje s chodící obsluhou	
Charakteristiky		
Provoz a napájení	Baterií - 24 V	
Působení	N° 1 - 24V 100Ah (Li)	
Nabíječka baterií	15 A	
Šířka vysávání	1108 W	1058 W
Provozní doba - 100Ah (Li)	3 h 15 min	3 h
Pokrok	Trakční	
Šířky , kartáč	530 mm	600 mm
Šířka sání	750 mm	
Teoretická kapacita čištění	2650 m^2/h	3050 m^2/h
Skutečná kapacita čištění	1690 m^2/h	1830 m^2/h
Vibrace ruky a paže (ISO 5349-1)	< 2,5 m/s^2	
Akustický tlak (ISO 11203) (LpA)	< 70 dB(A)	
Akustický tlak v tichém režimu (LpA)	-	
Třída ochrany IP	IPX3	
Kartáč		
Průměr / destička / číslo	530 mm / 21” / 1	310 mm / 12” / 2
Výkon motoru / číslo	500 W / 1	450 W / 1
Rychlost otáčení kartáč	165 giri/min.	200 giri/min.
Specifický tlak	13 g/cm^2	20 g/cm^2
Specifický tlak (extra tlak)	20 g/cm^2	30 g/cm^2
Trakce		
Maximální stoupavost při čištění	2 %	
Stoupavost bez nákladu (*)	12 %	
Výkon motoru	180 W	
Maximální provozní rychlost	5 km/h	
Vysávání		
Výkon motoru	380 W	
Deprese (vodní sloupec)	105 mbar / 1050 mmH_2O	
Průtok vzduchu	45 l/sec	
Nádrž		
Recyklace	Žádný	
Objem nádrže na vodu	50 l	
Objem sběrné nádrže	50 l	

	REXA 50 D 55 Li WSD 50 D 55 Li	REXA 50 D 60 Li WSD 50 D 60 Li
Rozměry		
Rozměry stroje (délka x šířka x výška)	1339 x 563 x 1069 mm	1236 x 672 x 1069 mm
Šířka stroje - stírací lišta	801 mm	
Rozměry prostoru pro baterie (délka x šířka x výška)	345 x 345 x 295 mm	
Hmotnost		
Vlastní hmotnost	85,5 kg	86 kg
Hmotnost s bateriemi 100Ah (Li)	120,5 kg	121 kg
Hmotnost v provozním stavu (GVW)	212 kg	213 kg

(*) Stroj byl testován za následujících podmínek:
- Standardní baterie
- Prázdné nádrže
- Rampa ze surového betonu
- Délka rampy 15 m

1.1 - ÚVOD

POZNÁMKA:

Čísla a odkazy na obrázky uvedené v závorkách odkazují na součásti uvedené v přiloženém návodu k použití.

NEBEZPEČÍ:

Před použitím stroje si pečlivě přečtěte příručku "BEZPEČNOSTNÍ UPOZORNĚNÍ PRO ČIŠTĚNÍ" přiloženou k tomuto dokumentu.

2.1 - PŘEHLED ZAŘÍZENÍ (Obr. A)

(1) Řídicí rukojeť.
(2) Ovládací panel.
(3) Pedál pro zvedání/spouštění stěrky.
(4) Vodovodní kohoutek.
(5) Nádrž na čistou vodu.
(6) Víko nádrže na odpadní vodu.
(7) Zátka s trubkou pro plnění vody.
(8) Pohonná kola.
(9) Odnímatelný kryt proti stříkající vodě.
(10) Hlavice kartáče.
(11) Skupina stěrky.
(12) Odtoková trubka pro vodu z recyklace.
(13) Sací trubka stěrky.
(14) Nádrž na recyklovanou vodu.
(14a) Nádrž na recyklovanou vodu.
(15) Hladinová trubka čisté vody.
(16) Indikátor nabití lithiové baterie.
(17) Vodní filtr.
(18) Otočná zadní kola.

(19) Pedál pro zvedání/spouštění kartáčové hlavy.
(19a) Zvednutá hlava kartáče
(19b) Kartáčová hlava spuštěná
(19c) Kartáčová hlava spuštěná s přetlakem
(20) Klíč zapalování.
(21) Dotykové senzory přítomnosti obsluhy.
(22) Tlačítko EMERGENCY pro okamžité zastavení všech funkcí.
(23) Přední LED světlo (svítí vždy, když je stroj spuštěn).

3.1 - ROZBALENÍ (Obr. B)

Po odstranění obalu podle pokynů uvedených na obalu zkontrolujte neporušenost stroje a všech dodaných součástí.
V případě zjevného poškození kontaktujte nejbližšího prodejce a přepravce do 3 dnů od převzetí.
- Odstřihněte pásku (24).
- Odstraňte dřevěnou zarážku (25) před hnacími koly.
- Zvedněte kartáčovou hlavu (10 Obr. A) stlačením pedálu (19 Obr. A) (viz příslušný odstavec).
- Zvedněte držák stěrky pomocí pedálu (3 Obr. A).
- Umístěte dodávanou skluznou lištu (26) a sejměte stroj z palety.

3.1.a - Vybavení stroje (Obr. B)

Součástí dodávky je následující příslušenství:
(20) Klíč zapalování.
(27) Kartáč (1 x 50 D 55 - 2 x 50 D 60).
(28) Stěrka.
(29) Návod k obsluze a údržbě stroje.
(30) Návod k obsluze nabíječky.

4.1 - MONTÁŽ KOMPONENT

4.1.a - Montáž stěrky (Obr. C)

- Povolte dvě kuličkové hlavice (32) na stěrce (28).
- Namontujte stěrku (28) na držák (33) a utáhněte obě kuličkové hlavice (32).

4.1.b - Montáž kartáče (Obr. B)

- Mírně zvedněte kryt proti stříkající vodě (9) a sejměte polystyrenovou ochranu (34).
- Namontujte kartáč (27 Obr. M) podle popisu v odstavci „Výměna kartáče“.

4.1.c - Instalace baterie (Obr. A)

UPOZORNĚNÍ:
Výměnu, instalaci a připojení lithiové baterie smí provádět pouze odborný personál.

5.1 - NABÍJENÍ BATERIÍ (Obr. G)

Stav nabití baterie je zobrazen na indikátoru baterie (16).
Baterii nabíjejte po každém skončení práce nebo alespoň tehdy, když na displeji (46) začne blikat ikona baterie “+ −”, což odpovídá přibližně 20 % zbývajícího nabití na indikátoru baterie.

POZNÁMKA:
Lithiovou baterii lze nabíjet i částečně.

NEBEZPEČÍ:
Nenechávejte lithiovou baterii v nízkém stavu nabití.

POKUD NECHÁTE STROJ S NÍZKOU ÚROVNÍ NABITÍ, MŮŽE DOJÍT K NEVYHÝCNUTELNÉMU ZABLOKOVÁNÍ BATERIE, KTERÁ SE STANE NEPOUŽITELNOU.

Kdykoli baterie klesne pod 20 % zbývajícího nabití, které je zobrazeno na indikátoru baterie (16), okamžitě ji po skončení práce nabijte.

Když je zbývající nabití přibližně 10 %, funkce čištění se zastaví a zůstane aktivní pouze pohon. V takovém případě se přesuňte na místo nabíjení a baterii okamžitě nabijte.

Baterii nabíjejte v dobře větraných prostorách, které splňují platné normy v zemi použití.
Informace týkající se bezpečnosti najdete v kapitole 1 této příručky.

UPOZORNĚNÍ:
Informace a upozornění týkající se lithiové baterie a palubní nabíječky naleznete v příručce k nabíječce přiložené k tomuto dokumentu.

- Přejděte se strojem k nabíjecí stanici baterie.
- Otočte klíčkem zapalování (20) do polohy „0“, aby se stroj vypnul.
- Zvedněte nádrž na odpadní vodu (14) a ujistěte se, že je prázdná.
- V prostoru pro baterii odpojte baterii (37) od hlavního konektoru stroje (38).
- Připojte bateriový konektor (38) ke konektoru nabíječky (39).
- Vytáhněte zástrčku (31) nabíječky (36) a připojte ji do elektrické zásuvky (41) (napětí a frekvence sítě musí odpovídat hodnotám uvedeným na typovém štítku stroje).

POZNÁMKA:
Během nabíjecího cyklu, když je klíč zapalování (20) otočený na „1“, je možné zobrazit procento nabití na indikátoru baterie (16).

- Když procento nabití dosáhne 100 %, je nabíjecí cyklus baterie ukončen.
- Ujistěte se, že je stroj vypnutý a klíč (20) je otočen do polohy „0“.
- Odpojte zástrčku (31) nabíječky (36) z elektrické zásuvky (41).
- Odpojte připojení baterie (37) od konektoru nabíječky (39).
- Znovu připojte baterii (37) k hlavnímu konektoru stroje (38).
- Opatrně spusťte nádrž na odpadní vodu (14).

UPOZORNĚNÍ:
Pokud stroj delší dobu nepoužíváte, udržujte baterii v nabitém stavu nad 50 %. Baterii nabíjejte alespoň jednou za 6 měsíců.

6.1 - OVLÁDACÍ PANEL A OVLÁDACÍ PRVKY (Obr. A)

UPOZORNĚNÍ:

Před použitím stroje je nutné nastavit pracovní cyklus podle pokynů v příslušném odstavci.

(16) Indikátor baterie

- Poskytuje následující informace o lithiové baterii:
  - Procento zbývajícího nabití.
  - Stav použití – „STANDBY“, „CHARGE“, „DISCHARGE“.
  - Dostupná provozní doba „TIME LEFT“, odhadovaná v okamžiku čtení s aktivovanými různými funkcemi.

(20) Klíč zapalování

- Stisknutím a otočením ve směru hodinových ručiček na „1“ se zapne napájení obvodů a stroj se uvede do provozu.
- Stisknutím a otočením proti směru hodinových ručiček do polohy „0“ se vypne napájení obvodů a klíč je v poloze pro vyjmutí.

(21) Dotykové senzory přítomnosti obsluhy

- Při spuštění stroje se na displeji (46) rozblikají dvě ikony “ ”.
- Pro odblokování stroje stiskněte současně oba dotykové senzory (21).
- Po odblokování stisknutím tlačítek (52) “ ” a (51) “ ” se spustí otáčení kartáče a přívod vody.
- Stisknutím tlačítka (47a) “ ” nastavte rychlost posuvu stroje.

POZNÁMKA:

Po odemčení je stroj v provozu i po stisknutí pouze jednoho ze dvou dotykových senzorů. Po 5 sekundách nečinnosti na dotykových senzorech se znovu rozblikají dvě ikony “ ”, opakujte tedy postup odblokování.

(46) Displej

- Rozsvítí se po zapnutí napájení obvodů pomocí klíče zapalování (20) do polohy „1“.
- Na displeji se zobrazuje stav stroje, pracovní doba a výstražné zprávy.

(47) Tlačítka pro nastavení rychlosti

- Tlačítko (47a) “ ”: stisknutím se zvyšuje rychlost jízdy.
- Tlačítko (47b) “ ”: stisknutím se sníží rychlost jízdy.
- Nastavená rychlost se zobrazí na displeji (46) pomocí ikony “ ”.

(48) Tlačítko zpětného chodu

POZNÁMKA:

Před zařazením zpětného chodu zvedněte stěrku (11) pomocí pedálu (3).

- Na displeji (46) zkontrolujte, zda je nastavena alespoň minimální rychlost jízdy.
- Stisknutím a podržením tlačítka při aktivaci dotykových senzorů (21) se stroj začne pohybovat vzad směrem k obsluze. Na displeji (46) se zobrazí ikona R.

(49) Tlačítko dávkovače chemického čisticího prostředku

- Stisknutím tlačítka (49) “ ” se na displeji (46) zobrazí ikona “ ” a aktivuje se dávkování chemického čisticího prostředku.
- Opakovaným stisknutím tlačítka (49) “ ” se zvyšuje množství dávkovaného chemického čisticího prostředku. Po dosažení maximálního množství zobrazeného na displeji (46) ikonou “ ” se stisknutím tlačítka (49) “ ” funkce deaktivuje.

POZNÁMKA:

V případě vyprázdnění dávkovacího zařízení chemického čisticího prostředku po výměně nádoby podržte tlačítko (49) “ ” stisknuté po dobu nejméně 5 sekund, aby se spustil proces odvzdušnění trvající přibližně 40 sekund. tato funkce se aktivuje pouze při zastaveném stroji, klíčku zapalování (20) v poloze „1“ a rychlosti posuvu (47) v poloze „0“.

(50) Tlačítko odsávání / tichý režim

- Stisknutím tlačítka (50) “ ” se aktivuje režim plného výkonu a na displeji (46) se zobrazí ikona “ ”.
- Dalším stisknutím tlačítka (50) “ ” se aktivuje tichý režim odsávání a na displeji (46) se zobrazí ikona “ .
- Pro zapnutí turbíny je nutné držet ruce alespoň na jednom z dotykových senzorů (21).
- Pro vypnutí odsávání stiskněte znovu tlačítko (50) “ ”. Turbína bude ještě několik sekund fungovat, aby odsála tekutinu z podlahy, poté se automaticky vypne a na displeji (46) zmizí ikona.
-

(51) Tlačítko pro přívod vody

- Tlačítko je aktivováno klíčem zapalování (20) v poloze „1“ a stisknutím tlačítka (52) “ ”.Stisknutím tlačítka (51) “ ” se na displeji (46) zobrazí ikona “ ” a připraví se otevření elektromagnetického ventilu vody. Jeho fungování je řízeno dotykovými senzory (21).
- Opakovaným stisknutím tlačítka (51) “ ” se zvyšuje množství vody; po dosažení maximálního množství zobrazeného na displeji (46) ikonou ” ” se stisknutím tlačítka (51) “ ” funkce deaktivuje.

(52) Tlačítko pro aktivaci otáčení kartáče

- Tlačítko je aktivováno klíčkem zapalování (20) v poloze „1“.
- Stisknutím tlačítka (52) “ ” se aktivuje otáčení kartáče; na displeji (46) se zobrazí ikona “ ”. Funkce kartáče je řízena dotykovými senzory (21).
- Chcete-li deaktivovat otáčení kartáče, stiskněte tlačítko (52) “ ”.

(53) Tlačítko ECO

- Během provozu se stisknutím tlačítka (53) “ ” na displeji (46) zobrazí ikona “ ”, parametry vody, chemického čisticího prostředku a sání nabudou následujících hodnot:
  - Průtok vody = 1^ stupeň.
  - Chemický čisticí prostředek = 1^ stupeň (0,2 %).
  - Sání = tiché.
- Opětovným stisknutím tlačítka (53) “ ” se výše uvedené parametry vrátí na původní nastavení.

(54) Tlačítko uvolnění kartáče

- Stisknutím tlačítka (54) “” se aktivuje procedura uvolnění kartáče. Na displeji (46) blikající ikona “” signalizuje aktivaci procedury

6.2 - PŘÍKLAD PRACOVNÍHO CYKLU (Obr. A)

Nastavení cyklu mytí s kartáčem a sušením.

- Otočte klíčkem zapalování (20) do polohy „1“ a zapněte stroj.

UPOZORNĚNÍ:
Při zapnutí dávejte pozor, abyste neměli ruce na dotykových senzorech (21); stroj se spustí alarm a na displeji (46) se rozbliká ikona “ ”.
Uvolněte dotykové senzory (21), aby se stroj mohl správně spustit.
Pokud ikona stále bliká, restartujte stroj pomocí klíče zapalování (20).

- Stiskněte pedál (3) pro spuštění stěrače podlahy (11).
- Stiskněte pedál (19), dokud se neuvolní západka; hlava kartáče (10) se spustí dolů.
- Stiskněte tlačítko (51) “” pro povolení přívodu vody.
- Stiskněte tlačítko (52) “”, aby se aktivovala rotace kartáče nebo kartáčů.
- Stisknutím tlačítka (50) “” se spustí vysavač.

POZNÁMKA:
V zvláštních prostředích je možné aktivovat tichý provoz postupem popsaným výše.

- Pomocí tlačítek (47a) “+” nebo (447b) “−” vyberte požadovanou rychlost.

POZNÁMKA:
Rychlost lze měnit i během pracovního cyklu, když je stroj v pohybu, pomocí příslušných tlačítek.

- S rukama na dotykových senzorech (21) stroj spustí nastavený program a zahájí pracovní cyklus.

POZNÁMKA:
Pracovní program lze měnit podle pracovních potřeb.
Pro změnu pracovního cyklu je nutné stroj zastavit, nastavit nový cyklus a aktivovat jej s rukama na dotykových senzorech (21).

- Po dokončení vraťte stěrač podlahy, kartáč a tlačítko do výchozí polohy.

7.1 - DISPLEJ (Obr. A)

Při zapnutém stroji se na displeji (46) zobrazují následující ikony:

Baterie

NOTA:

Ikona baterie se zobrazí pouze tehdy, když je úroveň nabití ≤ 20 %.

Dotykový senzor

Zobrazí se na displeji vždy, když se dotknete některého z dotykových senzorů (21).

NOTA:

Při spuštění stroje nebo po 5 sekundách nečinnosti na dotykových senzorech se na displeji zobrazí dvě blikající ikony " ". Odblokujte stroj podle popisu v bodě „(21) Dotykové senzory přítomnosti obsluhy".

Rychlost posuvu stroje

Rychlost posuvu stroje lze měnit od „0" do maximální rychlosti v 5 krocích pomocí tlačítek (47a) "+" pro zvýšení a (47b) "−" pro snížení rychlosti

0 km/h	1	2	3	4	5

Zpátečka

Zobrazí se na displeji po stisknutí tlačítka (48) "R" pro zpětný chod; po uvolnění tlačítka ikona "R" zmizí.

Dávkovač chemického čisticího prostředku

Zobrazí se na displeji po stisknutí tlačítka (49) " ", které udává množství dávkovaného chemického čisticího prostředku.

0,2%	0,5%	1%	2%	3%

Odsavač v provozu

Zobrazí se na displeji po stisknutí tlačítka (50) " ", což znamená, že odsávač pracuje.

Dvojitým stisknutím tlačítka (50) " " se aktivuje zastavení sání; ikona několik sekund bliká a zmizí, jakmile se vysavač zastaví.

Tichý provoz

Při fungujícím odsavači.
Zobrazí se na displeji po stisknutí tlačítka (50) " ", což znamená, že odsavač pracuje při snížených otáčkách.

Opětovným stisknutím tlačítka (50) " " se odsávání zastaví, ikona několik sekund bliká a zmizí, jakmile se odsávač zastaví.

Připravenost k přívodu vody

Po stisknutí tlačítka (51) " " se na displeji zobrazí , což znamená, že je aktivován elektromagnetický ventil pro přívod vody; opakovaným stisknutím tlačítka (51) " " se zvyšuje množství vody.

0,25 l/m	0,50	1,00	2,00	3,50

Po dosažení maximálního množství se opakovaným stisknutím tlačítka (51) “” funkce deaktivuje.

Otáčení kartáče

Zobrazí se na displeji po stisknutí tlačítka (52) “”, což znamená, že je aktivována rotace kartáče; opakovaným stisknutím tlačítka (52) “” se deaktivuje chod motoru rotace kartáče a ikona “” zmizí.

Režim ECO

Zobrazí se na displeji po stisknutí tlačítka (53) “ECO”.

Maximální hladina kapaliny v nádržce na recyklovanou vodu

Zobrazí se, když kapalina v nádržce na odpadní vodu dosáhne maximální hladiny.

8.1 - NOUZOVÝ STAV (Obr. A)

Nouzové tlačítko (22) je umístěno na místě snadno přístupném obsluze. V případě okamžité nutnosti je třeba jej stisknout, aby se zastavily všechny funkce stroje.
Pro obnovení funkčnosti stroje zatáhněte tlačítko nouzového zastavení, až zacvakne, a poté jej uvolněte.

UPOZORNĚNÍ:
Tlačítko nouzového zastavení (22) se mačká při zapnutém stroji pouze v případě skutečné nutnosti, nepoužívejte tento postup k vypnutí stroje, mohlo by dojít k vážnému poškození stroje.

9.1 - NAPLŇOVÁNÍ NÁDRŽE (Obr. D)

UPOZORNĚNÍ:
Do nádrže nalijte čistou vodu z vodovodu o teplotě nejvýše 50°C.

- Před naplněním nádrže zkontrolujte kanystr s chemickým čisticím prostředkem, jak je uvedeno v příslušném odstavci.
- Pomocí odnímatelné trubky (55) naplňte nádrž (5) vodou až po okraj.
- Nenaplňujte nádrž úplně, jako referenční bod použijte hladinoměrnou trubku (15).
- Nebo otevřete uzávěr (7) a použijte zátku aquastop (56, pokud je k dispozici).

UPOZORNĚNÍ:
Vždy vizuálně zkontrolujte hladinu naplnění, aby nedošlo k namočení podlahy.

- Po naplnění nádrže uzavřete víčko (7) nebo vraťte odnímatelnou trubku (55) na místo.

9.2 - NÁDRŽ NA ČISTÍCÍ PROSTŘEDEK (Obr. E)

- Opatrně zvedněte nádrž na odpadní vodu (14a Obr. A) a ujistěte se, že je prázdná.
- Zkontrolujte, zda je v nádrži (57) dostatečné množství produktu pro pracovní den.

V případě výměny nádoby postupujte takto:
- Sejměte víčko (58), vyjměte nádrž (57) a vložte novou 5litrovou nádrž, poté nasaďte víčko (58) se sací trubicí.

NEBEZPEČÍ:

V případě zasažení očí nebo kůže čisticím prostředkem nebo v případě požití se řiďte bezpečnostním listem a návodem k použití výrobce čisticího prostředku.

POZNÁMKA:

Používejte standardní 5litrové kanystry, které jsou běžně dostupné v obchodě.

- Opatrně spusťte nádrž na zachycení vody (14 Obr. A).
- Proveďte odvzdušnění (viz postup v části „Dávkovací tlačítko chemického čisticího prostředku“).

10.1 - PROVOZ (Obr. A)

10.1.a - Kontroly před použitím

- Zkontrolujte, zda je hadice pro odvod zpětné vody (12) správně připojena a uzavřena.
- Zkontrolujte, zda není ucpaná přípojka sací trubky (13) na stěrce (11).
- Zkontrolujte, zda je kohoutek pro přívod vody (4) otevřený.
- Zkontrolujte, zda je v nádržce na chemický čisticí prostředek (57 Obr. E) dostatek produktu pro denní potřebu.
- Nastavte klíč zapalování (20) do polohy „1“ a zkontrolujte stav baterií na ukazateli nabití (16).

10.1.b - Příprava stroje a volba cyklu

- Sešlápnutím pedálu (3) spusťte stěrkovou skupinu (11).
- Sešlápněte pedál (19) a uvolněte jej z aretace, kartáčová hlava (10) se spustí dolů.

POZNÁMKA:

Kartáčová hlava má 2 pracovní režimy:

Normální tlak

Po uvolnění pedálu ze zvednuté polohy (19a) se automaticky nastaví do polohy (19b).

Extra tlak

Z polohy (19b) zvedněte pedál a zasuňte jej do příslušné aretace v poloze (19c); na kartáč bude vyvíjen přídavný tlak 10 kg

- Stroj může provádět 4 typy práce:

Cyklus mytí, kartáčování, sušení:

- Stiskněte tlačítko (50) “” pro spuštění vysavače, tlačítko (52) “” pro spuštění otáčení kartáče a tlačítko (51) “” pro spuštění přívodu vody.
- Stiskněte tlačítko (49) “” pro aktivaci chemického čisticího prostředku.
- Položte ruce na dotykové senzory (21) pro spuštění otáčení kartáče, přívodu vody a také pohonu

NOTA:

U podlah, které nejsou příliš znečištěné, aktivujte funkci „ECO“ stisknutím tlačítka (53) “”, pro návrat k původním parametrům stiskněte znovu tlačítko (53) “”.

Cyklus pouze sušení:

- Chcete-li provést pouze cyklus sušení, stiskněte tlačítko (50) “” a spustí se vysavač.
- Položte ruce na dotykové senzory (21) pro spuštění trakce a sušení.

Cyklus pouze kartáčování:

- Chcete-li provést pouze cyklus kartáčování, stiskněte tlačítko (52) “” pro spuštění otáčení kartáče.
- Položte ruce na dotykové senzory (21), aby se roztočila kartáč a také se spustila trakce.

Cyklus mytí, kartáčování:

- Stiskněte tlačítko (52) “” pro aktivaci otáčení kartáče; stiskněte tlačítko (51) “” pro aktivaci přívodu vody.
- Stiskněte tlačítko (49) “” pro aktivaci chemického čisticího prostředku.
- Položte ruce na dotykové senzory (21) pro spuštění otáčení kartáče, přívodu vody a také pohonu.

10.1.c - Použití stroje

- Po zapnutí stroje a výběru typu pracovního cyklu začněte s čištěním pomocí rukojeti (1) a rukou na dotykových senzorech (21), čímž spustíte pohon a čištění.

POZNÁMKA:

Dávejte pozor na obzvláště citlivé podlahy; nepoužívejte stroj v klidu s zapnutým otáčením kartáče.
U zvláště znečištěných skvrn je možné nastavit rychlost posuvu na „0“, aby kartáč vždy pracoval ve stejné poloze, aniž by se aktivoval trakční motor.

POZNÁMKA:

Správné čištění a sušení podlahy se provádí pohybem stroje vpřed, při pohybu vzad se podlaha nesuší; v této fázi vždy zvedněte stěrku, aby nedošlo k poškození gumových lišt.

- Nastavte rychlost pojezdu podle výše uvedených pokynů.
- V případě potřeby upravte množství mycí vody pomocí tlačítka (51) “”.
- V případě potřeby upravte množství chemického čisticího prostředku pomocí tlačítka (49) “”.
- Zkontrolujte stav nabití baterií pomocí indikátoru baterie (16).

POZNÁMKA:

Po 3 minutách nečinnosti se stroj automaticky vypne.
Pro opětovné zapnutí vraťte klíč z polohy „1“ do polohy „0“ a poté znovu do polohy „1“.

10.1.d - Ukončení používání a vypnutí

- Po dokončení čištění a před vypnutím stroje zastavte přívod vody, přívod chemického čisticího prostředku a otáčení kartáče pomocí tlačítek (51) “”, (49) “” a (52) “”.
- Zvedněte kartáč stlačením pedálu (19) až na doraz a zasuňte jej do příslušného zámku (19a).
- Pokračujte se zapnutým vysavačem, aby se vysála veškerá kapalina z podlahy, a poté vysavač vypněte stisknutím tlačítka (50) “”.
- Zvedněte stěrkovou skupinu (11) pomocí pedálu (3).

UPOZORNĚNÍ:

Po skončení čištění vždy zvedněte stěrkovou skupinu a kartáčovou hlavu, aby nedošlo k deformaci gumových a štětinových částí.

- Otočte klíčkem zapalování (20) do polohy „0“ a vypněte stroj.

POZNÁMKA:

Pokud stroj po vypnutí nebude používán po dobu několika dní, doporučujeme stisknout nouzové tlačítko (22).

10.1.e - Alarm maximální hladiny recyklační vody

Pokud se během používání stroje vysavač vypne a na displeji (46) se zobrazí ikona “ ”, znamená to, že hladina kapaliny v nádrži na odpadní vodu dosáhla maximální úrovně.

Přejděte k odtokové stanici a vyprázdněte nádrž na odpadní vodu podle pokynů v příslušném odstavci.

- Chcete-li vypnout alarm, vypněte a znovu zapněte stroj

POZNÁMKA:

Pro správnou funkci hladinových senzorů je nutné důkladně vyčistit vnitřek nádrže (14).

11.1 - VYPOUŠTĚNÍ RECYKLOVANÉ VODY (Obr. H)

Na konci mycího cyklu nebo když je nádrž na vodu (14 Obr. A) plná, je nutné ji vyprázdnit následujícím způsobem:

POZNÁMKA:

Při likvidaci recyklované vody dodržujte předpisy platné v zemi, kde je stroj používán.

- Umístěte stroj do blízkosti odtokového kanálu.
- Odpojte hadici (12) od držáku.
- Sejměte zátku (60) z hadice (12) a vypusťte veškerou vodu ze zásobníku.

POZNÁMKA:

Množství vytékající vody lze regulovat stlačením koncové části hadice (12).

- Nasaďte zátku (60) zpět na hadici (12) a vraťte ji na držák.

12.1 - ÚDRŽBA A ČIŠTĚNÍ

UPOZORNĚNÍ:

Veškeré údržbové práce musí být prováděny při vypnutém stroji a prázdných nádržích.

12.2 - ÚKONY, KTERÉ JE TŘEBA PROVÁDĚT KAŽDÝ DEN

12.2.a - Vyprazdnění a čištění nádrže na čistou vodu (Obr. I)

UPOZORNĚNÍ:

Po skončení mytí je nutné vyprázdnit a vyčistit nádrž na čistou vodu (5), aby se zabránilo usazování nečistot nebo vodního kamene.

Po vyprázdnění nádrže na odpadní vodu (14, Obr. A) vyprázdněte nádrž na čistou vodu (5) následujícím způsobem:

- Umístěte stroj na odtokovou vanu.
- Odpojte hadici (62) z příslušných úchytů,
- Sklopte hadici na zem na odtokový žlab.
- Otevřete kohoutek (63) a nechte vodu zcela vytečt.
- Vypláchněte vnitřek nádrže tak, že necháte vypouštěcí hadici s otevřeným kohoutkem a do nádrže napustíte čistou vodu z odnímatelné hadice (55 Obr. D).
- Po dokončení čištění uzavřete kohoutek (63) a připojte hadici (62) do příslušných úchytů.

12.2.b - Čištění nádrže na odpadní vodu (Obr. J)

UPOZORNĚNÍ:

Po dokončení mytí je nutné vyčistit nádrž na odpadní vodu (14), aby se zabránilo usazování nečistot nebo vodního kamene a množení bakterií, zápachu a plísní.

- Zvedněte víko (6).
- Vyjměte vaničku na nečistoty (64) a otevřete její víko, poté ji očistěte pod tekoucí vodou a odstraňte nečistoty, úlomky atd., které ji ucpávají.
- Vyjměte a vyčistěte sací filtr (65) pod tekoucí vodou.
- Při spuštěné vypouštěcí trubce (12 Obr. H) a sejmuté zátce nalijte vodu do horního otvoru a propláchněte vnitřek nádrže, dokud z vypouštěcí trubky nevyteče čistá voda.
- Vše smontujte v opačném pořadí.

POZNÁMKA:

Pro úplné vysušení uvnitř sběrné nádrže držte víko zvednuté pomocí podpěrné nožičky (43).

12.2.c - Čištění stěrky (Obr. K)

Pro správné čištění stěrky (28 Obr. C) je nutné ji demontovat následujícím způsobem:

- Povolte knoflíky (32 Obr. C) a sejměte stěrku (28 Obr. C).
- Omyjte stěrku, zejména gumové části (66) a (67), a poté vnitřek sacího potrubí (68).

POZNÁMKA:

Pokud při mytí zjistíte, že gumové části (66) a (67) jsou poškozené nebo opotřebované, je nutné je vyměnit nebo otočit.

- Vše smontujte zpět v opačném pořadí.

12.3 - ÚKONY, KTERÉ JE TŘEBA PROVÉST PODLE POTŘEBY

12.3.a - Nastavení směru jízdy (pouze u verze 50 D 55) (Obr. A)

Pokud během čištění (kartáč se otáčí) zjistíte, že stroj nejede rovně, ale má tendenci se vychylovat doprava nebo doleva, můžete směr jízdy nastavit pomocí otočného kolečka (59).

Spusťte stroj a roztočte kartáč.

Pokud stroj má tendenci jet doprava, otočte volant (59) mírně směrem k „L“, dokud nebude směr jízdy rovný.

Pokud stroj má tendenci se vychylovat doleva, otočte volant (59) mírně směrem „R“, dokud nebude směr přímý.

12.3.b - Čištění vodního filtru (Obr. L)

- Na pravé straně pod strojem uzavřete vodní kohoutek (4).
- Na vodním filtru (17) odšroubujte průhledný kryt (75) a vyjměte síťový filtr (76).
- Vyčistěte síťový filtr (76) pod tekoucí vodou, pokud je poškozený, vyměňte jej.
- Vše smontujte v opačném pořadí.
- Otevřete vodovodní kohoutek (4).

12.3.c - Odnímatelná ochrana proti stříkající vodě (Obr. F)

- (Pouze pro verzi 50 D 60) Odstraňte dvě pojistné kolíky (61).
- Zvedněte ochranný kryt proti stříkající vodě (9), aby se uvolnil z čepů, a poté jej vysuňte z přední části.

12.3.d - Výměna kartáče (Obr. M)

Kartáč je nutné vyměnit, pokud je opotřebovaný a délka štětin je menší než 2 cm, nebo je nutné jej vyměnit v závislosti na typu podlahy, která se má čistit. Při výměně postupujte následovně:

- Otočte klíčkem zapalování (20 Obr. A) do polohy „1“.
- Se zvednutou kartáčovou hlavou (10) stiskněte tlačítko (54) “” a aktivujte uvolňovací mechanismus.
- Vyjměte a vyměňte kartáč (27).
- Umístěte novou kartáčovou hlavu pod kartáčovou hlavu (19).
- Sklopte hlavu kartáče (9) sešlápnutím pedálu, jak je uvedeno v příslušném odstavci.
- Pomocí tlačítek (47 Obr. A) nastavte rychlost posuvu na hodnotu „0“.
- Stiskněte tlačítko (52 Obr. A) pro povolení otáčení kartáče.
- Stiskněte dotykové senzory (21 Obr. A) na rukojeti, příruba kartáče se začne otáčet a zachytí kartáč.

12.3.e - Výměna gumových stěrek (Obr. K)

Pokud zjistíte, že podlaha se obtížně suší nebo na podlaze zůstávají stopy vody, je nutné zkontrolovat stav opotřebení gumových stěrek (28 Obr. C):

- Sejměte stěrku (28 Obr. C) podle pokynů v odstavci „Čištění stěrky“.
- Pomocí jazýčků (69) uvolněte a sejměte pružné pásky (70) z úchytů (71) a poté sejměte vnější gumu (66).
- Pomocí jazýčků (72) uvolněte a sejměte pásky s gumou (73) z úchytů (74) a poté sejměte vnitřní gumu (67).

POZNÁMKA:

Pokud jsou gumy (66) nebo (67) na jedné straně opotřebované, lze je jednou otočit.

- Vyměňte nebo otočte gumy (66) nebo (67), aniž byste je obraceli.
- Vše smontujte v opačném pořadí.

POZNÁMKA:

K dispozici jsou dva typy gum:
Gumové lišty pro všechny typy podlah a polyuretanové gumové lišty pro podlahy v mechanických dílnách, znečištěné olejem.

12.3.f - Nastavení úhlu stěrky (Obr. N)

POZNÁMKA:

Tuto operaci je třeba provést na předem navlhčené nebo vlhké podlaze.

- Otočte klíčkem zapalování (20 Obr. A) do polohy „1“.
- Sklopte stěrkovou skupinu (11) pomocí pedálu (3).
- Spusťte odsávač tlačítkem (50 Obr. A).
- Pokračujte několik metrů, poté vypněte vysavač a zastavte stroj.
- Otočením knoflíku (77) nastavte úhel náběhu gumových stěrek stěrky na podlahu, otáčením ve směru hodinové ručičky se úhel náběhu zvětšuje, opačným směrem se zmenšuje.
  A = příliš stlačený
  B = příliš zvednuté
  C = správná poloha

POZNÁMKA:

Správný úhel je nastaven, když při průchodu přes vysávanou plochu nedochází k úniku kapaliny na podlahu a guma má po celé své délce stejný úhel.

12.3.g - Výměna pojistek (Obr. O)

UPOZORNĚNÍ:

Vyměňte spálenou pojistku za pojistku stejné proudové hodnoty.

- Stiskněte tlačítko nouzového zastavení (22).
- Odšroubujte a vyjměte nouzové tlačítko (22) z krytu (80).
- Odšroubujte šrouby (79) a opatrně sejměte kryt (80), abyste získali přístup k elektronické skříni.

UPOZORNĚNÍ:

Dávejte pozor na kabeláž klíče zapalování namontovaného na krytu (80).

- Vyměňte příslušnou pojistku:

81) - Pojistka klíče, F1 3A

(82) - Pojistka vodní čerpadla, F2 3A

(83) - Pojistka sání, F3 20A

(78) - Hlavní pojistka, F0 70A

- Opatrně zvedněte nádrž na odpadní vodu (14a Obr. A) a ujistěte se, že je prázdná.
- Odpojte konektor baterií (37 Obr. G) od hlavního konektoru stroje (38 Obr. G).
- V závislosti na výrobním modelu vyměňte hlavní pojistku umístěnou v prostoru pro baterie (78 Obr. A) nebo v prostoru pro elektroniku (78 Obr. O).

- Namontujte kryt (80) pomocí šroubů (79).
- Namontujte nouzové tlačítko (22) zpět na kryt (80).
- Obnovte tlačítko nouzového zastavení (22).

13.1 - NASTAVENÍ PARAMETRŮ (Obr. A)

13.1.a - Parametry PROVOZOVATELE

Obsluha má možnost vstoupit do menu a nastavit následující parametry:

- **Jazyk**
- **Typ baterií**
- **Displej – kontrast a jas**
- **Dávkovač chemického čisticího prostředku.**

Pro přístup do menu postupujte následovně:

- Stiskněte a podržte tlačítka (48) “R” a (52) “”, poté otočte klíč zapalování (20) do polohy „1“, aby se zobrazila následující obrazovka:

```
--ID CHECK--
PASSWORD + / - : 0
  ENTER:
```

- Uvolněte stisknutá tlačítka.
- Zadejte heslo stisknutím tlačítek (47a) “+” (47b) “—”, dokud se na displeji nezobrazí číslo „10“.
- Stiskněte tlačítko (51) “” pro potvrzení hesla a vstup do menu nastavení parametrů; zobrazí se následující obrazovka:

```
General
sets

LANGUAGE
SELECTION: English
```

- Procházejte nabídkou nastavení parametrů pomocí tlačítek (52) “” a (50) “”, abyste zobrazili následující obrazovky:

```
General
sets

Battery
selection: LFP
```

```
General
sets

DISPLAY
TUNE :  33
```

```
General
sets

DISPLAY
BRIGHTNESS:  0
```

```
General
sets

CHEM. PUMP:
          DISABLE
```

Nastavení jazyka:

- Vstupte do menu nastavení parametrů, dokud se nezobrazí následující obrazovka:

```
General
sets

LANGUAGE
SELECTION: English
```

- Zvolte jazyk pomocí tlačítek (47a) “+” a (47b) “—”, poté stiskněte tlačítko (51) “” pro potvrzení volby.

Nastavení typu baterií:

UPOZORNĚNÍ:
Tento parametr neměňte. Používejte pouze konfiguraci „LFP“, protože je specifická pro nainstalovanou baterii.

- Vstupte do menu nastavení parametrů, dokud se nezobrazí následující obrazovka:

```
General
sets

Battery
selection: LFP
```

- Zvolte typ baterií pomocí tlačítek (47a) “ ” a (47b) “ ”, poté stiskněte tlačítko (51) “ ” pro potvrzení volby.
- **Wet24 = Kyselinové baterie**
- **Gel24 = Gelové baterie**
- **Agm24 = AGM baterie**
- **LFP = Lithiová baterie SYCAIN**

Nastavení displeje – kontrast a jas:

- Vstupte do menu nastavení parametrů, dokud se nezobrazí následující obrazovka:

```
General
sets

DISPLAY
TUNE :  33
```

- Zvolte typ kontrastu displeje nastavením hodnoty od „5 do 50“ pomocí tlačítek (47a) “ ” a (47b) “ ”, poté stiskněte tlačítko (51) “ ” pro potvrzení volby a přejděte k nastavení jasu.

```
General
sets

DISPLAY
BRIGHTNESS:  0
```

- Zvolte typ jasu displeje nastavením hodnoty od „0 do 10“ pomocí tlačítek (47a) “ ” a (47b) “ ”, poté stiskněte tlačítko (51) “ ” pro potvrzení volby.

Nastavení dávkovače chemického čisticího prostředku:

UPOZORNĚNÍ:
Toto nastavení neměňte!
Tato funkce je u tohoto typu stroje standardní.

- Vstupte do menu nastavení parametrů, dokud se nezobrazí následující obrazovka:

```
General
sets

CHEM. PUMP:
          DISABLE
```

- Zapněte nebo vypněte čerpadlo chemického čisticího prostředku pomocí tlačítek (47a) “ ” a (47b) “ ” a výběrem možnosti „Disable“ pro vypnutí nebo „Enabled“ pro zapnutí, poté stiskněte tlačítko (51) “ ” pro potvrzení volby.

14.1 - ALARMY BĚHEM PROVOZU (Obr. A)

V případě poruchy stroje se na displeji (46) zobrazí typ alarmu podle níže uvedeného seznamu.
Podívejte se do seznamu a proveďte doporučené řešení, abyste obnovili správnou funkci stroje.
Pokud doporučená řešení nepomohou, kontaktujte technickou podporu.

ALARM	VÝZNAMA	ŘEŠENÍ
AL_1: Function Brushes Ammeter	**Amperometrická ochrana kartáčů**	Zkontrolujte způsob použití funkce kartáčů. Zaznamenán vysoký pracovní proud motoru kartáčů.
AL_2: Function Vacuum Ammeter	**Amperometrická ochrana vysavače**	Zkontrolujte příkon motoru vysavače. Zaznamenán vysoký pracovní proud motoru vysavače.
AL_3: Function Powerstage Fail	**Poškozená výkonová fáze**	Poškozená výkonová fáze kartáčů nebo odsávače: vyměňte desku.
AL_4: Function Overcurrent	**Nadproud na výstupech kartáčů nebo aspirátoru**	Zjištěn zkrat na výstupu motoru kartáčů nebo aspirátoru: zkontrolujte připojení a stav motorů.
AL_5: Function Overtemperature	**Tepelná ochrana na kartáčovém/sací stupni**	Přehřátí výkonové fáze kartáčů a odsavače: zkontrolujte příkon.
AL_10: UnderVoltage	**Podpětí**	Používá se pouze u baterií typu LFP, když napětí okamžitě klesne na 21,6 V. Automatické vypnutí po 3 minutách. Řešení: Nabijte baterii.
AL_14: Traction Release Pedal	**Ochrana obsluhy před náhlým rozjezdem stroje**	Restartujte stroj a dávejte pozor, abyste neměli prst na dotykovém systému.
AL_15: Traction Overtemperature	**Tepelná ochrana na stupni trakce**	Přehřátí trakčního stupně: zkontrolujte příkon.
AL_16: Traction Powerstage Fail	**Poškozený výkonový stupeň trakce**	Poškozený trakční výkonový stupeň: vyměňte desku.
AL_17: Traction Overcurrent	**Nadproud na výstupu trakce**	Zjištěn zkrat na výstupu trakčního motoru: zkontrolujte připojení a stav motoru.
AL_18: Traction Tract. Ammeter	**Amperometrická ochrana trakce**	Zkontrolujte způsob použití funkce trakce. Zjištěn vysoký pracovní proud trakčního motoru.
AL_20: General EEprom Fail	**Chyba čtení vnitřní paměti**	Vyměňte kartu.
AL_21: General Key-off failure	**Nesprávná sekvence kláves**	Zaznamenán odskok signálu klíče: zkontrolujte připojení baterie k , klávesnici a funkční kartě.

ALARM	VÝZNAMA	ŘEŠENÍ
AL_22: General Main rele fail	**Poškozené hlavní relé**	Hlavní relé na desce se jeví jako poškozené: vyměňte desku. Alarm se spustí také v případě poškození výkonové pojistky.
AL_23: General Overvoltage	**Přepětí**	Zjištěno přepětí na funkční desce. Zkontrolujte připojení baterií.
AL_24: Traction Batt connection	**Baterie nejsou připojeny k funkční desce**	Zkontrolujte způsob použití funkce trakce. Zaznamenán vysoký pracovní proud trakčního motoru.
AL_25: General Keyboard fail	**Chybějící komunikace mezi palubní deskou a funkcemi**	Zkontrolujte připojení mezi klávesnicí a funkční deskou.

15.1 - HLEDÁNÍ PORUCH

PROBLÉM	PŘÍČINA	ŘEŠENÍ
Při otočení klíče zapalování (20) do polohy „1“ se displej nerozsvítí.	Vybitá baterie.	Zkontrolujte stav nabití baterií.
	Stisknuté nouzové tlačítko.	Obnovte tlačítko nouzového zastavení.
	Chybné nebo chybějící připojení baterií.	Zkontrolujte a opravte připojení baterií.
	Spálené pojistky.	Zkontrolujte a vyměňte pojistku 3 A nebo hlavní pojistku 75 A.
	Poškozený zámek zapalování.	Vyměňte. (*)
Kartáč se neotáčí.	Tlačítko kartáče není stisknuto.	Stiskněte tlačítko.
	Poškozená funkční deska.	Vyměňte. (*)
	Poškozená deska displeje.	Vyměňte. (*)
	Poškozený motor kartáče.	Vyměňte. (*)

PROBLÉM	PŘÍČINA	ŘEŠENÍ
Odsavač nefunguje.	Tlačítko vysavače není stisknuté.	Stiskněte tlačítko.
	Nádrž na zachycenou vodu je plná.	Vyprázdněte, umyjte a vyčistěte nádrž a snímač hladiny.
	Znečištěná nádoba na nečistoty a sací filtr.	Vyčistěte zásobník a filtr.
	Poškozená funkční deska.	Vyměňte. (*)
	Poškozená deska displeje.	Vyměňte. (*)
	Poškozený sací motor.	Vyměňte. (*)
Chemický čisticí prostředek nevytéká.	Chemická pumpa je deaktivována.	Změňte nastavení v parametrech.
	Tlačítko chemického čisticího prostředku není stisknuto.	Stiskněte tlačítko.
	Nádržka je prázdná.	Vyměňte.
	Zanesena trubka.	Vyčistěte trubky.
	Čerpadlo je vadné.	Vyměňte. (*)
	Poškozená funkční karta.	Vyměňte. (*)
Stroj nesuší dobře a na podlaze zanechává stopy vody.	Ucpaná sací trubka.	Zkontrolujte a případně vyčistěte sací trubku, která spojuje stěrku s nádržkou na odpadní vodu.
	Stěrka není správně nastavena.	Nastavte úhel sklonu stěrky.
	Stěrka je znečištěná.	Vyčistěte stěrku.
	Nádrž na odpadní vodu je plná.	Vyprázdněte nádrž.
	Znečištěná vana na nečistoty a sací filtr.	Vyčistěte zásobník a filtr.
	Opotřebované stěrky.	Otočte nebo vyměňte stěrky.
	Poškozený sací motor.	Vyměňte. (*)

PROBLÉM	PŘÍČINA	ŘEŠENÍ
Nevychází voda.	Tlačítko pro přívod vody není stisknuté.	Stiskněte tlačítko.
	Nádrž je prázdná.	Naplňte nádrž.
	Uzavřený kohoutek.	Otevřete kohoutek.
	Zanesený filtr.	Vyčistěte filtr.
	Poškozená elektromagnetická ventil nebo čerpadlo vody.	Vyměňte. (*)
	Poškozená funkční deska.	Vyměňte. (*)
Nedostatečné čištění podlahy.	Nevhodné kartáče nebo čisticí prostředky.	Použijte kartáče nebo čisticí prostředky vhodné pro daný typ podlahy nebo nečistot.
	Opotřebovaná kartáčová hlava.	Vyměňte kartáč.

(*) Volejte servisní službu pro výměnu.

16.1 - ZÁRUKA

Během záruční doby budou všechny vadné nebo poškozené díly bezplatně opraveny nebo vyměněny.
Záruka se nevztahuje na všechny díly poškozené neoprávněnou manipulací nebo nesprávným používáním stroje.
Pro aktivaci záručního řízení se obraťte na svého prodejce nebo příslušné servisní středisko s dokladem o koupi.

17.1 - DEMOLICE STROJE

NEBEZPEČÍ:
Baterie a elektrické součásti jsou považovány za speciální odpad a musí být proto likvidovány ve specializovaných sběrných místech v souladu s platnými předpisy v zemi použití.

18.1 - SCHÉMA ELEKTRICKÉHO ZAŘÍZENÍ

Legenda:

BAT	Baterie
DISP	Indikátor baterie Sycain
EB1	Funkční karta
EB2	Displej a ovládací panel
EV	Elektromagnetický ventil
F0	Hlavní pojistka (70 A)
F1	Klíčová pojistka (3 A)
F2	Pojistka vodního čerpadla (5 A)
F3	Pojistka sacího motoru (20 A)
KEY	Zapalovací klíč
L1	Pracovní světlo
MA	Sací motor
MS	Kartáčový motor
MT	Trakční motor
PA	Vodní čerpadlo
PC	Čerpadlo chemického čisticího prostředku
PE	Nouzové tlačítko
SB	Konektor SB
S1	Snímač hladiny vody pro regeneraci
S2	Dotykové snímače přítomnosti obsluhy

Kódy barev:

BK	Černá
BU	Modrá
BN	Hnědá
GN	Zelená
GY	Šedá
OG	Oranžová
PK	Růžová
RD	Červená
VT	Fialová
WT	Bílá
YE	Žlutá

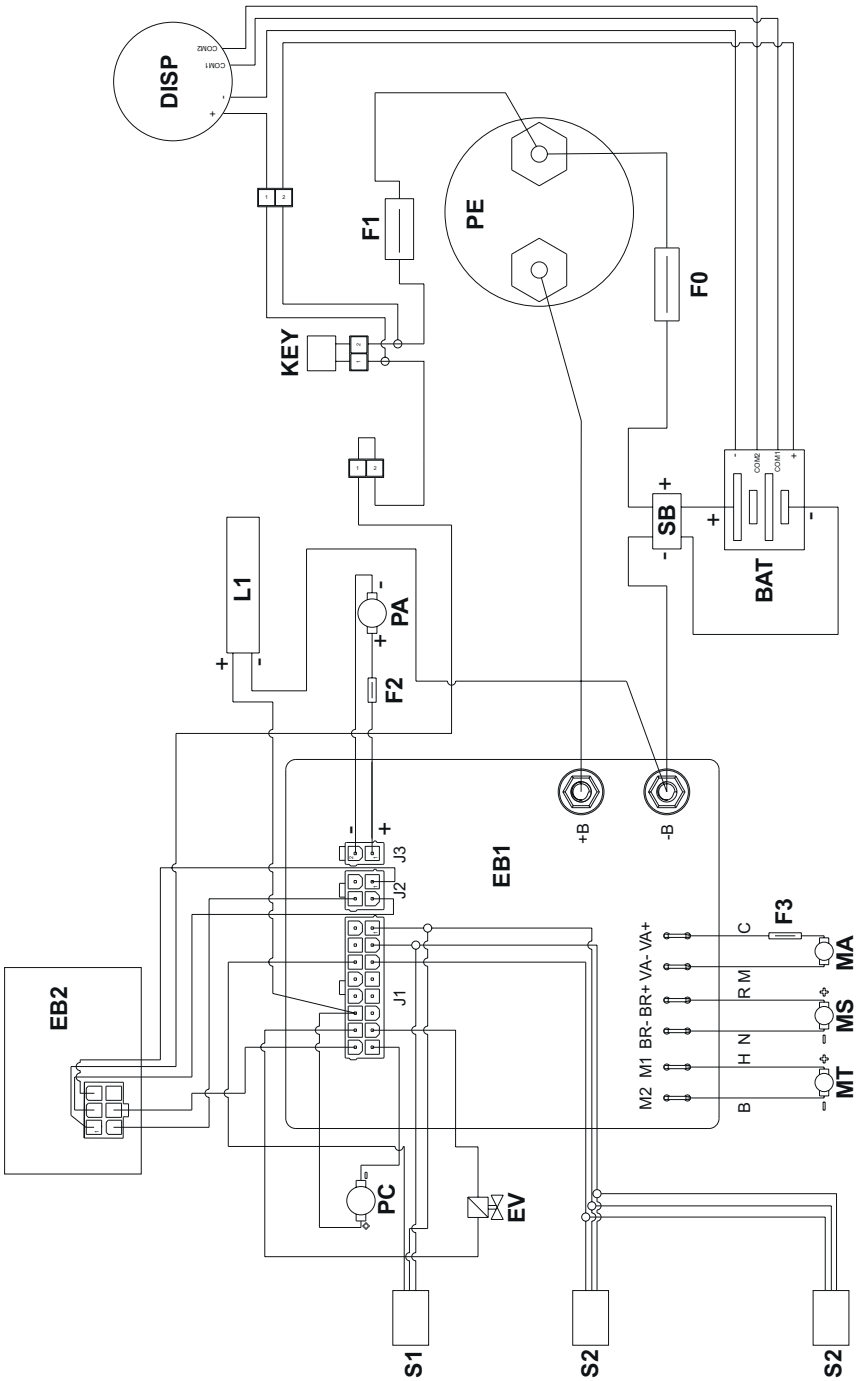
DISP
COM2
COM1
-
+
F1
PE
F0
KEY
SB
BAT
COM2
COM1
L1
PA
F2
EB1
+B
-B
J3
J2
J1
F3
EB2
M2 M1 BR- BR+ VA- VA+
B H N R M C
MA
MS
MT
PC
EV
S1
S2
S2

Уважаемый клиент,
Благодарим Вас за выбор нашего продукта для очистки окружающей среды.

Моющий пылесос, который Вы купили, был разработан для удовлетворения потребностей пользователей с точки зрения удобства использования и надежности в течение долгого времени.

Мы знаем, что хороший продукт, чтобы оставаться таким долгое время, требует постоянных обновлений, предназначены для удовлетворения ожиданий тех, кто ежедневно использует его. Таким образом, мы надеемся найти не только удовлетворенного клиента, но и партнер, который без колебаний, пришлёт нам свои мнения и идеи, вытекающие из личного повседневного опыта.

ИНДЕКС

ИНДЕКС **2**
ТЕХНИЧЕСКИЕ ХАРАКТЕРИСТИКИ **3**
1.1 - ВВЕДЕНИЕ **4**
2.1 - ЗНАНИЯ ОБ АППАРАТЕ (Рис. A) **4**
3.1 - РАСПАКОВКА (Рис. B) **5**
3.1.a - Комплектация машины (Рис. B) 5
4.1 - МОНТАЖ КОМПОНЕНТОВ **5**
4.1.a - Установка швабры (Рис. C) 5
4.1.b - Установка щетки (Рис. B) 5
4.1.c - Установка батареи (Рис. A) 5
5.1 - ЗАПРАВКА АККУМУЛЯТОРОВ (Рис. G) **5**
6.1 - ПАНЕЛЬ УПРАВЛЕНИЯ И КОМАНДЫ (Рис. A) **7**
6.2 - ПРИМЕР РАБОЧЕГО ЦИКЛА (Рис. A) **9**
7.1 - ДИСПЛЕЙ (Рис. A) **10**
8.1 - АВАРИЯ (Рис. A) **11**
9.1 - ЗАПОЛНЕНИЕ БАКА (Рис. D) **11**
9.2 - БАКА ДЛЯ ХИМИЧЕСКОГО МОЮЩЕГО СРЕДСТВА (Рис. E) **11**
10.1 - РАБОТА (Рис. A) **12**
10.1.a - Проверки перед использованием 12
10.1.b - Подготовка машины и выбор цикла 12
10.1.c - Использование машины 13
10.1.d - Завершение использования и выключение 13
10.1.e - Сигнализация максимального уровня воды в резервуаре 14
11.1 - СЛИВ ВОДЫ ИЗ БАКА ДЛЯ РЕГЕНЕРАЦИИ (Рис. H) **14**
12.1 - ОБСЛУЖИВАНИЕ И ЧИСТКА **14**
12.2 - ОПЕРАЦИИ, КОТОРЫЕ НЕОБХОДИМО ВЫПОЛНЯТЬ ЕЖЕДНЕВНО **15**
12.2.a - Опорожнение и очистка резервуара для чистой воды (Рис. I) 15
12.2.b - Очистка резервуара для сбора воды (Рис. J) 15
12.2.c - Очистка стеклоочистителя (Рис. K) 15
12.3 - ОПЕРАЦИИ, КОТОРЫЕ НЕОБХОДИМО ВЫПОЛНИТЬ ПО НЕОБХОДИМОСТИ **16**
12.3.a - Регулировка направления движения (только для версии 50 D 55) (Рис. A) 16
12.3.b - Очистка водяного фильтра (Рис. L) 16
12.3.c - Съемный брызговик (Рис. F) 16
12.3.d - Замена щетки (Рис. M) 16
12.3.e - Замена резиновых щеток стеклоочистителя (Рис. K) 16
12.3.f - Регулировка угла наклона стеклоочистителя (Рис. N) 17
12.3.g - Замена предохранительных плавких предохранителей (Рис. O) 17
13.1 - НАСТРОЙКА ПАРАМЕТРОВ (Рис. A) **18**
13.1.a - Параметры ОПЕРАТОРА 18
14.1 - СИГНАЛЫ ТРЕВОГИ ВО ВРЕМЯ РАБОТЫ (Рис. A) **20**
15.1 - ПОИСК НЕИСПРАВНОСТЕЙ **21**
16.1 - ГАРАНТИЯ **23**
17.1 - УТИЛИЗАЦИЯ МАШИНЫ **23**
18.1 - ЭЛЕКТРИЧЕСКАЯ СХЕМА **24**

ТЕХНИЧЕСКИЕ ХАРАКТЕРИСТИКИ

	REXA 50 D 55 Li WSD 50 D 55 Li	REXA 50 D 60 Li WSD 50 D 60 Li
Вид использования	Стиральная машина с сушкой, работающая от руки	
Характеристики		
Эксплуатация и питание	Батареи - 24 В	
Тип батареи	N° 2 - 12В 105Ач (Li)	
Зарядное устройство для аккумулятора	15 А	
Мощность установленного двигателя	1108 Вт	1058 Вт
Время работы - 100Ач (Li)	3 часа 15 минут	3 часа
Продвижение	Тяговый	
Ширина щетка	530 мм	600 мм
Ширина всасывающей балки	750 мм	
Теоретическая производительность очистки	2650 м^2/ч	3050 м^2/ч
Реальная производительность очистки	1690 м^2/ч	1830 м^2/ч
Уровень вибрации, передаваемый на ладони и руки (ISO 5349-1)	< 2,5 м/с ^{2}	
Звуковое давление (ISO 11203) (LpA)	< 70 dB(A)	
Звуковое давление в беззвучном режиме (LpA)	-	
Класс защиты IP	IPX3	
Щетка		
Диаметр / колодки / номер	530 мм / 21” / 1	310 мм / 12” / 2
Мощность двигателя / номер	500 Вт / 1	450 Вт / 1
Скорость щетка	165 об./мин	200 об./мин
Удельное давление	13 г / см^2	20 г / см^2
Удельное давление (дополнительное давление)	20 г / см^2	30 г / см^2
Тяга		
Максимальная способность преодолевать подъем при очистке	2 %	
Максимальный наклон подъема без нагрузки (*)	12 %	
Мощность двигатель	180 Вт	
Максимальная скорость при движении вперед	5 км/ч	
Аспирация		
Мощность двигателя	380 Вт	
Разрежение (колонка воды)	105 мбар / 1050 ммH_2O	
Воздушный поток	45 л/сек	
Резервуар		
Переработка	Нет	
Емкость резервуара для воды	50 л	
Емкость резервуара для сбора отходов	50 л	

	REXA 50 D 55 Li WSD 50 D 55 Li	REXA 50 D 60 Li WSD 50 D 60 Li
Размеры		
Размеры машины (длина x ширина x высота)	1339 x 563 x 1069 мм	1236 x 672 x 1069 мм
Ширина машины - ракель	801 мм	
Размеры аккумуляторного отсека (длина x ширина x высота)	345 x 345 x 295 мм	
Вес		
Вес пустого	85,5 Кг	86 Кг
Вес с батареями 105Ач (C5)	120,5 Кг	121 Кг
Вес во время работы (GVW)	212 Кг	213 Кг

(*) Машина была испытана в следующих условиях:
- Стандартный аккумулятор
- Пустые резервуары
- Рампа из необработанного бетона
- Длина пандуса 15 м

1.1 - ВВЕДЕНИЕ

ПРИМЕЧАНИЕ:

Цифры и ссылки на рисунки, указанные в скобках, относятся к компонентам, указанным в прилагаемом информационном листке.

ОПАСНО:

Перед использованием машины внимательно прочтите инструкцию «ПРЕДОСТЕРЕЖЕНИЯ ПО ТЕХНИКЕ БЕЗОПАСНОСТИ МЫТЬЯ МАШИН», прилагаемую к настоящему документу.

2.1 - ЗНАНИЯ ОБ АППАРАТЕ (Рис. A)

(1) Ручка для перемещения.
(2) Панель управления.
(3) Педаль подъема/опускания швабры.
(4) Кран подачи воды.
(5) Бак для чистой воды.
(6) Крышка резервуара для сбора воды.
(7) Крышка с трубкой для заправки водой.
(8) Ведущие колеса.
(9) Съемный брызговик.
(10) Щетка.
(11) Блок швабры.
(12) Трубка для слива воды.
(13) Трубка всасывания швабры.
(14) Резервуар для рециркулирующей воды.
(14a) Резервуар для рециркулирующей воды поднятый.
(15) Трубка уровня чистой воды.
(16) Индикатор заряда литиевой батареи.
(17) Водяной фильтр.
(18) Поворотные задние колеса.
(19) Педаль подъема/опускания щеточного

блока.
(19a) Поднятая щеточная головка
(19b) Щетковая головка опущена
(19c) Щетковая головка опущена с дополнительным давлением
(20) Ключ зажигания.
(21) Сенсорные датчики присутствия оператора.
(22) Кнопка АВАРИЙНОЙ остановки для немедленного отключения всех функций.
(23) Передний светодиодный индикатор (всегда горит, когда машина запущена).

3.1 - РАСПАКОВКА (Рис. B)

После снятия упаковки в соответствии с инструкциями, указанными на самой упаковке, проверьте целостность машины и всех входящих в комплект компонентов.
При обнаружении явных повреждений обратитесь к местному дилеру и перевозчику в течение 3 дней с момента получения.
- Отрежьте стяжку (24).
- Снимите деревянный блок (25) перед ведущими колесами.
- Поднимите щеточную головку (10 Рис. A), нажав на педаль (19 Рис. A) (см. соответствующий раздел).
- Поднимите опору швабры с помощью педали (3 Рис. A).
- Установите прилагаемый желоб (26) и снимите машину с поддона.

3.1.a - Комплектация машины (Рис. B)

В комплект поставки входят следующие принадлежности:
(20) Ключ зажигания.
(27) Щетка (1 x 50 D 55 - 2 x 50 D 60).
(28) Швабра.
(29) Руководство по эксплуатации и техническому обслуживанию машины.
(30) Инструкция по эксплуатации зарядного устройства.
(31) Шнур питания зарядного устройства (если имеется).
(39) Разъем с двумя контактами (для версий без встроенного зарядного устройства).

4.1 - МОНТАЖ КОМПОНЕНТОВ

4.1.a - Установка швабры (Рис. C)

- Ослабить два ручных колеса (32) на швабре (28).
- Установить швабру (28) на опору (33), затянув два винта (32).

4.1.b - Установка щетки (Рис. B)

- Слегка приподнимите брызговик (9) и снимите полистироловую защиту (34).
- Установите щетку (27 Рис. M), как описано в разделе «Замена щетки».

4.1.c - Установка батареи (Рис. A)

ОСТОРОЖНО:
Замена, установка и подключение литиевой батареи должны выполняться исключительно специалистами.

5.1 - ЗАПРАВКА АККУМУЛЯТОРОВ (Рис. G)

Состояние заряда батареи отображается на Индикатор батареи (16).
Заряжайте батарею после каждой работы или, по крайней мере, когда на дисплее (46) начинает мигать значок батареи “ + − ”, что соответствует примерно 20% остаточного заряда на индикаторе батареи.

ПРИМЕЧАНИЕ:
Литиевую батарею можно заряжать и частично.

ОПАСНО:
Не оставляйте литиевую батарею с низким уровнем заряда.

ОСТАВЛЕНИЕ МАШИНЫ С НИЗКИМ УРОВНЕМ ЗАРЯДА МОЖЕТ ПРИВЕСТИ К НЕОБРАТИМОМУ БЛОКИРОВАНИЮ АККУМУЛЯТОРА, СДЕЛАВШЕМЕ ЕГО НЕСПОСОБНЫМ К ИСПОЛЬЗОВАНИЮ.

Всякий раз, когда заряд батареи опускается ниже 20% от остаточного заряда, отображаемого на индикаторе заряда батареи (16), заряжайте ее немедленно по окончании работы.

Когда процент остаточной заряженности составляет около 10%, функции очистки останавливаются, остается активной только тяга. В этом случае переместитесь к месту зарядки и немедленно зарядите аккумулятор.

Заряжайте аккумулятор в хорошо проветриваемых помещениях, соответствующих действующим нормам в стране использования. Информацию по безопасности см. в главе 1 настоящего руководства.

ОСТОРОЖНО:
Информацию и предупреждения, касающиеся литиевой батареи и бортового зарядного устройства, см. в руководстве по эксплуатации зарядного устройства, прилагаемом к настоящему документу.

- Переместите машину вблизи станции зарядки аккумулятора.
- Поверните ключ зажигания (20) в положение «0», чтобы выключить машину.
- Поднимите резервуар для сбора воды (14), убедившись, что он пуст.
- В отсеке аккумулятора отсоедините соединение аккумулятора (37) от главного разъема машины (38).
- Подключите разъем аккумулятора (38) к разъему зарядного устройства (39).
- Извлеките вилку (31) зарядного устройства (36) и подключите его к розетке (41) (напряжение и частота сети должны соответствовать значениям, указанным на заводской табличке машины).

ПРИМЕЧАНИЕ:
Во время цикла зарядки, когда ключ зажигания (20) повернут в положение «1», на индикаторе заряда аккумулятора (16) отображается процент заряда.

- Когда процент заряда достигает 100%, цикл зарядки аккумулятора завершен.
- Убедитесь, что машина выключена, повернув ключ (20) в положение «0».
- Отсоедините вилку (31) зарядного устройства (36) от розетки (41).
- Отсоедините соединение аккумулятора (37) от разъема зарядного устройства (39).
- Снова подключите разъем аккумулятора (37) к основному разъему машины (38).
- Осторожно опустите резервуар для сбора воды (14).

ОСТОРОЖНО:
При длительном неиспользовании машины поддерживайте заряд аккумулятора на уровне выше 50%. Проводите цикл зарядки аккумулятора не реже одного раза в 6 месяцев.

6.1 - ПАНЕЛЬ УПРАВЛЕНИЯ И КОМАНДЫ (Рис. A)

ОСТОРОЖНО:

Перед использованием машины необходимо установить рабочий цикл, как указано в соответствующем параграфе.

(16) Индикатор батареи

- Предоставляет следующую информацию о литиевой батарее:
  - Процент оставшегося заряда.
  - Состояние использования - «STANDBY», «CHARGE», «DISCHARGE».
  - Оставшееся время работы «TIME LEFT», рассчитанное на момент считывания с включенными различными функциями..

(20) Ключ зажигания

- Нажатие и поворот по часовой стрелке в положение «1» включает питание цепей, разрешая работу машины.
- Нажатие и поворот против часовой стрелки в положение «0» отключает питание цепей и находится в положении извлечения.

(21) Датчики присутствия оператора

- При запуске машины на дисплее (46) появляются два мигающих значка “ ”.
- Для разблокировки машины одновременно нажмите на два сенсорных датчика (21).
- После разблокировки, воздействуя на сенсорные датчики, с нажатой кнопкой (52) “ ” и кнопкой (51) “ ”, запускается вращение щетки и подача воды.
- Нажмите кнопку (47a) “ ” для регулировки скорости движения машины

ПРИМЕЧАНИЕ:

После разблокировки работа машины включается даже при нажатии только на один из двух сенсорных датчиков.
После 5 секунд бездействия сенсорных датчиков снова появляются два мигающих значка “ ”, после чего необходимо повторить процедуру разблокировки.

(46) Дисплей

- Загорается после включения питания цепей с помощью ключа зажигания (20) в положении «1».
- На дисплее отображается состояние машины, часы работы и предупреждающие сообщения.

(47) Кнопки регулировки скорости

- Кнопка (47a) “ ”: при нажатии увеличивается скорость тяги.
- Кнопка (47b) “ ”: при нажатии уменьшает скорость движения.
- На дисплее (46) отображается скорость, установленная с помощью значка “ ”.

(48) Кнопка заднего хода

ПРИМЕЧАНИЕ:

Перед началом движения задним ходом поднимите блок швабры (11), нажав на педаль (3).

- Убедитесь, что на дисплее (46) установлена как минимум минимальная скорость движения.
- Нажмите и удерживайте кнопку, пока работают сенсорные датчики (21), машина начнет двигаться назад в направлении оператора. На дисплее (46) появится значок “R”.

(49) Кнопка дозатора химического моющего средства

- При нажатии кнопки (49) “” на дисплее (46) отобразится значок “” , активирующий работу дозирующего насоса химического моющего средства.
- При повторном нажатии кнопки (49) “” увеличивается количество дозированного химического моющего средства, при достижении максимального количества, отображаемого на дисплее (46) значком “”, повторное нажатие кнопки (49) “” отключает функцию

ПРИМЕЧАНИЕ:

В случае опустошения системы дозирования химического моющего средства после замены канистры, удерживайте кнопку (49) “” нажатой в течение не менее 5 секунд, чтобы активировать процедуру удаления воздуха, которая длится около 40 секунд; эта функция активируется только при остановленной машине, ключе зажигания (20) в положении «1» и скорости движения (47) “0”.

(50) Кнопка вентилятора / бесшумный режим

- Нажатием кнопки (50) “” включается режим полной мощности, и на дисплее (46) появляется значок “”. Повторное нажатие кнопки (50) “” включает всасывание в бесшумном режиме, и на дисплее (46) появляется значок “”. Для включения турбины необходимо держать руки по крайней мере на одном из сенсорных датчиков (21). Для выключения всасывания нажмите снова кнопку (50) “”. Турбина будет продолжать работать в течение нескольких секунд, чтобы всасывать жидкость, находящуюся на полу, после чего она автоматически выключится, а на дисплее (46) исчезнет значок.

(51) Кнопка подачи воды

- Кнопка включается при повороте ключа зажигания (20) в положение «1» и нажатии кнопки (52) “”.
- Нажмите кнопку (51) “”, на дисплее (46) появится значок “”, и электроклапан воды будет готов к открытию. Его работа управляется сенсорными датчиками (21).
- Неоднократное нажатие кнопки (51) “” увеличивает количество воды; при достижении максимального количества, отображаемого на дисплее (46) значком ””, повторное нажатие кнопки (51) “” отключает функцию.

(52) Кнопка включения вращения щетки

- Кнопка включается при повороте ключа зажигания (20) в положение «1».
- Нажмите кнопку (52) “”, чтобы включить вращение щетки; на дисплее (46) появится значок “”. Работа щетки управляется сенсорными датчиками (21).
- Чтобы отключить вращение щетки, нажмите кнопку (52) “”.

(53) Кнопка ECO

- Во время работы при нажатии кнопки (53) “” на дисплее (46) отображается значок “ECO”, а параметры воды, химического моющего средства и вса-

сывания принимают следующие значения:
- Поток воды = 1^ деление.
- Химический моющий средство = 1^ деление (0,2%).
- Всасывание = бесшумное.

- При повторном нажатии кнопки (53) “ ECO ” вышеуказанные параметры возвращаются к исходным настройкам.

(54) Кнопка отсоединения щетки

- Нажатие кнопки (54) “ ” активирует процедуру отсоединения щетки. На дисплее (46) мигающий значок “ ” указывает на активацию процедуры.

6.2 - ПРИМЕР РАБОЧЕГО ЦИКЛА (Рис. A)

Настройка цикла мойки с щеткой и сушкой.

- Поверните ключ зажигания (20) в положение «1», чтобы включить машину.

ОСТОРОЖНО:
При включении не прикасайтесь к сенсорным датчикам (21); машина перейдет в режим тревоги, и на дисплее (46) загорится мигающий значок “ ”.
Отпустите сенсорные датчики (21), чтобы машина могла правильно запуститься.
Если значок продолжает мигать, перезапустите машину с помощью ключа зажигания (20).

- Нажмите на педаль (3), чтобы опустить стеклоочиститель (11).
- Нажмите на педаль (19), отцепив ее от фиксатора, щеточная головка (10) опустится.

- Нажмите кнопку (51) “ ” для включения подачи воды.

- Нажмите кнопку (52) “ ”, чтобы включить вращение щетки или щеток.

- Нажмите кнопку (50) “ ”, чтобы запустить пылесос.

ПРИМЕЧАНИЕ:
В особых условиях можно включить бесшумный режим, выполнив действия, указанные выше.

- Выберите желаемую скорость с помощью кнопок (47a) “ ” или (47b) “ ”.

ПРИМЕЧАНИЕ:
Скорость можно изменять даже во время рабочего цикла, когда машина находится в движении, с помощью соответствующих кнопок.

- При прикосновении к сенсорным датчикам (21) машина запускает установленную программу и начинает рабочий цикл.

ПРИМЕЧАНИЕ:
Рабочую программу можно изменить в зависимости от потребностей работы. Для изменения рабочего цикла необходимо остановить машину, установить новый цикл и активировать его, удерживая руки на сенсорных датчиках (21).

- По окончании работы верните скребок, щетку и ключ в исходное положение.

7.1 - ДИСПЛЕЙ (Рис. A)

При включенной машине на дисплее (46) отображаются следующие значки:

Батарея

ПРИМЕЧАНИЕ:

Значок батареи появляется только тогда, когда уровень заряда ≤ 20 %.

Сенсорный датчик

Отображается на дисплее всякий раз, когда руки находятся на одном из сенсорных датчиков (21).

NOTA:

При запуске машины или после 5 секунд бездействия сенсорных датчиков на дисплее появляются два мигающих значка “ ”, разблокируйте машину, как описано в пункте «(21) Сенсорные датчики присутствия оператора».

Скорость движения машины

Скорость движения машины можно изменить от «0» до максимальной в 5 шагов с помощью кнопок (47a) “+” для увеличения и (47b) “−” для уменьшения скорости.

0 km/h	1	2	3	4	5

Реверс

Отображается на дисплее при нажатии кнопки (48) “R” для реверса; при отпускании кнопки значок “R” исчезает.

Дозатор химического моющего средства

Отображается на дисплее при нажатии кнопки (49) “ ”, указывая количество дозированного химического моющего средства.

0,2%	0,5%	1%	2%	3%

Вытяжной вентилятор работает

Отображается на дисплее при нажатии кнопки (50) “ ”, указывая, что вытяжной вентилятор работает.

При повторном нажатии кнопки (50) “ ” выключается вытяжка, значок мигает в течение нескольких секунд и исчезает, когда вытяжка останавливается.

Бесшумная работа

При работающем вытяжном вентиляторе. Отображается на дисплее при нажатии кнопки (50) “ ”, указывая, что вытяжной вентилятор работает на пониженных оборотах.

При повторном нажатии кнопки (50) “ ” всасывание останавливается, значок мигает в течение нескольких секунд и исчезает, когда вытяжка останавливается.

Подготовка подачи воды

Отображается на дисплее при нажатии кнопки (51) “ ”, указывая, что электроклапан подачи воды включен; при повторном нажатии кнопки (51) “ ” количество воды увеличивается.

0,25 l/m	0,50	1,00	2,00	3,50

При достижении максимального количества повторное нажатие кнопки (51) “ ” отключает функцию.

Вращение щетки

Отображается на дисплее при нажатии кнопки (52) “ ”, указывая, что вращение щетки включено; повторное нажатие кнопки (52) “ ” отключает работу двигателя вращения щетки, и значок “ ” исчезает.

Режим ECO

Отображается на дисплее при нажатии кнопки (53) “ ECO ”.

Максимальный уровень жидкости в резервуаре для сбора воды

Отображается, когда жидкость в резервуаре для сбора воды достигает максимального уровня.

8.1 - АВАРИЯ (Рис. A)

Кнопка аварийной остановки (22) расположена в легкодоступном для оператора месте. Ее необходимо нажать с усилием в случае неотложной необходимости для остановки всех функций машины.
Для возобновления работы машины потяните аварийную кнопку до щелчка и верните ее в исходное положение.

ОСТОРОЖНО:
Нажимайте аварийную кнопку (22) при включенной машине только в случае реальной необходимости, не используйте эту процедуру для выключения машины, это может привести к серьезным поломкам.

9.1 - ЗАПОЛНЕНИЕ БАКА (Рис. D)

ОСТОРОЖНО:
Заполните бак чистой водой из водопровода с температурой не выше 50°C.

- Перед заполнением бака проверьте емкость для химического моющего средства, как указано в соответствующем параграфе.
- С помощью съемного шланга (55) залейте воду в бак (5) до его полного заполнения.
- Не заполняйте бак полностью, ориентируйтесь по уровню в трубке (15).
- Или откройте крышку (7) и используйте заглушку для слива воды (56, если есть).

ОСТОРОЖНО:
Всегда визуально контролируйте уровень наполнения, чтобы не намочить пол.

- После заполнения бака закройте крышку (7) или установите съемную трубку (55) на место.

9.2 - БАКА ДЛЯ ХИМИЧЕСКОГО МОЮЩЕГО СРЕДСТВА (Рис. E)

- Осторожно поднимите резервуар для сбора воды (14a Рис. A), убедившись, что он пуст.
- Убедитесь, что в баке (57) имеется необходимое количество продукта для рабочего дня.

В случае замены бака действуйте следующим образом:
- Снимите крышку (58), извлеките бак (57) и вставьте новый бак объемом 5 литров, затем установите крышку (58) с всасывающей трубкой.

ОПАСНО:

При попадании моющего средства в глаза и на кожу или при проглатывании обратитесь к паспорту безопасности и инструкции по применению производителя моющего средства.

ПРИМЕЧАНИЕ:

Используйте стандартные 5-литровые канистры, доступные в продаже.

- Осторожно опустите резервуар для сбора воды (14 Рис. A).
- Проведите продувку воздуха (см. процедуру в разделе «Кнопка дозатора химического моющего средства»).

10.1 - РАБОТА (Рис. A)

10.1.a - Проверки перед использованием

- Убедитесь, что трубка слива воды (12) правильно подсоединена и плотно закрыта.
- Убедитесь, что соединитель всасывающей трубки (13), расположенный на стеклоочистителе (11), не забит.
- Убедитесь, что кран подачи воды (4) открыт.
- Убедитесь, что в бачке для химического моющего средства (57 Рис. E) содержится достаточное количество средства для суточной потребности.
- Поверните ключ зажигания (20) в положение «1» и проверьте состояние аккумуляторов на индикаторе заряда (16).

10.1.b - Подготовка машины и выбор цикла

- Нажмите на педаль (3), чтобы опустить стеклоочиститель (11).
- Нажмите на педаль (19), отцепив ее от фиксатора, щетка/щетки (10) опустятся.

ПРИМЕЧАНИЕ:

Щетка/щетки имеют 2 режима работы:

Нормальное давление

Автоматически переходит в положение (19b) после отпускания педали из поднятого положения (19a).

Дополнительное давление

Из положения (19b) поднимите педаль и зафиксируйте ее в специальном фиксаторе в положении (19c); на щетку будет оказываться дополнительное давление 10 кг.

- Машина может выполнять 4 типа работы:

Цикл мытья, щетки, сушки:

- Нажмите кнопку (50) “” для запуска пылесоса, кнопку (52) “” для включения вращения щетки и кнопку (51) “” для включения подачи воды.
- Нажмите кнопку (49) “” для включения химического моющего средства.
- Поместите руки на сенсорные датчики (21), чтобы запустить вращение щетки, подачу воды и тягу.

NOTA:

Для не особо загрязненных полов включите функцию «ЭКО», нажав кнопку (53) “ECO”, чтобы вернуться к исходным параметрам, нажмите кнопку (53) “ECO” еще раз.

Цикл только сушки:

- Для выполнения только цикла сушки нажмите кнопку (50) “”, чтобы запустить пылесос.

- Поместите руки на сенсорные датчики (21), чтобы запустить тягу и сушку.

Цикл только щетка:

- Для выполнения только цикла щетки нажмите кнопку (52) “”, чтобы включить вращение щетки.
- Поместите руки на сенсорные датчики (21), чтобы запустить вращение щетки и тягу.

Цикл мытья и чистки щеткой:

- Нажмите кнопку (52) “” для включения вращения щетки; нажмите кнопку (51) “” для включения подачи воды.
- Нажмите кнопку (49) “” для включения химического моющего средства.
- Поместите руки на сенсорные датчики (21), чтобы запустить вращение щетки, подачу воды и тягу.

10.1.c - Использование машины

- После включения машины и выбора типа рабочего цикла приступите к уборке, используя ручку (1) и сенсорные датчики (21), чтобы запустить тягу и уборку.

ПРИМЕЧАНИЕ:

Будьте осторожны с особо деликатными полами; не используйте машину в неподвижном состоянии с включенным вращением щетки.
Для особо загрязненных пятен можно установить скорость движения на «0», чтобы щетка работала всегда в одном положении, не приводя в действие тяговый двигатель.

ПРИМЕЧАНИЕ:

Правильная очистка и сушка пола осуществляется при движении машины вперед, при движении задним ходом машина не сушит; на этом этапе всегда поднимайте скребок, чтобы не повредить резину.

- Отрегулируйте скорость тяги, как указано выше.
- При необходимости отрегулируйте количество моющей воды с помощью кнопки (51) “”.
- При необходимости отрегулируйте количество химического моющего средства с помощью кнопки (49) “”.
- Проверяйте состояние заряда батарей с помощью индикатора заряда батареи (16).

ПРИМЕЧАНИЕ:

После 3 минут простоя машина автоматически выключается.
Для повторного включения поверните ключ из положения «1» в положение «0», а затем снова в положение «1».

10.1.d - Завершение использования и выключение

- По окончании уборки, перед выключением машины, остановите подачу воды, подачу химического моющего средства и вращение щетки, нажав кнопки (51) “”, (49) “” и (52) “”.
- Поднимите щетку, нажав педаль (19) до упора и зафиксировав ее в специальном пазовом соединении (19a).
- Продолжайте работу с включенным пылесосом, чтобы удалить всю жидкость с пола, затем выключите пылесос с помощью кнопки (50) “”.
- Поднимите блок стеклоочистителя (11) с помощью педали (3).

ОСТОРОЖНО:

По окончании уборки всегда поднимайте блок щетки и щеточный блок, чтобы избежать деформации резиновых и щетинковых элементов.

- Поверните ключ зажигания (20) в положение «0», чтобы выключить машину.

ПРИМЕЧАНИЕ:

После выключения машины, если она не будет использоваться в течение нескольких дней, рекомендуется нажать аварийную кнопку (22).

10.1.e - Сигнализация максимального уровня воды в резервуаре

Если во время использования машины пылесос выключается и на дисплее (46) появляется значок “ ”, это означает, что уровень жидкости в резервуаре для сбора воды достиг максимального уровня. Перейдите к станции слива воды и опорожните резервуар для сбора воды, как указано в соответствующем параграфе.

- Чтобы отключить сигнал тревоги, выключите и снова включите машину

ПРИМЕЧАНИЕ:

Для правильной работы датчиков уровня необходимо тщательно очистить внутреннюю часть бака (14).

11.1 - СЛИВ ВОДЫ ИЗ БАКА ДЛЯ РЕГЕНЕРАЦИИ (Рис. H)

По окончании цикла стирки или когда резервуар для сбора воды (14 Рис. A) заполнен, его необходимо опорожнить следующим образом:

ПРИМЕЧАНИЕ:

Для утилизации рекуперированной воды соблюдайте нормы, действующие в стране использования машины.

- Поставьте машину рядом со сливным отверстием.
- Отсоедините трубку (12) от держателя.
- Снимите пробку (60) с трубки (12) и полностью слейте воду из бака.

ПРИМЕЧАНИЕ:

Количество вытекающей воды можно регулировать, нажимая на конец трубки (12).

- Установите пробку (60) на трубку (12) и верните ее на место.

12.1 - ОБСЛУЖИВАНИЕ И ЧИСТКА

ОСТОРОЖНО:

Все операции по техническому обслуживанию должны выполняться при выключенном аппарате и пустых баках.

12.2 - ОПЕРАЦИИ, КОТОРЫЕ НЕОБХОДИМО ВЫПОЛНЯТЬ ЕЖЕДНЕВНО

12.2.a - Опорожнение и очистка резервуара для чистой воды (Рис. I)

ОСТОРОЖНО:

По окончании промывки необходимо опорожнить и очистить бак для чистой воды (5), чтобы избежать образования отложений или накипи.

После опорожнения резервуара для сбора воды (14 Рис. A) опорожните резервуар для чистой воды (5), выполнив следующие действия:

- Установите машину над сливным отверстием.
- Отсоедините трубку (62) от специальных креплений,
- Опустите трубку на пол над сливным отверстием
- Откройте кран (63) и дайте воде полностью стечь.
- Промойте внутреннюю часть бака, оставив сливной шланг с открытым краном и залив чистую воду через съемный шланг (55 Рис. D).
- По окончании очистки закройте кран (63) и закрепите трубку (62) в специальных пазах.

12.2.b - Очистка резервуара для сбора воды (Рис. J)

ОСТОРОЖНО:

По окончании промывки обязательно очистите резервуар для сбора воды (14), чтобы избежать образования отложений или накипи, а также размножения бактерий, появления запахов и плесени.

- Поднимите крышку (6).
- Снимите лоток для сбора мусора (64) и откройте его крышку, затем промойте водой из-под крана, удалив грязь, мусор и т. д., которые его забивают.
- Снимите и промойте всасывающий фильтр (65) проточной водой.
- Оставив сливную трубку (12 Рис. H) опущенной и сняв пробку, влейте воду через верхнее отверстие, затем промойте внутреннюю часть бака, пока из сливной трубки не начнет вытекать чистая вода.
- Соберите все в обратном порядке.

ПРИМЕЧАНИЕ:

Для полного высыхания внутренней части резервуара для сбора воды держите крышку приподнятой с помощью опорной ножки (43).

12.2.c - Очистка стеклоочистителя (Рис. K)

Для правильной очистки стеклоочистителя (28 Рис. C) необходимо снять его следующим образом:

- Ослабить ручки (32 Рис. C) и снять стеклоочиститель (28 Рис. C).
- Промойте стеклоочиститель, особенно резиновые части (66) и (67), а затем внутреннюю часть впускного патрубка (68).

ПРИМЕЧАНИЕ:

Если во время промывки вы заметили, что резиновые детали (66) и (67) повреждены или изношены, их необходимо заменить или перевернуть.

- Соберите все в обратном порядке.

12.3 - ОПЕРАЦИИ, КОТОРЫЕ НЕОБХОДИМО ВЫПОЛНИТЬ ПО НЕОБХОДИМОСТИ

12.3.a - Регулировка направления движения (только для версии 50 D 55) (Рис. A)

Если во время чистки (при вращении щетки) вы заметили, что машина не движется по прямой, а имеет тенденцию уходить вправо или влево, можно отрегулировать направление движения с помощью рулевого колеса (59).

Запустите машину и включите вращение щетки.

Если машина имеет тенденцию уходить вправо, слегка поверните ручку (59) влево («L»), пока направление движения не станет прямым.

Если машина имеет тенденцию уходить влево, слегка поверните руль (59) вправо («R»), пока направление движения не станет прямым.

12.3.b - Очистка водяного фильтра (Рис. L)

- С правой стороны, под машиной, закройте кран воды (4).
- На фильтре воды (17) открутите прозрачную крышку (75), затем снимите сетчатый фильтр (76).
- Очистите сетчатый фильтр (76) под проточной водой, если он поврежден, замените его.
- Соберите все в обратном порядке.
- Откройте кран воды (4).

12.3.c - Съемный брызговик (Рис. F)

- (Только для версии 50 D 60) Снимите две шплинты (61).
- Поднимите брызговики (9), чтобы отсоединить их от штифтов, затем снимите их с передней части.

12.3.d - Замена щетки (Рис. M)

Замена щетки необходима, когда она изношена, длина щетинок меньше 2 см или ее необходимо заменить в зависимости от типа моющегося пола; для замены действуйте следующим образом:

- Поверните ключ зажигания (20 рис. A) в положение «1».
- При поднятой щеточной головке (10) нажмите кнопку (54) «» и активируйте процедуру отсоединения.
- Извлеките и замените щетку/щетки (27).
- Поместите новую щетку/щетки под щеточную головку (19).
- Опустите щеточную головку (10), нажав на педаль, как указано в соответствующем параграфе.
- С помощью кнопок (47 Рис. A) установите скорость движения на значение «0».
- Нажмите кнопку (52 Рис. A), чтобы включить вращение щетки.
- Нажмите на сенсорные датчики (21 Рис. A) на ручке, фланец щетки начнет вращаться, зацепляя щетку.

12.3.e - Замена резиновых щеток стеклоочистителя (Рис. K)

Если вы заметили, что пол сушится с трудом или на полу остаются следы воды, необходимо проверить износ резиновых стеклоочистителей (28 Рис. C):

- Снимите стеклоочиститель (28 Рис. C), как указано в разделе «Очистка стеклоочистителя».
- С помощью язычков (69) отсоедините и снимите резиновые ленты (70) с фиксаторов (71), затем снимите внешнюю резину (66).
- С помощью язычков (72) отсоедините и снимите резиновые ленты (73) с фиксаторов (74), затем снимите внутреннюю резину (67).

- Замените или переверните резиновые прокладки (66) или (67), не переворачивая их.
- Соберите все в обратном порядке.

ПРИМЕЧАНИЕ:

Можно использовать два типа резиновых накладок:
Резиновые накладки для всех типов полов и полиуретановые накладки для полов в механических мастерских, загрязненных маслом.

12.3.f - Регулировка угла наклона стеклоочистителя (Рис. N)

ПРИМЕЧАНИЕ:

Операцию необходимо выполнять на предварительно увлажненном или влажном полу.

- Поверните ключ зажигания (20 рис. A) в положение «1».
- Опустите блок стеклоочистителя (11), нажав на педаль (3).
- Запустите аспиратор с помощью кнопки (50 Рис. A).
- Проехать несколько метров, затем выключить пылесос и остановить машину.
- Поверните ручку (77) для регулировки угла наклона резиновых щеток стеклоочистителя относительно пола: поворот по часовой стрелке увеличивает угол наклона, против часовой стрелки — уменьшает.
  A = слишком сильно прижато
  B = слишком приподнято
  C = правильное положение

ПРИМЕЧАНИЕ:

Правильный угол наклона достигается, когда при прохождении по всасываемой поверхности на пол не попадает жидкость, а резина имеет постоянный угол наклона по всей длине.

12.3.g - Замена предохранительных плавких предохранителей (Рис. O)

ОСТОРОЖНО:
Замените перегоревший предохранитель на предохранитель с таким же номиналом.

- Нажмите кнопку аварийной остановки (22).
- Отвинтить и извлечь аварийную кнопку (22) из крышки (80).
- Открутите винты (79) и осторожно снимите крышку (80), чтобы получить доступ к электронному блоку.

ОСТОРОЖНО:
Будьте осторожны с проводкой замка зажигания, установленного на крышке (80).

- Замените соответствующий предохранитель:

(81) - Предохранительный предохранитель, F1 3A

(82) - Предохранительный предохранитель водяного насоса, F2 3A

(83) - Предохранительный предохранитель всасывания, F3 20A

(78) - Главный предохранитель, F0 75A
- Осторожно поднимите резервуар для сбора воды (14a Рис. A), убедившись, что он пуст.
- Отсоедините разъем аккумуляторных батарей (37 Рис. G) от главного разъема машины (38 Рис. G).
- В зависимости от модели автомобиля замените главный предохранитель, расположенный в батарейном отсеке (78 рис. A) или в отсеке электроники (рис. 78 O).

- Установите крышку (80) на место с помощью винтов (79).
- Установите аварийную кнопку (22) обратно на крышку (80).
- Восстановите аварийную кнопку (22).

(78) - Главный предохранитель, F0 75A

- Осторожно поднимите резервуар для сбора воды (14a Рис. A), убедившись, что он пуст.
- Отсоедините разъем аккумуляторных батарей (37 Рис. G) от главного разъема машины (38 Рис. G).
- Замените главный предохранитель (78 Рис. A).

13.1 - НАСТРОЙКА ПАРАМЕТРОВ (Рис. A)

13.1.a - Параметры ОПЕРАТОРА

Оператор имеет возможность войти в меню для настройки следующих параметров:

- **Язык**
- **Тип батарей**
- **Дисплей - Контраст и яркость**
- **Дозатор химического моющего средства.**

- Для доступа к меню выполните следующие действия:
- Нажмите и удерживайте кнопки (48) “R” и (52) “”, затем поверните ключ зажигания (20) в положение «1», чтобы отобразить следующий экран:

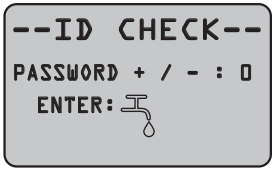

- Отпустите кнопки.
- Введите пароль, нажимая кнопки (47a) “+” (47b) “—”, пока на дисплее не отобразится цифра «10».
- Нажмите кнопку (51) “”, чтобы подтвердить пароль и войти в меню настройки параметров; отобразится следующий экран:

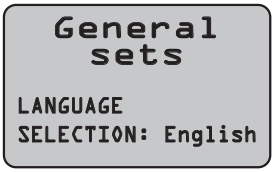

- Прокрутите меню настройки параметров с помощью кнопок (52) “” и (50) “”, чтобы увидеть следующие экраны:

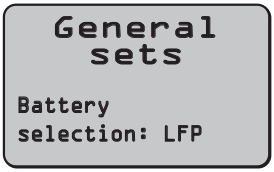

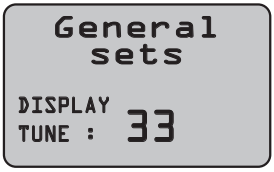

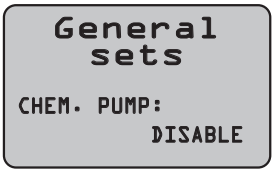

Настройка языка:

- Войдите в меню настройки параметров, пока не отобразится следующий экран:

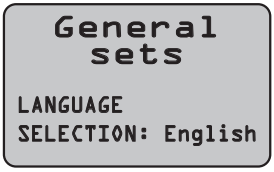

- Выберите язык с помощью кнопок (47a) “+” и (47b) “–”, затем нажмите кнопку (51) “”, чтобы подтвердить выбор.

Настройка типа батарей:

ОСТОРОЖНО:
Не изменяйте этот параметр. Используйте только конфигурацию «LFP», так как она специфична для установленной батареи.

- Войдите в меню настройки параметров, пока не отобразится следующий экран:

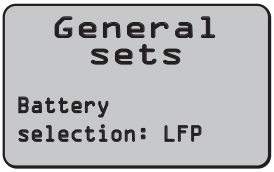

- Выберите тип батарей с помощью кнопок (47a) “+” и (47b) “–”, затем нажмите кнопку (51) “” для подтверждения выбора;
- **Wet24 = АККУМУЛЯТОРЫ С КИСЛОТОЙ**
- **Gel24 = гелевые батареи**
- **Agm24 = Аккумуляторы AGM**
- **LFP = Литиевая батарея SYCAIN**

Настройка дисплея - контраст и яркость:

- Войдите в меню настройки параметров, пока не увидите следующий экран:

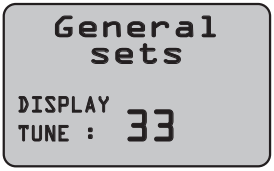

- Выберите тип контрастности дисплея, установив значение от «5» до «50» с помощью кнопок (47a) “+” и (47b) “–”, затем нажмите кнопку (51) “” для подтверждения выбора и перехода к настройке яркости.

- Выберите тип яркости дисплея, установив значение от «0» до «10» с помощью кнопок (47a) “+” и (47b) “–”, затем нажмите кнопку (51) “” для подтверждения выбора.

Настройка дозатора химического моющего средства:

ОСТОРОЖНО:
Не меняйте эту настройку!
Эта функция является стандартной для данного типа устройств.

- Войдите в меню настройки параметров, пока не отобразится следующий экран:

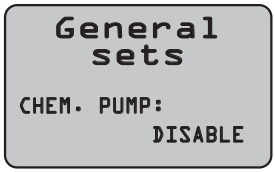

- Включите или отключите насос химического моющего средства, нажав кнопки (47a) “+” и (47b) “–”, и выбрав «Disable» для отключения или «Enabled» для включения, затем нажмите кнопку (51) “” для подтверждения выбора.

14.1 - СИГНАЛЫ ТРЕВОГИ ВО ВРЕМЯ РАБОТЫ (Рис. A)

При неисправности машины на дисплее (46) отображается тип аварийной сигнализации в соответствии с приведенным ниже списком.
Обратитесь к списку и выполните рекомендуемое решение для восстановления правильной работы машины.
Если рекомендуемые меры не приносят результата, обратитесь в службу технической поддержки.

СИГНАЛ	ЗНАЧЕНИЕ	РЕШЕНИЕ
AL_1: Function Brushes Ammeter	**Амперная защита щеток**	Проверьте способ использования функции щеток. Обнаружен высокий рабочий ток двигателя щеток.
AL_2: Function Vacuum Ammeter	**Амперная защита вентилятора**	Проверьте потребление двигателя пылесоса. Обнаружен высокий рабочий ток двигателя пылесоса.
AL_3: Function Powerstage Fail	**Поврежденный силовой блок**	Поврежденный усилитель щеток или вентилятор: заменить плату.
AL_4: Function Overcurrent	**Перегрузка по току на выходах щеток или вентилятора**	Обнаружено короткое замыкание на выходе двигателя щеток или аспиратора: проверьте соединения и состояние двигателей.
AL_5: Function Overtemperature	**Термозащита на щеточной/всасывающей стадии**	Перегрев силового каскада щеток и всасывающего устройства: проверьте потребляемую мощность.
AL_10: UnderVoltage	**Пониженное напряжение**	Используется только на батареях типа LFP, когда напряжение мгновенно падает до 21,6 В. Автоматическое отключение через 3 минуты. Решение: зарядить батарею.
AL_14: Traction Release Pedal	**Защита оператора от внезапного запуска машины**	Перезапустите машину, не нажимая на сенсорную панель.
AL_15: Traction Overtemperature	**Термозащита на тяговом агрегате**	Перегрев тягового двигателя: проверьте потребляемую мощность.
AL_16: Traction Powerstage Fail	**Поврежден этап тягового привода**	Поврежден этап тягового усиления: заменить плату.
AL_17: Traction Overcurrent	**Перегрузка по току на выходе тяги**	Обнаружено короткое замыкание на выходе тягового двигателя: проверьте соединения и состояние двигателя.
AL_18: Traction Tract. Ammeter	**Амперная защита тяги**	Проверьте режим использования функции тяги. Обнаружен высокий рабочий ток тягового двигателя.

СИГНАЛ	ЗНАЧЕНИЕ	РЕШЕНИЕ
AL_20: General EEprom Fail	**Ошибка чтения внутренней памяти**	Замените плату.
AL_21: General Key-off failure	**Неверная последовательность клавиш**	Обнаружено колебание сигнала клавиши: проверьте соединения между батареей, клавиатурой и функциональной платой.
AL_22: General Main rele fail	**Общее реле повреждено**	Генеральный реле на плате, по-видимому, поврежден: замените плату. Сигнал тревоги также срабатывает в случае повреждения силового предохранителя.
AL_23: General Overvoltage	**Перенапряжение**	Обнаружено перенапряжение на функциональной плате. Проверьте подключение аккумуляторов.
AL_24: Traction Batt connection	**Батареи не подключены к функциональной плате**	Проверьте режим использования функции тяги. Обнаружен высокий рабочий ток тягового двигателя.
AL_25: General Keyboard fail	**Отсутствие связи между панелью и функциями**	Проверьте соединения между клавиатурой и платой функций.

15.1 - ПОИСК НЕИСПРАВНОСТЕЙ

ПРОБЛЕМА	ПРИЧИНА	РЕШЕНИЕ
При повороте ключа зажигания (20) в положение «1» машина не включается.	Разряжены батареи.	Проверьте заряд батарей.
	Нажата аварийная кнопка.	Сбросьте аварийную кнопку.
	Неправильное подключение или отсутствие батарей.	Проверьте и исправьте подключение батарей.
	Перегорели предохранительные предохранители.	Проверьте и замените предохранитель 3 А или общий предохранитель 75А.
	Поврежден блок зажигания.	Замените. (*)
Щетка не вращается.	Кнопка щетки не нажата.	Нажмите кнопку.
	Повреждена функциональная плата.	Заменить. (*)
	Повреждена плата дисплея.	Заменить. (*)
	Поврежден двигатель щетки.	Заменить. (*)

ПРОБЛЕМА	ПРИЧИНА	РЕШЕНИЕ
Вентилятор не работает.	Кнопка пылесоса не нажата.	Нажмите кнопку.
	Бак для сбора воды переполнен.	Опорожнить, промыть и очистить резервуар и датчик уровня.
	Грязный поддон для мусора и фильтр вентилятора.	Очистите лоток и фильтр.
	Повреждена функциональная плата.	Заменить. (*)
	Повреждена плата дисплея.	Заменить. (*)
	Поврежден вентилятор.	Заменить. (*)
Химический очиститель не выходит.	Химический насос отключен.	Измените настройки в параметрах.
	Кнопка химического моющего средства не нажата.	Нажмите кнопку.
	Бак пуст.	Замените.
	Засоренная трубка.	Очистите трубки.
	Неисправный насос.	Заменить. (*)
	Повреждена функциональная плата.	Заменить. (*)
Машина не сушит хорошо, оставляя следы воды на полу.	Засоренный всасывающий шланг.	Проверьте и при необходимости очистите всасывающий шланг, соединяющий швабру с резервуаром для сбора воды.
	Швабра не отрегулирована правильно.	Отрегулировать угол наклона швабры.
	Грязная швабра.	Очистите швабру.
	Резервуар для сбора воды переполнен.	Опорожните резервуар.
	Грязный поддон для мусора и всасывающий фильтр.	Очистите лоток и фильтр.
	Изношенные резиновые насадки швабры.	Переверните или замените резиновые щетки.
	Поврежден всасывающий двигатель.	Замените. (*)

ПРОБЛЕМА	ПРИЧИНА	РЕШЕНИЕ
Вода не вытекает.	Кнопка подачи воды не нажата.	Нажмите кнопку.
	Резервуар пуст.	Заполните резервуар.
	Кран закрыт.	Откройте кран.
	Засоренный фильтр.	Очистите фильтр.
	Поврежден электроклапан или водяной насос.	Заменить. (*)
	Повреждена функциональная плата.	Заменить. (*)
Недостаточная очистка пола.	Неподходящие щетки или моющее средство.	Используйте щетки или моющие средства, подходящие для типа пола или загрязнения, которое необходимо очистить.
	Щетка изношена.	Замените щетку.

(*) Обратитесь в сервисную службу для замены.

16.1 - ГАРАНТИЯ

В течение гарантийного срока все неисправные или дефектные детали будут отремонтированы или заменены бесплатно.
Гарантия не распространяется на все детали, поврежденные в результате ненадлежащего обращения или неправильной эксплуатации машины.
Для активации гарантийной процедуры обратитесь к своему продавцу или в соответствующий сервисный центр с документом, подтверждающим покупку.

17.1 - УТИЛИЗАЦИЯ МАШИНЫ

ОПАСНО:

Аккумуляторные батареи и электрические детали считаются специальными отходами и поэтому должны утилизироваться в специальных пунктах сбора в соответствии с действующими в стране использования нормам.

18.1 - ЭЛЕКТРИЧЕСКАЯ СХЕМА

Условные обозначения:

BAT	Аккумуляторы
DISP	Индикатор заряда батареи Sycain
EB1	Функциональная карта
EB2	Дисплей и панель управления
EV	Соленоидный клапан
F0	Главный предохранитель (70 A)
F1	Предохранитель замка зажигания (3A)
F2	Предохранитель водяного насоса (5A)
F3	Предохранитель всасывающего двигателя (20A)
KEY	Ключ зажигания
L1	Рабочий свет
MA	Всасывающий двигатель
MS	Щеточный двигатель
MT	Тяговый двигатель
PA	Водяной насос
PC	Насос для химического моющего средства
PE	Аварийная кнопка
SB	Разъем SB
S1	Датчик уровня воды для восстановления
S2	Сенсорные датчики присутствия оператора

Коды цветов:

BK	Черный
BU	Голубой
BN	Коричневый
GN	Зеленый
GY	Серый
OG	Оранжевый
PK	Розовый
RD	Красный
VT	Фиолетовый
WT	Белый
YE	Желтый

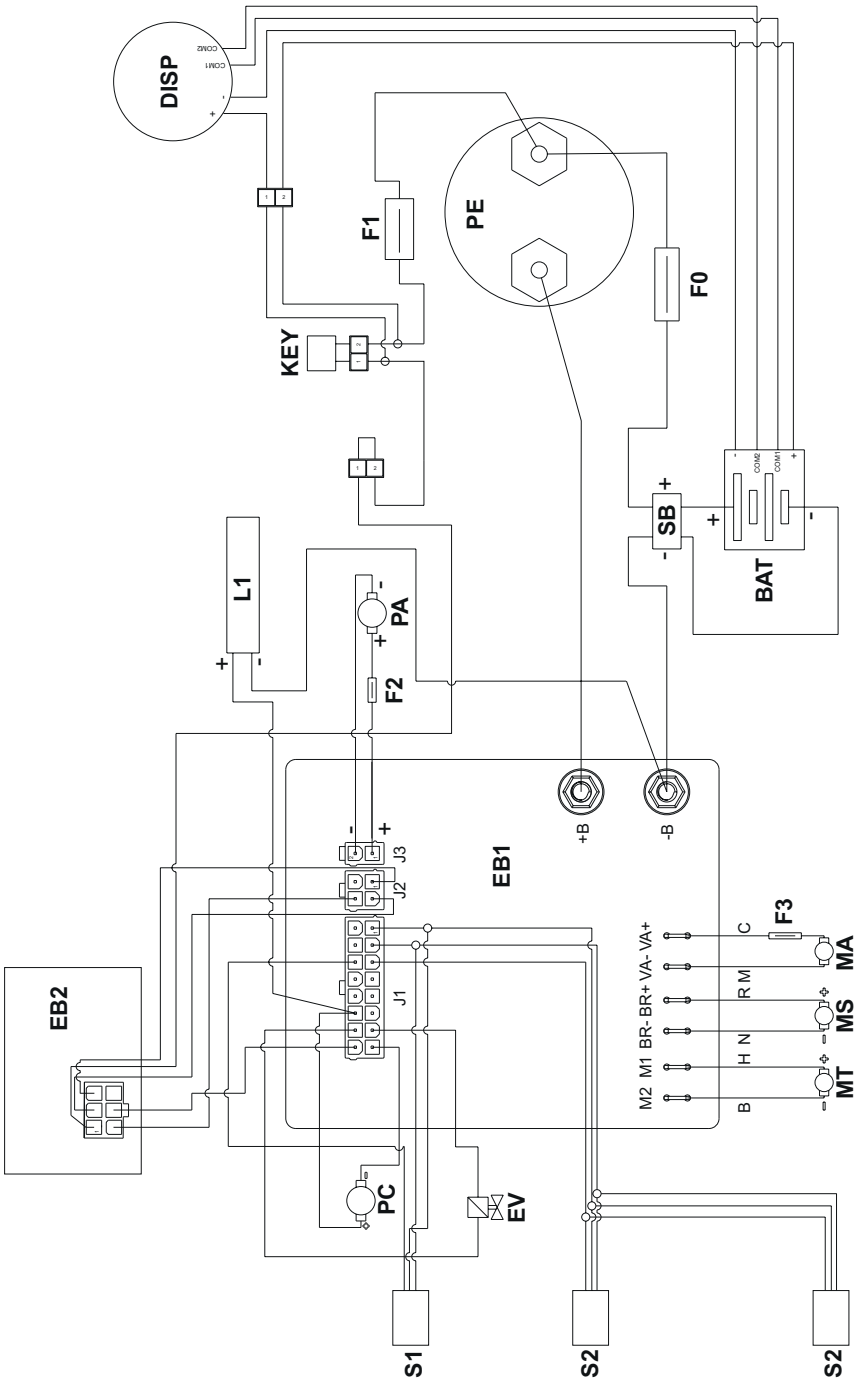
DISP
COM2
COM1
+
F1
PE
F0
KEY
SB
BAT
L1
PA
F2
EB1
+B
-B
J3
J2
J1
F3
EB2
M2 M1 BR- BR+ VA- VA+
C
R M
H N
B
MA
MS
MT
PC
EV
S1
S2
S2

Drogi Kliencie,
dziękujemy za wybranie naszego produktu do czyszczenia.

Zmywarko-suszarka do podłóg zakupiona przez Państwa została zaprojektowana, by zadowolić wymagania klientów związane z prostotą użytkowania i niezawodnością wraz z upływem czasu.

Jesteśmy świadomi tego, że aby dobry produkt pozostał taki wraz z upływem czasu, konieczne są ciągłe aktualizacje, mające na celu spełnienie oczekiwań osób, które używają go na co dzień. W związku z tym, życzylibyśmy sobie, by byli Państwo nie tylko zadowoleni, ale również by stali się Państwo naszym partnerem, nie wahając się przekazać opinii i pomysłów, wynikających z codziennych doświadczeń.

SPIS TREŚCI

SPIS TREŚCI **2**
PARAMETRY TECHNICZNE **3**
1.1 - WSTĘP **4**
2.1 - ZNAJOMOŚĆ MASZYNY (Rys. A) **4**
3.1 - ROZPAKOWANIE (Rys. B) **5**
3.1.a - Wyposażenie maszyny (Rys. B) 5
4.1 - MONTOWANIE ELEMENTÓW **5**
4.1.a - Montaż zgarniaka (Rys. C) 5
4.1.b - Montaż szczotki (Rys. B) 5
4.1.c - Instalacja baterii (Rys. A) 5
5.1 - ŁADOWANIE AKUMULATORÓW (Rys. G) **5**
6.1 - PANEL STEROWANIA I OPAŁANIA (Rys. A) **7**
6.2 - PRZYKŁADOWY CYKL PRACY (Rys. A) **9**
7.1 - WYŚWIETLACZ (Rys. A) **10**
8.1 - AWARIA (Rys. A) **11**
9.1 - NAPEŁNIANIE ZBIORNIKA (Rys. D) **11**
9.2 - KANISTRA Z ŚRODKIEM CHEMICZNYM (Rys. E) **11**
10.1 - DZIAŁANIE (Rys. A) **12**
10.1.a - Kontrole przed użyciem 12
10.1.b - Przygotowanie maszyny i wybór cyklu 12
10.1.c - Obsługa urządzenia 13
10.1.d - Zakończenie użytkowania i wyłączenie 13
10.1.e - Alarm maksymalnego poziomu wody w zbiorniku 14
11.1 - SPUSZCZANIE WODY Z POWROTU (Rys. H) **14**
12.1 - KONSERWACJA I CZYSZCZENIE **14**
12.2 - CZYNNOŚCI WYKONYWANE CODZIENNIE **15**
12.2.a - Opróżnienie i czyszczenie zbiornika czystej wody (Rys. I) 15
12.2.b - Czyszczenie zbiornika wody odzyskanej (Rys. J) 15
12.2.c - Czyszczenie zgarniacza (Rys. K) 15
12.3 - CZYNNOŚCI WYKONYWANE W MIARĘ POTRZEBY **16**
12.3.a - Regulacja kierunku jazdy (tylko wersja 50 D 55) (Rys. A) 16
12.3.b - Czyszczenie filtra wody (Rys. L) 16
12.3.c - Zdejmowana osłona przeciwbryzgowa (Rys. F) 16
12.3.d - Wymiana szczotki (Rys. M) 16
12.3.e - Wymiana gumek zgarniaka (Rys. K) 16
12.3.f - Regulacja kąta natarcia Zgarniaka (Rys. N) 17
12.3.g - Wymiana bezpieczników (Rys. O) 17
13.1 - USTAWIENIE PARAMETRÓW (Rys. A) **18**
13.1.a - Parametry OPERATORA 18
14.1 - ALARMY PODCZAS PRACY (Rys. A) **20**
15.1 - POSZUKIWANIE USTEREK **21**
16.1 - GWARANCJA **23**
17.1 - DEMONTAŻ URZĄDZENIA **23**
18.1 - SCHEMAT ELEKTRYCZNY **24**

PARAMETRY TECHNICZNE

	REXA 50 D 55 Li WSD 50 D 55 Li	REXA 50 D 60 Li WSD 50 D 60 Li
Typ prowadzenia	Szorowarki prowadzone	
Charakterystyka		
Działanie i zasilanie	Akumulator - 24 V	
Rodzaj akumulatora	N° 2 - 12V 105Ah (Li)	
Ładowarka baterii	15 A	
Moc zainstalowana	1108 W	1058 W
Czas działania - 100Ah (Li)	3 godziny 15 minut	3 godziny
Przesuw	Trakcyjny	
Szerokość toru mycia	530 mm	600 mm
Szerokość zasysania	750 mm	
Teoretyczna wydajność godzinowa	2650 m^2/h	3050 m^2/h
Rzeczywista wydajność godzinowa	1690 m^2/h	1830 m^2/h
Wibracje systemu ręka - ramię (ISO 5349-1)	< 2,5 m/s^2	
Ciśnienie akustyczne (ISO 11203) (LpA)	< 70 dB(A)	
Ciśnienie akustyczne tryb cichy (LpA)	-	
Klasa zabezpieczeń IP	IPX3	
Szczotka		
Średnica / pad / liczba	530 mm / 21” / 1	310 mm / 12” / 2
Moc silnika / liczba	500 W / 1	450 W / 1
Prędkość szczotka	165 giri/min.	200 giri/min.
Specyficzne ciśnienie	13 g/cm^2	20 g/cm^2
Specyficzne ciśnienie (dodatkowe ciśnienie)	20 g/cm^2	30 g/cm^2
Napęd		
Maksymalne nachylenie podczas czyszczenia	2 %	
Maksymalne nachylenie, które może pokonać bez obciążenia (*)	12 %	
Moc silnika	180 W	
Prędkość maksymalna przesuw podczas pracy	5 km/h	
Ssanie		
Moc silnika	380 W	
Podciśnienie (słup wody)	105 mbar / 1050 mmH_2O	
Wydatek powietrza	45 l/sec	
Zbiornik		
Recykling	Nie	
Pojemność zbiornika na wodę	50 l	
Pojemność zbiornika na odpady	50 l	

	REXA 50 D 55 Li WSD 50 D 55 Li	REXA 50 D 60 Li WSD 50 D 60 Li
Wymiary		
Wymiary maszyny (długość x szerokość x wysokość)	1339 x 563 x 1069 mm	1236 x 672 x 1069 mm
Szerokość maszyny - ściągaczka	801 mm	
Rozmiar komory akumulatora (długość x szerokość x wysokość)	345 x 345 x 295 mm	
Ciężar		
Ciężar bez obciążenia	85,5 kg	86 kg
Ciężar z baterią 100Ah (Li)	120,5 kg	121 kg
Ciężar podczas eksploatacji (GVW)	212 kg	213 kg

(*) Maszyna została przetestowana w następujących warunkach:
- Bateria standardowa
- Puste zbiorniki
- Rampa z surowego betonu
- Długość rampy 15 m

1.1 - WSTĘP

PAMIĘTAJ:

Numery i odniesienia do rysunków podane w nawiasach odnoszą się do elementów wskazanych w załączonej ulotce informacyjnej.

NIEBEZPIECZEŃSTWO:

Przed użyciem urządzenia należy uważnie przeczytać broszurę „OSTRZEŻENIA DOTYCZĄCE BEZPIECZEŃSTWA PODCZAS EKSPLOATACJI ZMYWARKO - SUSZARKI DO PODŁÓG” dołączoną do niniejszego dokumentu.

2.1 - ZNAJOMOŚĆ MASZYNY (Rys. A)

(1) Uchwyt prowadzący.
(2) Panel sterowania.
(3) Pedał podnoszenia/opuszczania Zgarniaka.
(4) Kranik doprowadzający wodę.
(5) Zbiornik czystej wody.
(6) Pokrywa zbiornika wody odzyskanej.
(7) Korek z rurką do napełniania wodą.
(8) Koła napędowe.
(9) Zdejmowana osłona przeciwbryzgowa.
(10) Głowica szczotki.
(11) Zespół wycieraczek.
(12) Rura odprowadzająca wodę z recyrkulacji.
(13) Rura ssąca zgarniaka.
(14) Zbiornik wody odzyskanej.
(14a) Podniesiony zbiornik wody odzyskanej podniesiony.
(15) Rura poziomu czystej wody.
(16) Wskaźnik naładowania baterii litowej.
(17) Filtr wody.
(18) Obrotowe tylne koła.

(19) Pedał podnoszenia/opuszczania głowicy szczotki.
(19a) Podniesiona głowica szczotki
(19b) Głowica szczotki opuszczona
(19c) Głowica szczotki opuszczona z dodatkowym dociskiem
(20) Kluczyk zapłonowy.
(21) Czujniki dotykowe obecności operatora.
(22) Przycisk AWARYJNY do natychmiastowego zatrzymania wszystkich funkcji.
(23) Przednia dioda LED (zawsze włączona, gdy maszyna jest uruchomiona).

3.1 - ROZPAKOWANIE (Rys. B)

Po usunięciu opakowania zgodnie z instrukcją umieszczoną na opakowaniu, sprawdzić integralność maszyny i wszystkich dostarczonych elementów.
W przypadku stwierdzenia widocznych uszkodzeń należy skontaktować się z lokalnym dealerem i przewoźnikiem w ciągu 3 dni od otrzymania urządzenia.
- Przeciąć taśmę (24).
- Zdjąć drewnianą blokadę (25) przed kołami napędowymi.
- Podnieść głowicę szczotki (10 Rys. A), naciskając pedał (19 Rys. A) (patrz odpowiedni akapit).
- Podnieść wspornik zgarniacza za pomocą pedału (3 Rys. A).
- Umieścić dostarczoną prowadnicę (26) i zdjąć maszynę z palety.

3.1.a - Wyposażenie maszyny (Rys. B)

W zestawie znajdują się następujące akcesoria:
(20) Kluczyk zapłonowy.
(27) Szczotka (1 x 50 D 55 - 2 x 50 D 60).
(28) Zgarniak.
(29) Instrukcja obsługi i konserwacji urządzenia.
(30) Instrukcja obsługi ładowarki.

4.1 - MONTOWANIE ELEMENTÓW

4.1.a - Montaż zgarniaka (Rys. C)

- Poluzować dwie pokrętła (32) znajdujące się na zgarniaku (28).
- Zamontować zgarniak (28) na wsporniku (33), dokręcając dwie pokrętła (32).

4.1.b - Montaż szczotki (Rys. B)

- Lekko unieść osłonę przeciwbryzgową (9) i zdjąć osłonę z polistyrenu (34).
- Zamontować szczotkę (27 Rys. M) zgodnie z opisem w paragrafie „wymiana szczotki”.

4.1.c - Instalacja baterii (Rys. A)

OSTROŻNIE:
Wymiana, instalacja i podłączenie baterii litowej powinny być wykonywane wyłącznie przez wykwalifikowany personel.

5.1 - ŁADOWANIE AKUMULATORÓW (Rys. G)

Stan naładowania akumulatora można sprawdzić na wskaźniku akumulatora (16).
Akumulator należy ładować po zakończeniu każdej pracy lub przynajmniej wtedy, gdy na wyświetlaczu (46) zacznie migać ikona akumulatora “+ −”, co odpowiada około 20% pozostałego naładowania na wskaźniku akumulatora.

PAMIĘTAJ:
Akumulator litowy można ładować również częściowo.

NIEBEZPIECZEŃSTWO:
Nie należy pozostawiać akumulatora litowego na niskim poziomie naładowania.

POZOSTAWIENIE URZĄDZENIA Z NISKIM POZIOMEM NAŁADOWANIA MOŻE DOPROWADZIĆ DO NIEODWRACALNEGO ZABLOKOWANIA AKUMULATORA, CO SPOWODUJE, ŻE NIE BĘDZIE ON MOŻLIWY DO UŻYCIA.

Za każdym razem, gdy poziom naładowania baterii spadnie poniżej 20% pozostałego naładowania, widocznego na wskaźniku baterii (16), należy ją natychmiast naładować po zakończeniu pracy.

Gdy poziom naładowania wynosi około 10%, funkcje czyszczące zostają wyłączone, a aktywna pozostaje tylko trakcja. W takim przypadku należy udać się do miejsca ładowania i natychmiast naładować akumulator.

Ładowanie akumulatora należy przeprowadzać w dobrze wentylowanych pomieszczeniach, zgodnych z obowiązującymi przepisami w kraju użytkowania.
Informacje dotyczące bezpieczeństwa znajdują się w rozdziale 1 niniejszej instrukcji.

OSTROŻNIE:
Informacje i ostrzeżenia dotyczące baterii litowej i ładowarki pokładowej znajdują się w instrukcji obsługi ładowarki dołączonej do niniejszego dokumentu.

- Przenieść maszynę w pobliże stacji ładowania akumulatora.
- Obrócić kluczyk zapłonu (20) do pozycji „0”, aby wyłączyć maszynę.
- Podnieść zbiornik wody z recyklingu (14), upewniając się, że jest pusty.
- W komorze akumulatora odłączyć złącze akumulatora (37) od głównego złącza maszyny (38).
- Wyciągnąć wtyczkę (31) ładowarki (36) i podłączyć ją do gniazdka elektrycznego (41) (napięcie i częstotliwość sieci muszą być zgodne z odpowiednimi wartościami ładowarki, podanymi na tabliczce znamionowej maszyny).

PAMIĘTAJ:
Podczas cyklu ładowania, po obróceniu kluczyka zapłonowego (20) do pozycji „1”, można sprawdzić procent naładowania na wskaźniku akumulatora (16).

- Gdy procent naładowania osiągnie 100%, cykl ładowania akumulatora jest zakończony.
- Upewnić się, że urządzenie jest wyłączone, obracając kluczyk (20) do pozycji „0”.
- Odłączyć wtyczkę (31) ładowarki (36) od gniazdka elektrycznego (41).
- Odłączyć złącze akumulatora (37) od złącza ładowarki (39).
- Podłącz ponownie złącze akumulatora (37) do głównego złącza maszyny (38).
- Ostrożnie opuść zbiornik na wodę (14).

OSTROŻNIE:
W przypadku długotrwałego nieużywania maszyny należy utrzymywać poziom naładowania akumulatora powyżej 50%. Co najmniej raz na 6 miesięcy należy poddać akumulator cyklicznemu ładowaniu.

6.1 - PANEL STEROWANIA I

OPAŁANIA (Rys. A)

OSTROŻNIE:

Przed użyciem urządzenia należy ustawić cykl pracy zgodnie z odpowiednim paragrafem.

(16) Wskaźnik akumulatora

- Podaje następujące informacje o akumulatorze litowym:
  - Procent pozostałego naładowania.
  - Stan użytkowania - „STANDBY”, „CHARGE”, „DISCHARGE”.
  - Dostępny czas pracy „TIME LEFT”, szacowany w momencie odczytu przy włączonych różnych funkcjach.

(20) Klucz zapłonowy

- Naciśnięcie i obrócenie w prawo do pozycji „1” włącza napięcie w obwodach, umożliwiając pracę urządzenia.
- Naciśnięcie i obrócenie w lewo do pozycji „0” powoduje odcięcie zasilania obwodów i kluczyk znajduje się w pozycji wyjmowania.

(21) Czujniki dotykowe obecności operatora

- Po uruchomieniu maszyny na wyświetlaczu (46) pojawiają się dwie migające ikony “”.
- Aby odblokować maszynę, należy nacisnąć jednocześnie dwa czujniki dotykowe (21).
- Po odblokowaniu, naciskając przyciski dotykowe, przy wciśniętym przycisku (52) “” i przycisku (51) “”, uruchamia się obrót szczotki i podawanie wody.
- Naciśnij przycisk (47a) “”, aby regulować prędkość przesuwu urządzenia.

PAMIĘTAJ:

Po odblokowaniu urządzenie działa również po naciśnięciu tylko jednego z dwóch czujników dotykowych.
Po 5 sekundach bezczynności czujników dotykowych ponownie pojawiają się dwie migające ikony “”, należy więc powtórzyć procedurę odblokowania.

(46) Wyświetlacz

- Włącza się po podłączeniu napięcia do obwodów za pomocą kluczyka zapłonu (20) w pozycji „1”.
- Na wyświetlaczu pojawia się stan urządzenia, godziny pracy i komunikaty alarmowe.

(47) Przyciski regulacji prędkości

- Przyciski regulacji prędkości
- Przycisk (47a) “”: naciśnięcie zwiększa prędkość jazdy.
- Przycisk (47b) “”: naciśnięcie zmniejsza prędkość jazdy.
- Na wyświetlaczu (46) wyświetlana jest ustawiona prędkość.

(48) Przycisk biegu wstecznego

PAMIĘTAJ:

Przed cofaniem należy podnieść zespół zgarniaka (11) za pomocą pedału (3).

- Sprawdź na wyświetlaczu (46), czy ustawiona jest co najmniej minimalna prędkość jazdy.
- Naciśnięcie i przytrzymanie przycisku podczas uruchamiania czujników dotykowych (21) spowoduje cofnięcie maszyny w kierunku operatora. Na wyświetlaczu (46) pojawi się ikona “R”.

(49) Przycisk dozowania środka chemicznego

- Naciśnięcie przycisku (49) “” powoduje wyświetlenie ikony “” na wyświetlaczu (46) i uruchomienie pompy dozującej środek chemiczny.
- Wielokrotne naciśnięcie przycisku (49) “” powoduje zwiększenie ilości dozowanego środka chemicznego, a po osiągnięciu maksymalnej ilości wyświetlanej na wyświetlaczu (46) za pomocą ikony “” ponowne naciśnięcie przycisku (49) “” powoduje wyłączenie funkcji.

PAMIĘTAJ:

W przypadku opróżnienia instalacji dozowania detergentu chemicznego, po wymianie zbiornika należy przytrzymać przycisk (49) “” przez co najmniej 5 sekund, aby uruchomić procedurę odpowietrzania trwającą około 40 sekund; funkcja ta aktywuje się tylko przy wyłączonej maszynie, kluczykiem zapłonowym (20) w pozycji „1” i prędkości posuwu (47) w pozycji „0”.

(50) Przycisk odkurzacza / tryb cichy

- Naciśnięcie przycisku (50) “” włącza tryb pełnej mocy, a na wyświetlaczu (46) pojawia się ikona “”.
- Ponowne naciśnięcie przycisku (50) “” włącza ssanie w trybie cichym, a na wyświetlaczu (46) pojawia się ikona “”.
- Aby włączyć turbinę, należy trzymać ręce przynajmniej na jednym z czujników dotykowych (21).
- Aby wyłączyć ssanie, należy ponownie nacisnąć przycisk (50) “”. Turbina będzie nadal pracować przez kilka sekund, aby odessać płyn znajdujący się na podłodze, po czym wyłączy się automatycznie, a ikona zniknie z wyświetlacza (46).

(51) Przycisk podawania wody

- Przycisk działa po ustawieniu kluczyka zapłonu (20) w pozycji „1” i naciśnięciu przycisku (52) “”.
- Naciśnij przycisk (51) “”, na wyświetlaczu (46) pojawi się ikona “”, a elektrozawór wody zostanie przygotowany do otwarcia. Jego działanie jest sterowane przez czujniki dotykowe (21).
- Wielokrotne naciśnięcie przycisku (51) “” powoduje zwiększenie ilości wody; po osiągnięciu maksymalnej ilości wyświetlanej na wyświetlaczu (46) za pomocą ikony ”” ponowne naciśnięcie przycisku (51) “” wyłącza funkcję.

(52) Przycisk włączania obrotu szczotki

- Przycisk działa po ustawieniu kluczyka zapłonu (20) w pozycji „1”.
- Naciśnij przycisk (52) “”, aby włączyć obrót szczotki; na wyświetlaczu (46) pojawi się ikona “”. Działanie szczotki jest sterowane przez czujniki dotykowe (21).
- Aby wyłączyć obrót szczotki, należy nacisnąć przycisk (52) “”.

(53) Przycisk ECO

- Podczas pracy, po naciśnięciu przycisku (53) “” na wyświetlaczu (46) pojawi się ikona „”, a parametry wody, detergentu chemicznego i ssania przyjmą następujące wartości:
  - Przepływ wody = 1^ kreska.
  - Środek chemiczny = 1^ kreska (0,2%).
  - Odkurzanie = ciche.
- Ponowne naciśnięcie przycisku (53) “” powoduje przywrócenie powyższych parametrów do ustawień początkowych.

(54) Przycisk zwalniający szczotkę

- Naciśnięcie przycisku (54) “” uruchamia procedurę odłączania szczotki. Na wyświetlaczu (46) migająca ikona “” wskazuje uruchomienie procedury.

6.2 - PRZYKŁADOWY CYKL PRACY (Rys. A)

Ustawienie cyklu mycia za pomocą szczotki i suszenia.

- Obróć kluczyk zapłonu (20) do pozycji „1”, aby włączyć maszynę

OSTROŻNIE:
Podczas włączania należy uważać, aby nie trzymać rąk na czujnikach dotykowych (21); maszyna włącza alarm, a na wyświetlaczu (46) pojawia się migająca ikona “”.
Zwolnić czujniki dotykowe (21), aby umożliwić prawidłowe uruchomienie urządzenia.
Jeśli ikona nadal miga, uruchomić urządzenie ponownie za pomocą kluczyka zapłonowego (20).

- Nacisnąć pedał (3), aby opuścić zespół wycieraczek (11).
- Nacisnąć pedał (19), zwalniając go z blokady, głowica szczotki (10) opuści się.
- Nacisnąć przycisk (51) “”, aby włączyć dopływ wody.
- Nacisnąć przycisk (52) “”, aby włączyć obrót szczotki lub szczotek.
- Naciśnij przycisk (50) “”, aby uruchomić odkurzacz.

PAMIĘTAJ:
W szczególnych warunkach można włączyć funkcję cichej pracy, postępując zgodnie z powyższymi instrukcjami.

- Wybrać żądaną prędkość, naciskając przyciski (47a) “+” lub (47b) “–”.

PAMIĘTAJ:
Prędkość można zmieniać nawet podczas cyklu pracy, gdy urządzenie jest w ruchu, za pomocą odpowiednich przycisków.

- Po dotknięciu czujników dotykowych (21) urządzenie uruchamia ustawiony program i rozpoczyna cykl pracy.

PAMIĘTAJ:
Program pracy można zmieniać w zależności od potrzeb.
Aby zmienić cykl roboczy, należy zatrzymać maszynę, ustawić nowy cykl i uruchomić go, trzymając dłonie na czujnikach dotykowych (21).

- Po zakończeniu pracy ustawić wycieraczkę, szczotkę i klucz w pozycji wyjściowej.

7.1 - WYŚWIETLACZ (Rys. A)

Po włączeniu urządzenia na wyświetlaczu (46) pojawiają się następujące ikony:

PAMIĘTAJ:

Ikona akumulatora pojawia się tylko wtedy, gdy poziom naładowania wynosi ≤ 20%.

Czujnik dotykowy

Wyświetla się na wyświetlaczu za każdym razem, gdy dłonie znajdują się na jednym z czujników dotykowych (21).

NOTA:

Po uruchomieniu urządzenia lub po 5 sekundach bezczynności czujników dotykowych na wyświetlaczu pojawiają się dwie migające ikony "". Odblokować urządzenie zgodnie z opisem w punkcie „(21) Czujniki dotykowe obecności operatora".

Prędkość przesuwu urządzenia

Prędkość jazdy maszyny można zmieniać w zakresie od „0" do prędkości maksymalnej w 5 krokach za pomocą przycisków (47a) "+" w celu zwiększenia prędkości i (47b) "−" w celu zmniejszenia prędkości

0 km/h	1	2	3	4	5

Bieg wstecz

Wyświetla się na wyświetlaczu po naciśnięciu przycisku (48) "R" w celu włączenia biegu wstecznego; po zwolnieniu przycisku ikona "R" znika.

Dozownik środka chemicznego

Wyświetla się na wyświetlaczu po naciśnięciu przycisku (49) "", wskazując ilość dozowanego środka chemicznego.

0,2%	0,5%	1%	2%	3%

Działanie wentylatora

Po naciśnięciu przycisku (50) "" na wyświetlaczu pojawia się symbol , wskazujący, że odkurzacz działa.

Dwukrotne naciśnięcie przycisku (50) "" powoduje zatrzymanie odkurzania, ikona miga przez kilka sekund i znika, gdy odkurzacz się zatrzyma.

Cicha praca

Przy działającym aspiratorze.
Wyświetla się na wyświetlaczu po naciśnięciu przycisku (50) "", wskazując, że wentylator pracuje z obniżoną prędkością obrotową.

Ponowne naciśnięcie przycisku (50) "" powoduje zatrzymanie ssania, ikona miga przez kilka sekund i znika, gdy odkurzacz się zatrzymuje.

Przygotowanie do podania wody

Wyświetla śnięciu przycisku (51) "" na wyświetlaczu pojawia się symbol , wskazujący, że zawór elektromagnetyczny doprowadzający wodę jest włączony; wielokrotne naciśnięcie przycisku (51) "" powoduje zwiększenie ilości wody.

0,25 l/m	0,50	1,00	2,00	3,50

Po osiągnięciu maksymalnej ilości, ponowne naciśnięcie przycisku (51) "" powoduje wyłączenie funkcji.

Obrót szczotki

Wyświetla się na wyświetlaczu po naciśnięciu przycisku (52) "", wskazując, że obrót szczotki jest włączony; ponowne naciśnięcie

przycisku (52) “” wyłącza działanie silnika obrotu szczotki, a ikona “” znika.

Tryb ECO

Wyświetla się na wyświetlaczu po naciśnięciu przycisku (53) “”.

Maksymalny poziom płynu w zbiorniku wody z odzysku

Wyświetla się, gdy poziom cieczy w zbiorniku wody z recyrkulacji osiągnął maksymalny poziom.

8.1 - AWARIA (Rys. A)

Przycisk awaryjny (22) znajduje się w miejscu łatwo dostępnym dla operatora. Należy go nacisnąć zdecydowanie w razie natychmiastowej potrzeby, aby zatrzymać wszystkie funkcje urządzenia.
Aby ponownie uruchomić maszynę, należy pociągnąć przycisk awaryjny do momentu jego zatrzymania i przywrócenia.

OSTROŻNIE:
Przycisk awaryjny (22) należy nacisnąć przy włączonej maszynie tylko w razie rzeczywistej potrzeby. Nie należy używać tej procedury do wyłączania maszyny, ponieważ może to spowodować poważne uszkodzenia.

9.1 - NAPEŁNIANIE ZBIORNIKA (Rys. D)

OSTROŻNIE:
Wlać do zbiornika czystą wodę z sieci o temperaturze nieprzekraczającej 50°C.

- Przed napełnieniem zbiornika sprawdzić pojemnik na detergent chemiczny zgodnie z instrukcją w odpowiednim paragrafie.
- Za pomocą wyjmowanej rurki (55) wlać wodę do zbiornika (5) aż do jego napełnienia.
- Nie napełniać zbiornika całkowicie, kierując się poziomem rurki (15).
- Lub otworzyć korek (7) i użyć zaworu aquastop (56, jeśli jest obecny).

OSTROŻNIE:
Zawsze sprawdzać wzrokowo poziom napełnienia, aby nie zamoczyć podłogi.

- Po napełnieniu zbiornika zamknąć korek (7) lub umieścić wyjmowaną rurkę (55) z powrotem na swoim miejscu.

9.2 - KANISTRA Z ŚRODKIEM CHEMICZNYM (Rys. E)

- Ostrożnie podnieść zbiornik na wodę z recyklingu (14a Rys. A), upewniając się, że jest pusty.
- Sprawdź, czy w zbiorniku (57) znajduje się ilość produktu niezbędna do pracy w ciągu dnia.

W przypadku wymiany zbiornika należy postępować w następujący sposób:
- Zdjąć korek (58), wyjąć zbiornik (57) i włożyć nowy zbiornik o pojemności 5 litrów, a następnie założyć korek (58) wraz z rurką ssącą.

NIEBEZPIECZEŃSTWO:
W przypadku kontaktu detergentu z oczami lub skórą lub w przypadku połknięcia należy zapoznać się z kartą charakterystyki i instrukcją użytkowania producenta detergentu.

PAMIĘTAJ:
Należy stosować standardowe kanistry o pojemności 5 litrów, dostępne w handlu.

- Ostrożnie opuścić zbiornik na odzyskaną wodę (14 Rys. A).
- Przeprowadzić odpowietrzanie (patrz procedura w punkcie „Przycisk dozowania środka chemicznego”).

10.1 - DZIAŁANIE (Rys. A)

10.1.a - Kontrole przed użyciem

- Sprawdzić, czy wąż spustowy wody z recyrkulacji (12) jest prawidłowo podłączony i zakorkowany.
- Sprawdzić, czy złącze rury ssącej (13) umieszczone na zespole zgarniacza (11) nie jest zatkane.
- Sprawdzić, czy zawór dopływu wody (4) jest otwarty.
- Sprawdzić, czy w zbiorniku środka chemicznego (57 Rys. E) znajduje się wystarczająca ilość produktu na dzienne zapotrzebowanie.
- Przesuń kluczyk zapłonu (20) do pozycji „1” i sprawdź stan akumulatorów na wskaźniku naładowania (16).

10.1.b - Przygotowanie maszyny i wybór cyklu

- Nacisnąć pedał (3), aby opuścić zespół zgarniaka (11).
- Nacisnąć pedał (19), zwalniając go z blokady, głowica szczotki (10) opuści się.

PAMIĘTAJ:
Głowica szczotkowa ma 2 tryby pracy:
Normalny nacisk
Po zwolnieniu pedału z pozycji podniesionej (19a) automatycznie ustawia się w pozycji (19b).
Dodatkowy nacisk
Z pozycji (19b) należy podnieść pedał i zatrzasnąć go w odpowiednim zaczepie w pozycji (19c); na szczotkę zostanie wywierany dodatkowy nacisk o wartości 10 kg.

- Maszyna może wykonywać 4 rodzaje pracy:

Cykl mycia, szczotkowania, suszenia:

- Nacisnąć przycisk (50) “”, aby uruchomić odkurzacz, przycisk (52) “”, aby włączyć obrót szczotki, oraz przycisk (51) “”, aby włączyć dopływ wody.
- Naciśnij przycisk (49) „”, aby włączyć środek chemiczny.
- Połóż dłonie na czujnikach dotykowych (21), aby uruchomić obrót szczotki, podawanie wody, a także napęd.

PAMIĘTAJ:
W przypadku podłóg, które nie są szczególnie zabrudzone, włączyć funkcję „ECO”, naciskając przycisk (53) “”, aby powrócić do parametrów początkowych, ponownie nacisnąć przycisk (53) “”.

Cykl tylko suszenia:

- Aby uruchomić sam cykl suszenia, należy nacisnąć przycisk (50) “”, co spowoduje uruchomienie odkurzacza.
- Połóż dłonie na czujnikach dotykowych (21), aby uruchomić trakcję i suszenie.

Cykl tylko szczotkowania:

- Aby uruchomić tylko cykl szczotkowania, należy nacisnąć przycisk (52) “ ”, aby włączyć obrót szczotki.
- Połóż dłonie na czujnikach dotykowych (21), aby uruchomić obrót szczotki, a także trakcję.

Cykl mycia, szczotkowania:

- Naciśnij przycisk (52) “ ”, aby włączyć obrót szczotki; naciśnij przycisk (51) “ ”, aby włączyć dopływ wody.
- Naciśnij przycisk (49) “ ”, aby włączyć środek chemiczny.
- Połóż dłonie na czujnikach dotykowych (21), aby uruchomić obrót szczotki, podawanie wody, a także trakcję.

10.1.c - Obsługa urządzenia

- Po włączeniu maszyny i wybraniu rodzaju cyklu pracy rozpocznij czyszczenie za pomocą uchwytu (1) i dłoni na czujnikach dotykowych (21), aby uruchomić napęd i czyszczenie.

PAMIĘTAJ:

Należy zachować ostrożność w przypadku szczególnie delikatnych podłóg; nie należy używać maszyny w stanie spoczynku z włączonym obrotem szczotki.
W przypadku szczególnie zabrudzonych plam można ustawić prędkość jazdy na „0”, aby szczotka pracowała zawsze w tej samej pozycji bez uruchamiania silnika napędu.

PAMIĘTAJ:

Prawidłowe czyszczenie i osuszanie podłogi odbywa się poprzez przesuwanie maszyny do przodu, cofanie maszyny nie powoduje osuszania; w tej fazie należy zawsze podnieść zgarniak, aby uniknąć uszkodzenia gum.

- Wyregulować prędkość jazdy zgodnie z powyższymi wskazówkami.
- W razie potrzeby wyregulować ilość wody myjącej za pomocą przycisku (51) “ ”.
- W razie potrzeby wyregulować ilość detergentu chemicznego za pomocą przycisku (49) “ ”.
- Sprawdź stan naładowania akumulatorów za pomocą wskaźnika naładowania akumulatora (16).

PAMIĘTAJ:

Po 3 minutach bezczynności urządzenie wyłącza się automatycznie.
Aby ponownie włączyć urządzenie, należy ustawić kluczyk z pozycji „1” do pozycji „0”, a następnie ponownie do pozycji „1”.

10.1.d - Zakończenie użytkowania i wyłączenie

- Po zakończeniu czyszczenia, przed wyłączeniem urządzenia, należy zatrzymać dopływ wody, dopływ środka chemicznego i obrót szczotki, naciskając przyciski (51) “ ”, (49) “ ” i (52) “ ”.
- Podnieść szczotkę, naciskając pedał (19) do oporu i zatrzaskując ją w odpowiednim zaczepie (19a).
- Kontynuować pracę z włączonym odkurzaczem, aby odessać cały płyn z podłogi, a następnie wyłączyć odkurzacz za pomocą przycisku (50) “ ”.
- Podnieść zespół zgarniaka (11) za pomocą pedału (3).

OSTROŻNIE:

Po zakończeniu czyszczenia należy zawsze podnieść zespół zgarniaka i głowicę szczotki, aby uniknąć deformacji gumy i włosia.

- Obróć kluczyk zapłonowy (20) do pozycji „0”, aby wyłączyć maszynę.

PAMIĘTAJ:

Po wyłączeniu maszyny, jeśli nie będzie ona używana przez kilka dni, zaleca się naciśnięcie przycisku awaryjnego (22).

10.1.e - Alarm maksymalnego poziomu wody w zbiorniku

Jeśli podczas użytkowania maszyny odkurzacz wyłączy się, a na wyświetlaczu (46) pojawi się ikona “ ”, oznacza to, że poziom cieczy w zbiorniku wody odzyskanej osiągnął maksymalny poziom.
Należy udać się do stacji opróżniania wody i opróżnić zbiornik wody odzyskanej zgodnie z instrukcją w odpowiednim paragrafie.

- Aby wyłączyć alarm, należy wyłączyć i ponownie włączyć urządzenie

PAMIĘTAJ:

Aby czujniki poziomu działały prawidłowo, należy dokładnie wyczyścić wnętrze zbiornika (14).

11.1 - SPUSZCZANIE WODY Z POWROTU (Rys. H)

Po zakończeniu cyklu mycia lub gdy zbiornik wody odzyskanej (14 Rys. A) jest pełny, należy go opróżnić, postępując w następujący sposób:

PAMIĘTAJ:

W celu utylizacji wody odzyskanej należy postępować zgodnie z przepisami obowiązującymi w kraju użytkowania urządzenia.

- Ustawić urządzenie w pobliżu odpływu.
- Odłączyć rurę (12) od wspornika.
- Zdjąć korek (60) z węża (12) i całkowicie opróżnić zbiornik z wody.

PAMIĘTAJ:

Ilość wypływającej wody można regulować, naciskając końcówkę rury (12).

- Założyć z powrotem korek (60) na rurę (12) i umieścić ją z powrotem na uchwycie.

12.1 - KONSERWACJA I CZYSZCZENIE

OSTROŻNIE:

Wszystkie czynności konserwacyjne należy wykonywać przy wyłączonej maszynie i pustych zbiornikach.

12.2 - CZYNNOŚCI WYKONYWANE CODZIENNIE

12.2.a - Opróżnienie i czyszczenie zbiornika czystej wody (Rys. I)

OSTROŻNIE:

Po zakończeniu mycia należy opróżnić i wyczyścić zbiornik czystej wody (5), aby uniknąć osadzania się kamienia lub zanieczyszczeń.

Po opróżnieniu zbiornika wody z recyrkulacji (14 Rys. A) należy opróżnić zbiornik czystej wody (5), postępując w następujący sposób:
- Ustawić maszynę nad odpływem.
- Odłączyć wąż (62) od odpowiednich zaczepów,
- Opuścić wąż na podłogę nad odpływem
- Otwórz kran (63) i pozwól wodzie całkowicie spłynąć.
- Umyj wnętrze zbiornika, pozostawiając rurę spustową z otwartym kranem i wprowadzając czystą wodę przez wyjmowaną rurę (55 Rys. D).
- Po zakończeniu czyszczenia zamknąć kran (63) i zamocować rurę (62) w odpowiednich zatrzaskach.

12.2.b - Czyszczenie zbiornika wody odzyskanej (Rys. J)

OSTROŻNIE:

Po zakończeniu mycia należy obowiązkowo wyczyścić zbiornik wody z recyrkulacji (14), aby uniknąć osadzania się kamienia i powstawania bakterii, nieprzyjemnych zapachów i pleśni.

- Podnieść pokrywę (6).
- Wyjąć pojemnik na zanieczyszczenia (64) i otworzyć jego pokrywę, a następnie wyczyścić bieżącą wodą, usuwając brud, zanieczyszczenia itp., które go zatykają.
- Wyjąć i wyczyścić filtr ssący (65) pod bieżącą wodą.
- Pozostawiając rurę spustową (12 Rys. H) opuszczoną i korek zdjęty, wlać wodę przez górny otwór, a następnie przepłukać wnętrze zbiornika, aż z rury spustowej zacznie wypływać czysta woda.
- Zamontować wszystko ponownie, postępując w odwrotnej kolejności.

PAMIĘTAJ:

Aby całkowicie wysuszyć wnętrze zbiornika, należy podnieść pokrywę za pomocą nóżki podporowej (43).

12.2.c - Czyszczenie zgarniacza (Rys. K)

Aby prawidłowo wyczyścić zgarniak (28 Rys. C), należy go zdjąć, postępując w następujący sposób:
- Poluzować pokrętła (32 Rys. C) i zdjąć zgarniacz (28 Rys. C).
- Umyj zgarniak, a w szczególności gumy (66) i (67), a następnie wnętrze złącza ssącego (68).

PAMIĘTAJ:

Jeśli podczas mycia zauważysz, że gumy (66) i (67) są uszkodzone lub zużyte, należy je wymienić lub obrócić.

- Zamontować wszystko ponownie, postępując w odwrotnej kolejności.

12.3 - CZYNNOŚCI WYKONYWANE W MIARĘ POTRZEBY

12.3.a - Regulacja kierunku jazdy (tylko wersja 50 D 55) (Rys. A)

Jeśli podczas czyszczenia (szczotka obraca się) zauważysz, że maszyna nie porusza się prosto, ale ma tendencję do skręcania w prawo lub w lewo, można wyregulować kierunek jazdy za pomocą pokrętła (59).

- Uruchomić maszynę i uruchomić obrót szczotki.
- Jeśli maszyna ma tendencję do skręcania w prawo, należy lekko obrócić pokrętło (59) w kierunku „L”, aż kierunek jazdy będzie prosty.
- Jeśli maszyna ma tendencję do skręcania w lewo, należy lekko obrócić pokrętło (59) w kierunku „R”, aż kierunek jazdy będzie prosty.

12.3.b - Czyszczenie filtra wody (Rys. L)

- Po prawej stronie, pod maszyną, zamknąć zawór wody (4).
- Na filtrze wody (17) odkręcić przezroczystą pokrywę (75), a następnie wyjąć filtr siatkowy (76).
- Wyczyścić filtr siatkowy (76) pod bieżącą wodą, a jeśli jest uszkodzony, wymienić go
- Zamontować wszystko w odwrotnej kolejności.
- Otwórz zawór wody (4).

12.3.c - Zdejmowana osłona przeciwbryzgowa (Rys. F)

- (Tylko dla wersji 50 D 60) Wyjąć dwie zawleczki (61).
- Podnieść osłonę przeciwbryzgową (9), aby odpiąć ją od sworzni, a następnie wysunąć z przedniej części.

12.3.d - Wymiana szczotki (Rys. M)

Wymiana szczotki jest konieczna, gdy jest ona zużyta, a długość włosia jest mniejsza niż 2 cm lub należy ją wymienić w zależności od rodzaju mytej podłogi; w celu wymiany należy postępować w następujący sposób:

- Przesunąć kluczyk zapłonu (20 rys. A) do pozycji „1”.
- Przy podniesionej głowicy szczotki (10) nacisnąć przycisk (54) “ ” i uruchomić procedurę odłączania.
- Wyciągnąć i wymienić szczotkę (27).
- Umieścić nową szczotkę pod głowicą szczotki (19).
- Opuścić głowicę szczotki (9), naciskając pedał zgodnie z opisem w odpowiednim paragrafie.
- Za pomocą przycisków (47 Rys. A) ustawić prędkość posuwu na wartość „0”.
- Nacisnąć przycisk (52 Rys. A), aby włączyć obrót szczotki.
- Działać na czujniki dotykowe (21 Rys. A) na uchwycie, kołnierz mocujący szczotkę zacznie się obracać, zaczepiając szczotkę.

12.3.e - Wymiana gumek zgarniaka (Rys. K)

Gdy zauważysz, że podłoga trudno wysycha lub pozostają na niej ślady wody, należy sprawdzić stan zużycia gumek zgarniaka (28 Rys. C):

- Zdjąć wycieraczkę (28 Rys. C) zgodnie z opisem w paragrafie „Czyszczenie wycieraczki”.
- Za pomocą zaczepów (69) odłączyć i zdjąć gumowe paski (70) z uchwytów (71), a następnie zdjąć zewnętrzną gumę (66).
- Za pomocą zaczepów (72) odłączyć i zdjąć opaski z gumką (73) z uchwytów (74), a następnie zdjąć gumę wewnętrzną (67).

PAMIĘTAJ:

Gdy gumy (66) lub (67) są zużyte z jednej strony, można je jednorazowo odwrócić.

- Wymienić lub odwrócić gumy (66) lub (67) bez ich odwracania.
- Zamontować wszystko w odwrotnej kolejności.

PAMIĘTAJ:

Dostępne są dwa rodzaje gum:
Gumy para do wszystkich rodzajów podłóg oraz gumy poliuretanowe do podłóg warsztatów mechanicznych, zabrudzonych olejem.

12.3.f - Regulacja kąta natarcia Zgarniaka (Rys. N)

PAMIĘTAJ:

Operację należy wykonać na wcześniej zwilżonej lub wilgotnej podłodze.

- Przesunąć kluczyk zapłonu (20 rys. A) do pozycji „1”.
- Opuścić zespół wycieraczek (11) za pomocą pedału (3).
- Uruchomić odkurzacz przyciskiem (50 Rys. A).
- Przejedź kilka metrów, a następnie wyłącz odkurzacz i zatrzymaj maszynę.
- Za pomocą pokrętła (77) wyregulować kąt natarcia gumek wycieraczek na podłogę, obracając w prawo zwiększa się kąt natarcia, a w lewo zmniejsza się kąt natarcia.
  A = zbyt mocno dociśnięte
  B = zbyt uniesione
  C = pozycja prawidłowa

PAMIĘTAJ:

Prawidłowy kąt nachylenia występuje, gdy podczas przejazdu po odsysanej powierzchni nie ma wycieków płynu na podłogę, a guma ma stały kąt nachylenia na całej swojej długości.

12.3.g - Wymiana bezpieczników (Rys. O)

OSTROŻNIE:

Wymienić przepalony bezpiecznik na bezpiecznik o takim samym natężeniu prądu.

- Nacisnąć przycisk awaryjny (22).
- Odkręcić i wyjąć przycisk awaryjny (22) z pokrywy (80).
- Odkręcić śruby (79) i ostrożnie zdjąć pokrywę (80), aby uzyskać dostęp do komory elektronicznej.

OSTROŻNIE:

Należy zwrócić uwagę na okablowanie kluczyka zapłonowego zamontowanego na pokrywie (80).

- Wymień odpowiedni bezpiecznik:

(81) - bezpiecznik kluczyka, F1 3A

(82) - Bezpiecznik pompy wody, F2 3A

(83) - bezpiecznik ssania, F3 20A

(78) - Bezpiecznik główny, F0 70A

- Ostrożnie podnieś zbiornik wody powrotnej (14a Rys. A), upewniając się, że jest pusty.
- Odłączyć złącze akumulatorów (37 Rys. G) od głównego złącza urządzenia (38 Rys. G).
- W zależności od modelu produkcyjnego należy wymienić główny bezpiecznik znajdujący się w komorze akumulatora (78 Rys. A) lub w komorze elektroniki (78 Rys. O).

- Zamontować pokrywę (80) za pomocą śrub (79).
- Ponownie zamontować przycisk awaryjny (22) na pokrywie (80).
- Przywrócić przycisk awaryjny (22).

13.1 - USTAWIENIE PARAMETRÓW (Rys. A)

13.1.a - Parametry OPERATORA

Operator ma możliwość dostępu do menu w celu ustawienia następujących parametrów:

- **Język**
- **Rodzaj baterii**
- **Wyświetlacz – kontrast i jasność**
- **Dozownik środka chemicznego.**

Aby uzyskać dostęp do menu, należy postępować w następujący sposób:

- Nacisnąć i przytrzymać przyciski (48) “R” i (52) “”, a następnie ustawić kluczyk zapłonu (20) w pozycji „1”, aby wyświetlić następujący ekran:

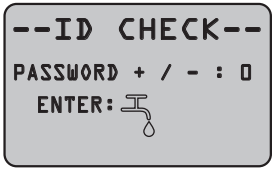

- Zwolnić przyciski.
- Wprowadź hasło, naciskając przyciski (47a) “+” (47b) “—” aż na wyświetlaczu pojawi się liczba „10”.
- Naciśnij przycisk (51) “” aby potwierdzić hasło i wejść do menu ustawień parametrów; wyświetli się następujący ekran:

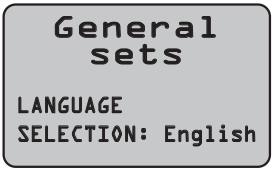

- Przewijaj menu ustawień parametrów za pomocą przycisków (52) “” i (50) “”, aby wyświetlić następujące ekrany:

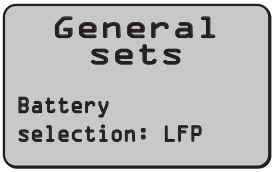

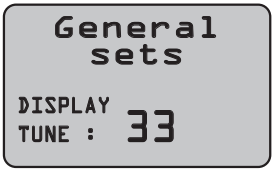

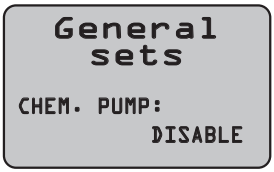

Ustawienie języka:

- Wejdź do menu ustawień parametrów, aż pojawi się następujący ekran:

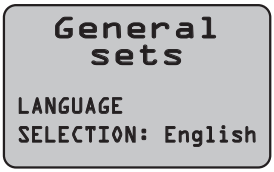

- Wybrać język za pomocą przycisków (47a) “+” i (47b) “—”, a następnie nacisnąć przycisk (51) “” aby potwierdzić wybór.

Ustawianie typu baterii:

OSTROŻNIE:

Nie manipuluj tym parametrem. Używaj tylko konfiguracji „LFP”, ponieważ jest ona specyficzna dla zainstalowanego akumulatora.

- Wejdź do menu ustawień parametrów, aż wyświetli się następujący ekran:

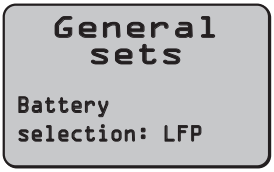

- Wybrać rodzaj baterii za pomocą przycisków (47a) “+” i (47b) “–”, a następnie nacisnąć przycisk (51) “” aby potwierdzić wybór.
- **Wet24 = baterie kwasowe**
- **Gel24 = baterie żelowe**
- **Agm24 = Akumulatory AGM**
- **LFP = Akumulator litowy SYCAIN**

Ustawienia wyświetlacza – kontrast i jasność:

- Wejdź do menu ustawień parametrów, aż pojawi się następujący ekran:

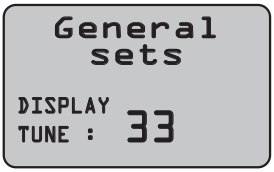

- Wybrać rodzaj kontrastu wyświetlacza, ustawiając wartość od „5 do 50” za pomocą przycisków (47a) “+” i (47b) “–”, a następnie nacisnąć przycisk (51) “” aby potwierdzić wybór i przejść do ustawiania jasności.

- Wybrać rodzaj jasności wyświetlacza, ustawiając wartość od „0 do 10” za pomocą przycisków (47a) “+” i (47b) “–”, a następnie nacisnąć przycisk (51) “”, aby potwierdzić wybór.

Ustawianie dozownika detergentu chemicznego:

OSTROŻNIE:

Nie zmieniaj tego ustawienia!
Ta funkcja jest standardem w tego typu maszynach.

- Wejdź do menu ustawień parametrów, aż wyświetli się następujący ekran:

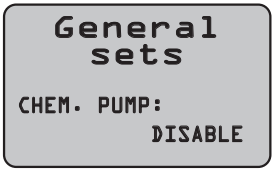

- Włączyć lub wyłączyć pompę detergentu chemicznego, używając przycisków (47a) “+”„” i (47b) “–”, a następnie wybierając opcję „Disable”, aby ją wyłączyć, lub „Enabled”, aby ją włączyć, a następnie nacisnąć przycisk (51) “” aby potwierdzić wybór.

14.1 - ALARMY PODCZAS PRACY (Rys. A)

W przypadku wystąpienia awarii urządzenia na wyświetlaczu (46) pojawia się rodzaj alarmu zgodnie z poniższą listą.
Należy zapoznać się z listą i wykonać zalecane czynności, aby przywrócić prawidłowe działanie urządzenia.
Jeśli zalecane środki zaradcze nie przyniosą oczekiwanych rezultatów, skontaktować się z serwisem technicznym.

ALARM	ZNACZENIE	ROZWIĄZANIE
AL_1: Function Brushes Ammeter	**Zabezpieczenie amperometryczne szczotek**	Sprawdź sposób użycia funkcji szczotek. Wykryto wysokie natężenie prądu w silniku szczotek.
AL_2: Function Vacuum Ammeter	**Zabezpieczenie amperometryczne odkurzacza**	Sprawdzić pobór mocy silnika odkurzacza. Wykryto wysokie natężenie prądu roboczego silnika odkurzacza.
AL_3: Function Powerstage Fail	**Uszkodzony stopień mocy**	Uszkodzony stopień mocy szczotek lub wentylatora: wymień płytkę.
AL_4: Function Overcurrent	**Prąd przetężeniowy na wyjściach szczotek lub aspiratora**	Wykryto zwarcie na wyjściu silnika szczotek lub aspiratora: sprawdzić połączenia i stan silników.
AL_5: Function Overtemperature	**Zabezpieczenie termiczne na stopniu szczotek/ odkurzacza**	Przegrzanie stopnia mocy szczotek i aspiratora: sprawdzić pobór mocy.
AL_10: UnderVoltage	**Niedociśnienie**	Stosowane tylko w przypadku akumulatorów typu LFP, gdy napięcie spadnie natychmiast do 21,6 V. Automatyczne wyłączenie po 3 minutach. Rozwiązanie: Naładować akumulator.
AL_14: Traction Release Pedal	**Zabezpieczenie operatora przed nagłym ruszeniem maszyny**	Uruchomić maszynę, uważając, aby nie trzymać palca na systemie dotykowym.
AL_15: Traction Overtemperature	**Zabezpieczenie termiczne stopnia trakcyjnego**	Przegrzanie stopnia mocy trakcji: sprawdzić pobór mocy.
AL_16: Traction Powerstage Fail	**Uszkodzony stopień mocy trakcji**	Uszkodzony stopień mocy trakcji: wymienić płytkę.
AL_17: Traction Overcurrent	**Prąd przetężenia na wyjściu trakcyjnym**	Wykryto zwarcie na wyjściu silnika trakcyjnego: sprawdzić połączenia i stan silnika.
AL_18: Traction Tract. Ammeter	**Zabezpieczenie amperometryczne trakcji**	Sprawdzić sposób użytkowania funkcji trakcji. Wykryto wysokie natężenie prądu roboczego silnika trakcyjnego.

ALARM	ZNACZENIE	ROZWIĄZANIE
AL_20: General EEprom Fail	**Błąd odczytu pamięci wewnętrznej**	Wymień kartę.
AL_21: General Key-off failure	**Nieprawidłowa sekwencja klawiszy**	Wykryto odbicie sygnału klucza: sprawdzić połączenia baterii z klawiaturą i kartą funkcyjną.
AL_22: General Main rele fail	**Uszkodzony przekaźnik główny**	Wygląda na to, że przekaźnik główny na płycie jest uszkodzony: wymień płytę. Alarm jest generowany również w przypadku uszkodzenia bezpiecznika mocy.
AL_23: General Overvoltage	**Przepięcie**	Wykryto przepięcie na karcie funkcyjnej. Sprawdzić połączenia akumulatorów.
AL_24: Traction Batt connection	**Akumulatory nie są podłączone do karty funkcyjnej**	Sprawdzić sposób użytkowania funkcji trakcji. Wykryto wysokie natężenie prądu roboczego silnika trakcyjnego.
AL_25: General Keyboard fail	**Brak komunikacji między panelem a funkcjami**	Sprawdzić połączenia między płytką klawiatury a funkcjami.

15.1 - POSZUKIWANIE USTEREK

PROBLEM	PRZYCZYNA	ROZWIĄZANIE
Ustawienie kluczyka zapłonu (20) w pozycji „1” nie spowoduje włączenia urządzenia.	Rozładowane akumulatory.	Sprawdź stan naładowania akumulatorów.
	Naciśnięty przycisk awaryjny.	Przywrócić przycisk awaryjny.
	Nieprawidłowe podłączenie lub brak podłączenia akumulatorów.	Sprawdź i popraw podłączenie baterii.
	Przepalone bezpieczniki.	Sprawdź i wymień bezpiecznik kluczykowy 3 A lub bezpiecznik główny 75 A.
	Uszkodzony blok kluczyka zapłonu.	Wymień. (*)
Szczotka nie obraca się.	Przycisk szczotki nie jest wciśnięty.	Nacisnąć przycisk.
	Uszkodzona płytka funkcyjna.	Wymienić. (*)
	Uszkodzona karta wyświetlacza.	Wymienić. (*)
	Uszkodzony silnik szczotki.	Wymienić. (*)

PROBLEM	PRZYCZYNA	ROZWIĄZANIE
Odkurzacz nie działa.	Przycisk odkurzacza nie jest wciśnięty.	Nacisnąć przycisk.
	Zbiornik wody z recyrkulacji jest pełny.	Opróżnić, umyć i wyczyścić zbiornik oraz czujnik poziomu.
	Zabrudzona tacka na zanieczyszczenia i filtr ssący.	Wyczyść pojemnik i filtr.
	Uszkodzona karta funkcji.	Wymienić. (*)
	Uszkodzona karta wyświetlacza.	Wymienić. (*)
	Uszkodzony silnik ssący.	Wymienić. (*)
Nie wypływa środek chemiczny.	Pompa chemiczna wyłączona.	Zmień ustawienia w parametrach.
	Przycisk środka chemicznego nie jest wciśnięty.	Nacisnąć przycisk.
	Zbiornik pusty.	Wymienić.
	Zatkana rurka.	Wyczyścić przewody.
	Uszkodzona pompa.	Wymienić. (*)
	Uszkodzona karta funkcji.	Wymień. (*)
Urządzenie nie suszy prawidłowo, pozostawiając ślady wody na podłodze.	Zatkany przewód ssący.	Sprawdzić i w razie potrzeby wyczyścić rurę ssącą łączącą zgarniak z zbiornikiem wody z recyrkulacji.
	Nieprawidłowa regulacja zgarniaka.	Wyregulować kąt nachylenia zgarniacza.
	Zgarniak jest brudny.	Wyczyścić zgarniak.
	Zbiornik wody z recyrkulacji jest pełny.	Opróżnić zbiornik.
	Brudna tacka na zanieczyszczenia i filtr ssący.	Wyczyść pojemnik i filtr.
	Zużyte gumki zgarniaka.	Odwrócić lub wymienić gumki wycieraczek.
	Uszkodzony silnik ssący.	Wymień. (*)

PROBLEM	PRZYCZYNA	ROZWIĄZANIE
Nie wypływa woda.	Przycisk podawania wody nie jest wciśnięty.	Nacisnąć przycisk.
	Zbiornik pusty.	Napełnij zbiornik.
	Zamknięty kran.	Otwórz kran.
	Zatkany filtr.	Wyczyść filtr.
	Elektrozawór lub pompa wody uszkodzona.	Wymień. (*)
	Uszkodzona karta funkcji.	Wymień. (*)
Niewystarczające czyszczenie podłogi.	Niewłaściwe szczotki lub detergenty.	Użyj szczotek lub detergentów odpowiednich do rodzaju podłogi lub zabrudzeń.
	Zużyta szczotka.	Wymienić szczotkę.

(*) Skontaktować się z serwisem w celu wymiany.

16.1 - GWARANCJA

W okresie gwarancyjnym wszystkie uszkodzone lub wadliwe części zostaną bezpłatnie naprawione lub wymienione.
Gwarancja nie obejmuje części uszkodzonych w wyniku manipulacji lub nieprawidłowego użytkowania urządzenia.
Aby uruchomić procedurę gwarancyjną, należy skontaktować się ze sprzedawcą lub odpowiednim centrum serwisowym, przedstawiając dokument zakupu.

17.1 - DEMONTAŻ URZĄDZENIA

NIEBEZPIECZEŃSTWO:
Akumulatory i części elektryczne są uważane za odpady specjalne i dlatego muszą być utylizowane w odpowiednich punktach zbiórki zgodnie z przepisami obowiązującymi w kraju użytkowania.

18.1 - SCHEMAT ELEKTRYCZNY

Legenda:

BAT	Akumulatory
DISP	Wskaźnik baterii Sycain
EB1	Karta funkcyjna
EB2	Wyświetlacz i panel sterowania
EV	Zawór elektromagnetyczny
F0	Bezpiecznik główny (70 A)
F1	Bezpiecznik kluczykowy (3 A)
F2	Bezpiecznik pompy wodnej (5 A)
F3	Bezpiecznik silnika ssącego (20 A)
KEY	Kluczyk zapłonu
L1	Światło robocze
MA	Silnik ssący
MS	Silnik szczotkowy
MT	Silnik trakcyjny
PA	Pompa wody
PC	Pompa detergentu chemicznego
PE	Przycisk awaryjny
SB	Złącze SB
S1	Czujnik poziomu wody powrotnej
S2	Czujniki obecności operatora

Kody koloru:

BK	Czarny
BU	Błękitny
BN	Brązowy
GN	Zielony
GY	Szary
OG	Pomarańczowy
PK	Różowy
RD	Czerwony
VT	Fioletowy
WT	Biały
YE	Żółty

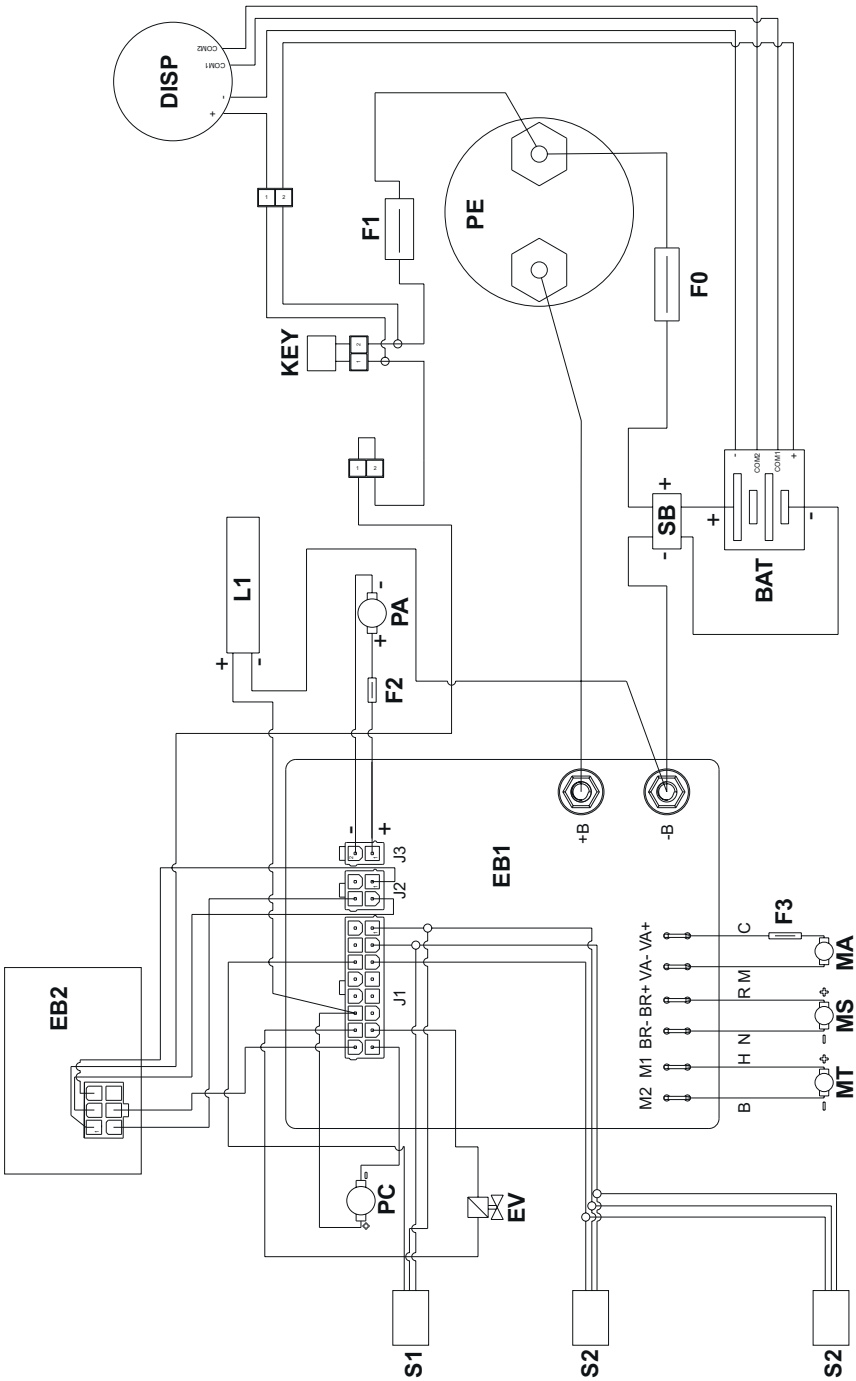
DISP
COM2
COM1
+
-
F1
PE
F0
KEY
1
2
L1
PA
F2
SB
BAT
COM2
COM1
EB1
+B
-B
J3
J2
J1
EB2
F3
C
R M
H N
B
M2 M1 BR- BR+ VA- VA+
MA
MS
MT
PC
EV
S1
S2
S2

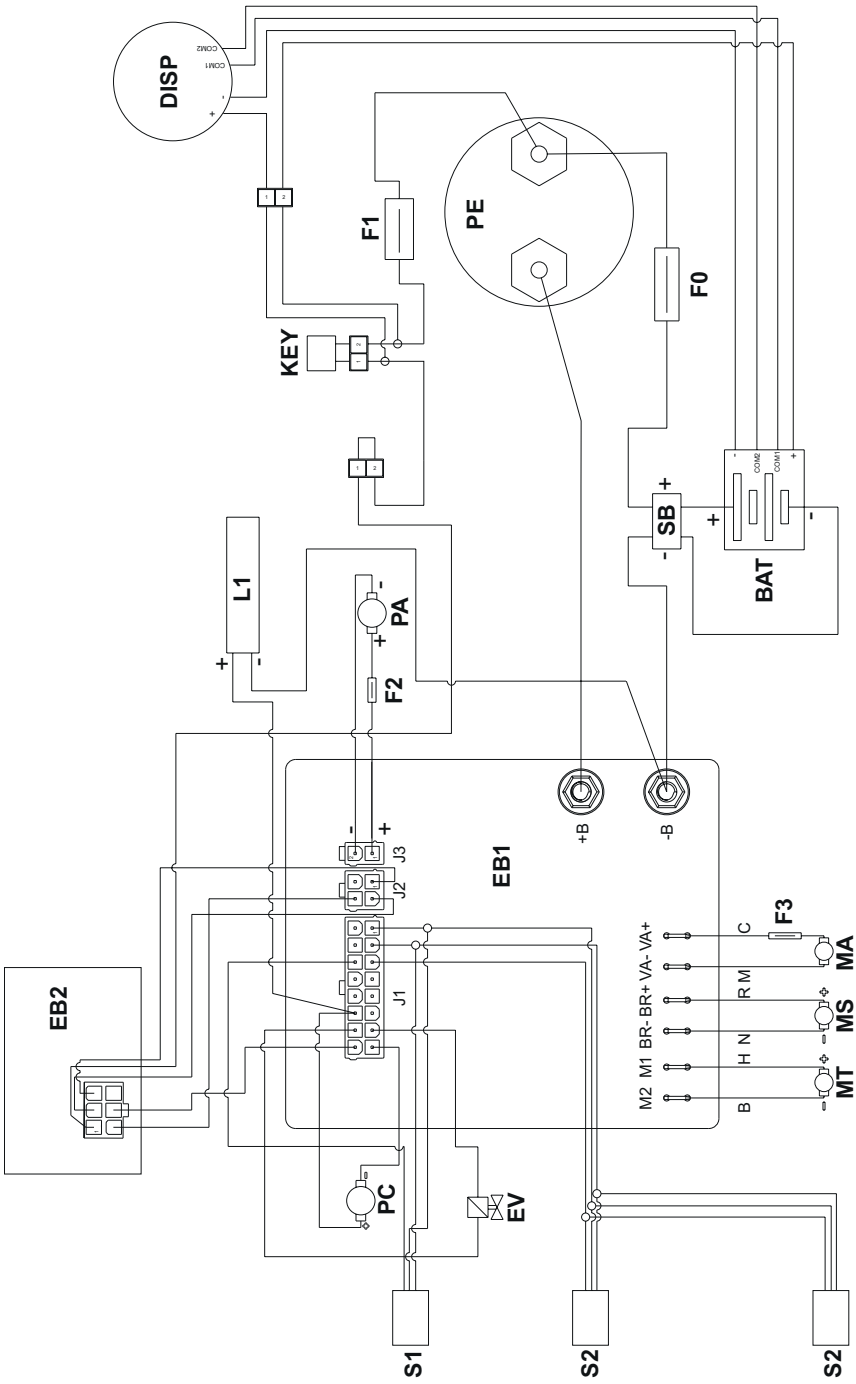
DISP
COM2
COM1
+
F1
PE
F0
KEY
SB
BAT
L1
PA
F2
EB1
+B
-B
J3
J2
J1
EB2
F3
C
R M
H N
B
M2 M1 BR- BR+ VA- VA+
MA
MS
MT
PC
EV
S1
S2
S2

18.1 - المخطط الكهربائي

مفاتيح التفسير:

BAT	البطاريات
EB1	لوحة الوظائف
EB2	شاشة العرض ولوحة التحكم
EV	صصمام كهربائي
F0	الصمام الرئيسي (70A)
F1	الصمام الرئيسي (3A)
F2	صمام مضخة المياه (3A)
F3	صمام محرك الشفط (20A)
KEY	مفتاح التشغيل
L1	ضوء العمل
MA	محرك الشفط
MS	محرك الفرشاة
MT	محرك الجر
PA	مضخة المياه
PC	مضخة المنظف الكيميائي
PE	زر الطوارئ
S1	مستشعر مستوى المياه المستردة
S2	مستشعرات اللمس لوجود المشغل

أكواد اللون:

BK	أسود
BU	لبني
BN	بني
GN	أخضر
GY	رمادي
OG	برتقالي
PK	وردي
RD	الأحمر
VT	بنفسجي
WT	أبيض
YE	أصفر

المشكلة	المشكلة	الحل
لا يخرج الماء.	زر توزيع الماء غير مضغوط.	اضغط على الزر.
	الخزان فارغ.	املأ الخزان.
	الصنبور مغلق.	افتح الصنبور.
	المرشح مسدود.	قم بتنظيف الفلتر.
	الصمام الكهربائي أو مضخة المياه تالفة.	استبدالها. (*)
	بطاقة الوظائف تالفة.	استبدالها. (*)
تنظيف الأرضية غير كافٍ.	فرشاة أو منظف غير مناسب.	استخدم فرشًا أو منظفات مناسبة لنوع الأرضية أو الأوساخ المراد تنظيفها.
	فرشاة مستهلكة.	استبدل الفرشاة.

(*) اتصل بخدمة الصيانة لاستبدالها.

16.1 - الضمان

خلال فترة الضمان، سيتم إصلاح أو استبدال جميع الأجزاء التالفة أو المعيبة مجانًا.
يستثنى من الضمان جميع الأجزاء التالفة بسبب العبث أو الاستخدام غير الصحيح للجهاز.
لتفعيل إجراءات الضمان، يرجى الاتصال بالموزع أو مركز الخدمة المختص مع إحضار وثيقة الشراء.

17.1 - هدم الجهاز

خطر:

تعتبر البطاريات والأجزاء الكهربائية نفايات خاصة ويجب التخلص منها في مراكز التجميع المخصصة لذلك وفقًا للوائح المعمول بها في بلد الاستخدام.

المشكلة	المشكلة	الحل
المكنسة الكهربائية لا تعمل.	زر الشفاط غير مضغوط.	اضغط على الزر.
	خزان المياه المسترجعة ممتلئ.	إفراغ الخزان ومستشعر المستوى وغسلهما وتنظيفهما.
	صينية الحطام وفلتر الشفط متسخان.	قم بتنظيف الصينية والفلتر.
	بطاقة الوظائف تالفة.	استبدالها. (*)
	بطاقة العرض تالفة.	استبدالها. (*)
	محرك الشفط تالف.	استبدالها. (*)
لا يخرج المنظف الكيميائي.	المضخة الكيميائية معطلة.	قم بتغيير الإعدادات في إعدادات المعلمات.
	زر المنظف الكيميائي غير مضغوط.	اضغط على الزر.
	الخزان فارغ.	استبدال.
	الأنبوب مسدود.	قم بتنظيف الأنابيب.
	المضخة معطلة.	استبدالها. (*)
	بطاقة الوظائف تالفة.	استبدالها. (*)
الجهاز لا يجفف جيدًا ويترك آثارًا من الماء على الأرضية.	أنبوب الشفط مسدود.	تحقق من أنبوب الشفط الذي يربط مكنسة الأرضية بخزان المياه المسترجعة وقم بتنظيفه إذا لزم الأمر.
	مكنسة الأرضية غير مضبوطة بشكل صحيح.	اضبط زاوية مكنسة الأرضية.
	مكنسة الأرضية متسخة.	قم بتنظيف مكنسة الأرضية.
	خزان المياه المسترجعة ممتلئ.	أفرغ الخزان.
	صينية الحطام وفلتر الشفط متسخان.	نظف الصينية والفلتر.
	مطاط مكنسة الأرضية بالية.	اقلب أو استبدل مطاطات مكنسة الأرضية.
	محرك الشفط تالف.	استبداله. (*)

إنذار	المعنى	الحل
AL_21: General Key-off failure	**تسلسل المفتاح غير صحيح**	تم الكشف عن ارتداد على إشارة المفتاح: تحقق من التوصيلات بين البطارية ولوحة المفاتيح ولوحة الوظائف.
AL_22: General Main rele fail	**تلف المرحل العام**	يبدو أن المرحل العام الموجود على اللوحة تالف: استبدل اللوحة. يتم تشغيل الإنذار أيضًا في حالة تلف مصهر الطاقة.
AL_23: General Overvoltage	**جهد زائد**	تم الكشف عن جهد زائد على لوحة الوظائف. تحقق من توصيلات البطاريات.
AL_24: Traction Batt connection	**البطاريات غير متصلة بلوحة الوظائف**	تحقق من طريقة استخدام وظيفة الجر. تم الكشف عن تيار عمل مرتفع من محرك الجر.
AL_25: General Keyboard fail	**انقطاع الاتصال بين لوحة القيادة والوظائف**	تحقق من التوصيلات بين لوحة المفاتيح والوظائف.

15.1 - البحث عن الأعطال

المشكلة	المشكلة	الحل
عند تدوير مفتاح التشغيل (20) إلى "1"، لا تضيء الشاشة.	البطاريات فارغة.	تحقق من حالة شحن البطاريات.
	زر الطوارئ مضغوط.	أعد ضبط زر الطوارئ.
	توصيل البطاريات غير صحيح أو غير موجود.	تحقق من توصيل البطاريات وقم بتصحيحه.
	الصمامات محترقة.	تحقق من الصمامات الرئيسية 3A واستبدلها، أو الصمامات العامة 75A.
	كتلة مفتاح الإشعال تالفة.	استبدلها. (*)
الفرشاة لا تدور.	زر الفرشاة غير مضغوط.	اضغط على الزر.
	بطاقة الوظائف تالفة.	استبدال. (*)
	بطاقة العرض تالفة.	استبدال. (*)
	محرك الفرشاة تالف.	استبدال. (*)

14.1 - أجهزة الإنذار أثناء التشغيل - شكل A

عند حدوث عطل في الماكينة، يظهر نوع الإنذار على الشاشة (46) كما هو موضح في القائمة أدناه.
راجع القائمة واتبع الحل الموصى به لاستعادة التشغيل الصحيح للجهاز.
إذا لم تنجح الحلول المقترحة، اتصل بخدمة الدعم الفني.

إنذار	المعنى	الحل
AL_1: Function Brushes Ammeter	**حماية أمبيرية للفرش**	تحقق من طريقة استخدام وظيفة الفرش. تم الكشف عن تيار عمل مرتفع من محرك الفرش.
AL_2: Function Vacuum Ammeter	**حماية أمبيرية للمكنسة**	تحقق من استهلاك محرك الشفاط. تم الكشف عن تيار عمل مرتفع من محرك الشفاط.
AL_3: Function Powerstage Fail	**مرحلة الطاقة تالفة**	مرحلة الطاقة أو المكنسة الكهربائية تالفة: استبدل البطاقة.
AL_4: Function Overcurrent	**تيار زائد على مخارج الفرشاة أو الشفاط**	تم الكشف عن قصر في الدائرة الكهربائية لمخرج محرك الفرشاة أو المكنسة الكهربائية: تحقق من التوصيلات وحالة المحركات.
AL_5: Function Overtemperature	**حماية حرارية على مرحلة الفرشاة/المكنسة**	ارتفاع درجة حرارة مرحلة طاقة الفرشاة والمكنسة: تحقق من الاستهلاك.
AL_10: UnderVoltage	**انخفاض الجهد**	يستخدم فقط على بطارية من نوع LFP عندما ينخفض الجهد بشكل فوري إلى 21,6 فولت. إيقاف التشغيل التلقائي في غضون 3 دقائق. الحل: شحن البطارية.
AL_14: Traction Release Pedal	**حماية المشغل من الانطلاق المفاجئ للآلة**	أعد تشغيل الماكينة مع الحرص على عدم وضع إصبعك على نظام اللمس.
AL_15: Traction Overtemperature	**حماية حرارية على مرحلة الجر**	ارتفاع درجة حرارة مرحلة قوة الجر: تحقق من الاستهلاك.
AL_16: Traction Powerstage Fail	**مرحلة الطاقة الجر تالفة**	مرحلة طاقة الجر تالفة: استبدل البطاقة.
AL_17: Traction Overcurrent	**تيار زائد على مخرج الجر**	تم الكشف عن قصر في الدائرة الكهربائية لمحرك الجر: تحقق من التوصيلات وحالة المحرك.
AL_18: Traction Tract. Ammeter	**حماية أمبيرية الجر**	تحقق من طريقة استخدام وظيفة الجر. تم الكشف عن تيار عمل مرتفع من محرك الجر.
AL_20: General EEprom Fail	**خطأ في قراءة الذاكرة الداخلية**	استبدل البطاقة.

ضبط نوع البطاريات :

تحذير:

لا تقم بتعديل هذا الإعداد. استخدم فقط الإعداد "LFP" لأنه مخصص للبطارية المثبتة.

- ادخل إلى قائمة إعدادات المعلمات حتى تظهر الشاشة التالية:

```
General
sets

Battery
selection: LFP
```

- اختر نوع البطاريات باستخدام الأزرار (47a) "+" و (47b) "−"، ثم اضغط على الزر (51) "" لتأكيد الاختيار:

- **Wet24 = بطاريات حمضية**
- **Gel24 = بطاريات جل**
- **Agm24 = بطاريات AGM**
- **LFP = بطارية ليثيوم SYCAIN**

إعداد الشاشة - التباين والسطوع :

- ادخل إلى قائمة إعدادات المعلمات حتى تظهر الشاشة التالية:

```
General
sets

DISPLAY
TUNE :  33
```

- اختر نوع تباين الشاشة عن طريق ضبط قيمة من «5 إلى 50» باستخدام الأزرار (47a) "+" و (47b) "−"، ثم اضغط على الزر (51) "" لتأكيد الاختيار والانتقال إلى ضبط السطوع.

```
General
sets

DISPLAY
BRIGHTNESS:  0
```

- اختر نوع سطوع الشاشة عن طريق ضبط قيمة من «0 إلى 10» باستخدام الأزرار (47a) "+" و (47b) "−"، ثم اضغط على الزر (51) "" لتأكيد الاختيار.

ضبط جهاز قياس المنظف الكيميائي :

تحذير:

لا تُغيّر هذا الإعداد!

هذه الميزة قياسية في هذا النوع من الأجهزة.

- ادخل إلى قائمة إعداد المعلمات حتى تظهر الشاشة التالية:

```
General
sets

CHEM. PUMP:
          DISABLE
```

- بتمكين أو تعطيل مضخة المنظف الكيميائي باستخدام الأزرار (47a) "+" و (47b) "−" واختيار Disable لتعطيلها أو «Enabled» لتمكينها، ثم اضغط على الزر (51) «» لتأكيد الاختيار.

13.1 - ضبط المعلمات - شكل A

13.1 - a

معلمات المشغل

يمكن للمشغل الوصول إلى القائمة لضبط المعلمات التالية:

- **اللغة**
- **نوع البطاريات**
- **شاشة العرض - التباين والسطوع**
- **مقياس المنظف الكيميائي**

للوصول إلى القائمة، اتبع الخطوات التالية:

- اضغط مع الاستمرار على الزرين (48) "R" و (52) ""، ثم حرك مفتاح التشغيل (20) إلى '1' لعرض الشاشة التالية:

```
--ID CHECK--
PASSWORD + / - : 0
  ENTER:
```

- حرر الأزرار المضغوطة.
- أدخل كلمة المرور بالضغط على الأزرار (47a) " + " و (47b) " — " حتى يظهر الرقم «10» على الشاشة.
- اضغط على الزر (51) " " لتأكيد كلمة المرور والدخول إلى قائمة إعداد المعلمات؛ ستظهر الشاشة التالية:

```
General
sets

LANGUAGE
SELECTION: English
```

- قم بالتمرير داخل قائمة إعداد المعلمات باستخدام الأزرار (52) « » و (50) « » لعرض الشاشات التالية:

```
General
sets

Battery
selection: LFP
```

```
General
sets

DISPLAY
TUNE :  33
```

```
General
sets

DISPLAY
BRIGHTNESS:  0
```

```
General
sets

CHEM. PUMP:
        DISABLE
```

إعداد اللغة :

- ادخل إلى قائمة إعداد المعلمات حتى تظهر الشاشة التالية:

```
General
sets

LANGUAGE
SELECTION: English
```

- اختر اللغة باستخدام الأزرار (47a) " + " و (47b) " — "، ثم اضغط على الزر (51) " " لتأكيد الاختيار.

ملاحظة:

يمكن الحصول على نوعين من الإطارات:
إطارات من المطاط لجميع أنواع الأرضيات وإطارات من البولي يوريثين للأرضيات الميكانيكية المتسخة بالزيت.

f - 12.3
ضبط زاوية مكنسة الأرضية (الشكل N)

ملاحظة:

يجب إجراء هذه العملية على أرضية مبللة أو رطبة مسبقًا.

- ضع مفتاح التشغيل (20 الشكل A) على "1".
- اخفض مجموعة مكنسة الأرضية (11) بالضغط على الدواسة (3).
- قم بتشغيل المكنسة باستخدام الزر (50 الشكل A).
- تقدم بضعة أمتار، ثم أوقف المكنسة الكهربائية وأوقف الماكينة.
- اضغط على المقبض (77) لضبط ميل مطاط مكنسة الأرضية على الأرض، حيث يؤدي الدوران في اتجاه عقارب الساعة إلى زيادة الميل، بينما يؤدي الدوران في الاتجاه المعاكس إلى تقليل الميل.

A = مضغوطة للغاية
B = مرتفعة جدًا
C = الوضع الصحيح

ملاحظة:

الزاوية الصحيحة هي عندما لا يكون هناك تسرب للسائل على الأرض أثناء المرور على المنطقة التي يتم تنظيفها، وتكون الزاوية ثابتة على طول المطاط.

g - 12.3
استبدال الصمامات (الشكل O)

تحذير:

استبدل المصهر المحترق بمصهر من نفس القوة الكهربائية.

- اضغط على زر الطوارئ (22).
- قم بفك وإخراج زر الطوارئ (22) من الغطاء (80).
- قم بفك البراغي (79) وأزل الغطاء (80) بحذر للوصول إلى حجرة الإلكترونيات.

تحذير:

انتبه إلى أسلاك مفتاح التشغيل المثبتة على الغطاء (80).

- استبدل المصهر المعني:

(81) - مصهر المفتاح، F1 3A

(82) - مصهر مضخة المياه، F2 3A

(83) - المصهر الشفط، F3 20A

(78) - المصهر الرئيسي، F0 75A

- ارفع خزان المياه المسترجعة (14a الشكل A) بحذر وتأكد من أنه فارغ.
- افصل موصل البطاريات (37 الشكل G) عن الموصل الرئيسي للآلة (38 الشكل G).
- اعتمادًا على نموذج الإنتاج، قم باستبدال الفاصل الكهربائي الرئيسي الموجود في حجرة البطارية (78 الشكل أ)، أو الموجود في حجرة الإلكترونيات (78 الشكل و).

- أعد تركيب الغطاء (80) باستخدام البراغي (79).
- أعد تركيب زر الطوارئ (22) على الغطاء (80).
- أعد زر الطوارئ (22).

- قم بتشغيل الماكينة وبدء دوران الفرشاة.
- إذا كانت الماكينة تميل إلى اليمين، أدر عجلة القيادة (59) قليلاً نحو «L» حتى تصبح الاتجاه مستقيماً. إذا كانت الماكينة تميل إلى اليسار، قم بتدوير عجلة القيادة (59) قليلاً نحو «R» حتى يصبح الاتجاه مستقيماً.

12.3 - b
تنظيف مرشح المياه (الشكل L)

- على الجانب الأيمن، أسفل الماكينة، أغلق صنبور المياه (4).
- على فلتر المياه (17)، قم بفك الغطاء الشفاف (75)، ثم قم بإزالة الفلتر الشبكي (76).
- نظف الفلتر الشبكي (76) بالماء الجاري، واستبدله إذا كان تالفًا.
- أعد تركيب كل شيء بالعكس.
- افتح صنبور المياه (4).

12.3 - c
واقي الرذاذ القابل للإزالة (الشكل F)

- (فقط للإصدار 50 60 D) قم بإزالة المشبكين (61).
- ارفع واقيات الرذاذ (9) لفكها من المسامير، ثم اسحبها من الجزء الأمامي.

12.3 - d
استبدال الفرشاة (الشكل M)

يلزم استبدال الفرشاة عندما تكون بالية ويقل طول شعيراتها عن 2 سم أو عندما يلزم استبدالها حسب نوع الأرضية المراد تنظيفها؛ للاستبدال، اتبع الخطوات التالية:

- أدر مفتاح التشغيل (20 الشكل A) إلى «1».
- مع رفع رأس الفرشاة (10)، اضغط على الزر (54) «» وقم بتشغيل إجراء الفصل.
- أخرج الفرشاة (27) واستبدلها.
- ضع الفرشاة الجديدة أسفل رأس الفرشاة (19).
- اخفض رأس الفرشاة (10) بالضغط على الدواسة كما هو موضح في الفقرة ذات الصلة.
- باستخدام الأزرار (47 الشكل A)، اضبط سرعة التقدم على القيمة «0».
- اضغط على الزر (52 الشكل A) لتفعيل دوران الفرشاة.
- اضغط على المستشعرات اللمسية (21 الشكل A) الموجودة على المقبض، وستبدأ حافة حامل الفرشاة في الدوران لتثبيت الفرشاة.

12.3 - e
استبدال مطاط مكنسة الأرضية (الشكل K)

عند ملاحظة صعوبة تجفيف الأرضية أو بقاء بعض آثار الماء عليها، يجب التحقق من حالة تآكل مطاط مكنسة الأرضية (28 الشكل C):

- قم بإزالة مكنسة الأرضية (28 الشكل C) كما هو موضح في الفقرة «تنظيف مكنسة الأرضية».
- باستخدام الألسنة (69)، قم بفك وإزالة الأشرطة المطاطية (70) من المثبتات (71)، ثم قم بإزالة المطاط الخارجي (66).
- باستخدام اللسانات (72)، قم بفك وإزالة الشرائط المطاطية (73) من المثبتات (74)، ثم قم بإزالة المطاط الداخلي (67).

ملاحظة:

عندما تكون المطاط (66) أو (67) مهترئة من جانب واحد، يمكن قلبها مرة واحدة.

- استبدل أو اقلب المطاط (66) أو (67) دون قلبهما.
- أعد تجميع كل شيء بالعكس.

12.2 - العمليات التي يجب القيام بها يوميًا

a - 12.2

تفريغ وتنظيف خزان المياه النظيفة (الشكل I)

تحذير:

في نهاية عمليات الغسيل، يجب تفريغ خزان المياه النظيفة (5) وتنظيفه لتجنب تراكم الرواسب أو الترسبات.

بعد تفريغ خزان المياه المسترجعة (14 الشكل A)، قم بتفريغ خزان المياه النظيفة (5) بالطريقة التالية:

- ضع الماكينة فوق حوض تصريف.
- افصل الأنبوب (62) من المقابس المخصصة له،
- أنزل الأنبوب على الأرض فوق فتحة التصريف.
- افتح الصنبور (63) واترك الماء يتصرف بالكامل.
- اغسل الجزء الداخلي من الخزان مع ترك صنبور التصريف مفتوحًا وإدخال المياه النظيفة من الأنبوب القابل للإزالة (55 الشكل D).
- عند الانتهاء من التنظيف، أغلق الصنبور (63) وقم بتثبيت الأنبوب (62) في المفاصل المخصصة.

b - 12.2

تنظيف خزان المياه المسترجعة (الشكل J)

تحذير:

في نهاية عمليات الغسل، يجب تنظيف خزان المياه المسترجعة (14) لتجنب الترسبات أو التكلسات وتكاثر البكتيريا والروائح والعفن.

- ارفع الغطاء (6).
- قم بإزالة صينية تجميع الحطام (64) وافتح غطاءها، ثم قم بتنظيفها بالماء الجاري، وإزالة الأوساخ والحطام وما إلى ذلك التي تسدها.
- قم بإزالة وتنظيف مرشح الشفط (65) بالماء الجاري.
- اترك أنبوب التصريف (12 الشكل H) منخفضًا والغطاء مفتوحًا، وأدخل الماء من الفتحة العلوية، ثم اشطف داخل الخزان حتى يخرج الماء النظيف من أنبوب التصريف.
- أعد تركيب كل شيء بالعكس.

ملاحظة:

للتجفيف الكامل داخل خزان الاسترداد، حافظ على الغطاء مرفوعًا باستخدام قدم الدعم (43).

c - 12.2

تنظيف مكنسة الأرضية (الشكل K)

لتنظيف ممسحة الأرضية (28 الشكل C) بشكل صحيح، يجب إزالتها بالطريقة التالية:

- قم بفك المقابض (32 الشكل C) وإزالة ممسحة الأرضية (28 الشكل C).
- اغسل مكنسة الأرضية وخاصة المطاط (66) و(67)، ثم اغسل الجزء الداخلي من وصلة الشفط (68).

ملاحظة:

إذا لاحظت أثناء الغسل أن المطاط (66) و (67) تالف أو مهترئ، فيجب استبداله أو قلبه.

- أعد تركيب كل شيء بالعكس.

12.3 - العمليات التي يجب القيام بها حسب الحاجة

a - 12.3

ضبط اتجاه السير (للطراز 50 55 D فقط) (الشكل A)

إذا لاحظت أثناء عمليات التنظيف (أثناء دوران الفرشاة) أن الماكينة لا تسير في خط مستقيم بل تميل إلى اليمين أو اليسار، يمكن ضبط الاتجاه عن طريق عجلة القيادة (59).

تحذير:

في نهاية أعمال التنظيف، ارفع دائمًا مجموعة مكنسة الأرضية ورأس الفرشاة لتجنب تشوه المطاط والشعيرات.

- أدر مفتاح التشغيل (20) إلى «0» لإيقاف تشغيل الماكينة.

ملاحظة:

بعد إيقاف تشغيل الماكينة، إذا لم يتم استخدامها لعدة أيام، يوصى بالضغط على زر الطوارئ (22).

10.1 - e

إنذار مستوى المياه القصوى في خزان الاسترداد

إذا توقف المكنسة أثناء استخدام الماكينة وظهرت أيقونة « » على الشاشة (46)، فهذا يعني أن مستوى السائل الموجود في خزان المياه المسترجعة قد وصل إلى الحد الأقصى.

توجه إلى محطة تصريف المياه وأفرغ خزان المياه المسترجعة كما هو موضح في الفقرة ذات الصلة.

- لإيقاف تشغيل الإنذار، أوقف تشغيل الجهاز وأعد تشغيله.

ملاحظة:

للتشغيل الصحيح لأجهزة استشعار المستوى، من الضروري تنظيف الجزء الداخلي من الخزان (14) جيدًا.

11.1 - تفريغ المياه المسترجعة - شكل H

في نهاية دورة الغسيل أو عندما يكون خزان المياه المسترجعة (14 الشكل A) ممتلئًا، يجب تفريغه بالطريقة التالية:

ملاحظة:

للتخلص من المياه المسترجعة، يجب الالتزام بالقوانين السارية في بلد استخدام الجهاز.

- ع الجهاز بالقرب من حوض تصريف.
- افصل الأنبوب (12) عن الحامل.
- أزل الغطاء (60) من الأنبوب (12) وقم بتفريغ المياه الموجودة في الخزان بالكامل.

ملاحظة:

يمكن ضبط كمية المياه التي تخرج بالضغط على الطرف النهائي للأنبوب (12).

- أعد تركيب الغطاء (60) على الأنبوب (12) وأعده إلى حامله.

12.1 - الصيانة والتنظيف

تحذير:

يجب إجراء جميع عمليات الصيانة مع إيقاف تشغيل الماكينة وتفريغ الخزانات.

دورة الفرشاة فقط:

- للقيام بدورة التنظيف فقط، اضغط على الزر (52) «» لتشغيل دوران الفرشاة.
- ضع يديك على المستشعرات اللمسية (21) لبدء دوران الفرشاة وكذلك السحب.

دورة الغسل والفرشاة:

- اضغط على الزر (52) «» لتشغيل دوران الفرشاة؛ اضغط على الزر (51) «» لتشغيل تدفق المياه.
- اضغط على الزر (49) «» لتشغيل المنظف الكيميائي.
- ضع يديك على مستشعرات اللمس (21) لبدء دوران الفرشاة وتدفق المياه والسحب.

c - 10.1

استخدام الماكينة

- بعد تشغيل الماكينة واختيار نوع دورة العمل، ابدأ عمليات التنظيف باستخدام المقبض (1) ووضع يديك على أجهزة الاستشعار باللمس (21) لبدء الجر والتنظيف.

ملاحظة:

انتبه للأرضيات الحساسة بشكل خاص؛ لا تستخدم الماكينة وهي متوقفة مع تشغيل دوران الفرشاة.
بالنسبة للبقع شديدة الاتساخ، يمكن ضبط سرعة التقدم على "0" بحيث تعمل الفرشاة دائمًا في نفس الموضع دون تشغيل محرك السحب.

ملاحظة:

يتم تنظيف الأرضية وتجفيفها بشكل صحيح عن طريق تحريك الماكينة للأمام، حيث لا تجف الماكينة عند تحريكها للخلف؛ في هذه المرحلة، ارفع دائمًا مكنسة الأرضية لتجنب تلف المطاط.

- اضبط سرعة الجر كما هو موضح سابقًا.
- إذا لزم الأمر، اضبط كمية ماء الغسيل باستخدام الزر (51) «».
- إذا لزم الأمر، اضبط كمية المنظف الكيميائي باستخدام الزر (49) «».
- تحقق من حالة شحن البطاريات من خلال مؤشر البطارية (16).

ملاحظة:

بعد 3 دقائق من عدم الاستخدام، يتم إيقاف تشغيل الماكينة تلقائيًا.
لإعادة التشغيل، أعد المفتاح من الوضع «1» إلى «0»، ثم إلى «1» مرة أخرى.

d - 10.1

نهاية الاستخدام وإيقاف التشغيل

- في نهاية عمليات التنظيف، وقبل إيقاف تشغيل الماكينة، أوقف إمداد المياه وإمداد المنظف الكيميائي ودوران الفرشاة عن طريق الضغط على الأزرار (51) «»، (49) «» و (52) «».
- ارفع الفرشاة بالضغط على الدواسة (19) حتى نهاية المسار وربطها في المكان المخصص لها (19a).
- استمر في تشغيل المكنسة الكهربائية لشفط كل السوائل الموجودة على الأرضية، ثم أوقف تشغيل المكنسة الكهربائية باستخدام الزر (50) «».
- ارفع مجموعة مكنسة الأرضية (11) باستخدام الدواسة (3).

خطر:

في حالة ملامسة المنظف للعينين أو الجلد أو في حالة ابتلاعه، راجع بطاقة السلامة واستخدام المنتج الخاصة بالشركة المصنعة للمنظف.

ملاحظة:

يجب استخدام خزانات قياسية سعة 5 لترات متوفرة في الأسواق.

- اخفض خزان المياه المسترجعة (14 الشكل A) بحذر.
- قم بتفريغ الهواء (انظر الإجراء في البند «زر جرعات المنظف الكيميائي»).

10.1 - التشغيل - شكل A

10.1 - a

التحكمات قبل الاستخدام

- تأكد من أن أنبوب تصريف المياه المسترجعة (12) موصول بشكل صحيح ومغطى بشكل صحيح.
- تأكد من أن وصلة أنبوب الشفط (13) الموجودة على مجموعة مكنسة الأرضية (11) غير مسدودة.
- تأكد من أن صنبور توزيع المياه (4) مفتوح.
- تأكد من وجود كمية كافية من المنظف الكيميائي في خزان المنظف (57 الشكل E) لتلبية الاحتياجات اليومية.
- ضع مفتاح التشغيل (20) على "1" وتحقق من حالة البطاريات على مؤشر الشحن (16).

10.1 - b

تحضير الماكينة واختيار الدورة

- اضغط على الدواسة (3) لخفض مجموعة مكنسة الأرضية (11).
- اضغط على الدواسة (19) لفكها من موضعها، وستنخفض رأس الفرشاة (10).

ملاحظة:

رأس الفرشاة له وضعان للعمل:

الضغط العادي

تتوضع تلقائيًا في (19b) بمجرد تحرير الدواسة من الوضع المرفوع (19a).

ضغط إضافي

من الوضع (19b)، ارفع الدواسة وقم بتثبيتها في الموضع المخصص لها (19c)؛ سيتم ممارسة ضغط إضافي قدره 10 كجم على الفرشاة

- يمكن للآلة القيام بأربعة أنواع من العمل:

دورة الغسيل، الفرشاة، التجفيف:

- اضغط على الزر (50) «» لتشغيل المكنسة الكهربائية، والزر (52) «» لتشغيل دوران الفرشاة، والزر (51) «» لتشغيل تدفق المياه.
- اضغط على الزر (49) «» لتشغيل المنظف الكيميائي.
- ضع يديك على أجهزة الاستشعار اللمسية (21) لبدء دوران الفرشاة وتوزيع المياه وكذلك السحب.

ملاحظة:

للأرضيات غير المتسخة بشكل خاص، قم بتنشيط وظيفة «ECO» بالضغط على الزر (53) «»، للعودة إلى الإعدادات الأولية، اضغط مرة أخرى على الزر (53) «».

دورة التجفيف فقط:

- للقيام بدورة التجفيف فقط، اضغط على الزر (50) «» لتشغيل المكنسة الكهربائية.
- ضع يديك على المستشعرات اللمسية (21) لبدء السحب والتجفيف.

عند الوصول إلى الكمية القصوى، الضغط مرة أخرى على الزر (51) «» يؤدي إلى تعطيل الوظيفة.

دوران الفرشاة

يظهر على الشاشة عند الضغط على الزر (52) «» للإشارة إلى أن دوران الفرشاة قيد التشغيل؛ بالضغط مرة أخرى على الزر (52) «» يتم إيقاف تشغيل محرك دوران الفرشاة ويختفي الرمز «».

ECO وضع

يظهر على الشاشة عند الضغط على الزر (53) «».

أقصى مستوى للسائل في خزان المياه المسترجعة

يظهر عندما يصل السائل في خزان المياه المسترجعة إلى المستوى الأقصى.

8.1 - الطوارئ - شكل A

يوجد زر الطوارئ (22) في مكان يسهل الوصول إليه من قبل المشغل. يجب الضغط عليه بقوة في حالة الضرورة الفورية لإيقاف جميع وظائف الماكينة.
لإعادة تشغيل الماكينة، اسحب زر الطوارئ حتى يستقر في مكانه.

تحذير:

اضغط على زر الطوارئ (22) أثناء تشغيل الماكينة فقط في حالة الضرورة القصوى، ولا تستخدم هذا الإجراء لإيقاف تشغيل الماكينة، فقد يتسبب ذلك في حدوث أعطال خطيرة فيها.

9.1 - تعبئة الخزان - شكل D

تحذير:

أدخل مياه نظيفة من الشبكة بدرجة حرارة لا تزيد عن 50 درجة مئوية في الخزان.

- قبل ملء الخزان، تحقق من خزان المنظف الكيميائي كما هو موضح في الفقرة ذات الصلة.
- باستخدام الأنبوب القابل للإزالة (55)، أدخل الماء في الخزان (5) حتى يمتلئ.
- لا تملأ الخزان بالكامل، استخدم أنبوب المستوى (15) كمرجع.
- أو افتح الغطاء (7) واستخدم مقبس إيقاف الماء (56، إن وجد).

تحذير:

تحقق دائمًا من مستوى الملء بصريًا لتجنب تبلل الأرضية.

- عند الانتهاء من ملء الخزان، أغلق الغطاء (7) أو أعد الأنبوب القابل للإزالة (55) إلى مكانه.

9.2 - خزان المنظف الكيميائي - شكل E

- رفع خزان المياه المسترجعة (14a الشكل A) بحذر وتأكد من أنه فارغ.
- تأكد من وجود المنتج اللازم ليوم العمل في الخزان (57).

في حالة استبدال الخزان، اتبع الخطوات التالية:

- أزل الغطاء (58)، وأخرج الخزان (57) وأدخل خزانًا جديدًا سعة 5 لترات، ثم أدخل الغطاء (58) مع أنبوب الشفط.

7.1 - الشاشة - شكل A

عند تشغيل الماكينة، تظهر الأيقونات التالية على الشاشة (46):

البطارية

ملاحظة:

تظهر أيقونة البطارية فقط عندما يكون مستوى الشحن ≤ 20٪.

مستشعر اللمس

يظهر على الشاشة كلما وضعت يديك على أحد مستشعرات اللمس (21).

ملاحظة:

عند بدء تشغيل الماكينة أو بعد 5 ثوانٍ من عدم استخدام مستشعرات اللمس، تظهر رمزان «» وامضان على الشاشة، قم بإلغاء قفل الماكينة كما هو موضح في البند «(21) مستشعرات اللمس لوجود المشغل».

سرعة تقدم الجهاز

يمكن تغيير سرعة تقدم الماكينة من «0» إلى السرعة القصوى في 5 خطوات باستخدام الأزرار (47a) « » لزيادة السرعة و(47b) « » لتقليل السرعة

5	4	3	2	1	كم/س 0

الرجوع للخلف

يظهر على الشاشة عند الضغط على الزر (48) « » للرجوع للخلف؛ عند تحرير الزر، يختفي الرمز «R».

مقياس المنظف الكيميائي

يظهر على الشاشة عند الضغط على الزر (49) « » للإشارة إلى كمية المنظف الكيميائي المقيسة.

3%	2%	1%	0,5%	0,2%

المكنسة الكهربائية تعمل

يظهر على الشاشة عند الضغط على الزر (50) « » ، مما يشير إلى أن المكنسة تعمل.

بالضغط مرتين على الزر (50) « » ، يتم تنشيط إيقاف الشفط ، ويومض الرمز لبضع ثوانٍ ويختفي عندما تتوقف المكنسة.

تشغيل هادئ

مع تشغيل المكنسة الكهربائية.

يظهر على الشاشة عند الضغط على الزر (50) « »، مما يشير إلى أن المكنسة الكهربائية تعمل بسرعة دوران منخفضة. عند الضغط مرة أخرى على الزر (50) « »، يتم إيقاف الشفط، ويومض الرمز لبضع ثوانٍ ويختفي عندما تتوقف المكنسة الكهربائية.

تجهيز توزيع المياه

يظهر على الشاشة عند الضغط على الزر (51) « » للإشارة إلى أن الصمام الكهربائي لتوزيع المياه قد تم تفعيله؛ الضغط المتكرر على الزر (51) « » يزيد من كمية المياه.

3,50	2,00	1,00	0,50	0,25 l/m

(54) زر فصل الفرشاة

- بالضغط على الزر (54) «» يتم تنشيط إجراء فك الفرشاة. على الشاشة (46)، يشير الرمز الوامض «» إلى تنشيط الإجراء.

6.2 - مثال على دورة العمل - شكل A

ضبط دورة غسيل بالفرشاة والتجفيف.

- أدر مفتاح التشغيل (20) إلى «1» لتشغيل الماكينة.

تحذير:

عند التشغيل، احرص على عدم وضع يديك على أجهزة الاستشعار باللمس (21)؛ حيث ستصدر الآلة إنذارًا وستظهر أيقونة « » على الشاشة (46). حرر مستشعرات اللمس (21) للسماح بتشغيل الجهاز بشكل صحيح. في حالة استمرار وميض الرمز، أعد تشغيل الماكينة باستخدام مفتاح التشغيل (20).

- اضغط على الدواسة (3) لخفض مجموعة المساحات (11).
  اضغط على الدواسة (19) لفكها من موضعها، وستنخفض رأس الفرشاة (10).
- اضغط على الزر (51) «» لتشغيل المياه.
- اضغط على الزر (52) «» لتشغيل دوران الفرشاة أو الفرش.
- اضغط على الزر (50) «» لتشغيل المكنسة الكهربائية.

ملاحظة:

في بيئات معينة، يمكن تنشيط الوظيفة الصامتة باتباع الإرشادات المذكورة أعلاه.

- حدد السرعة المطلوبة باستخدام الزر (47a) «+» أو (47b) «−».

ملاحظة:

يمكن تغيير السرعة، حتى أثناء دورة العمل، مع تشغيل الجهاز عن طريق الضغط على الأزرار المخصصة لذلك.

- عند وضع اليدين على المستشعرات اللمسية (21)، تبدأ الماكينة البرنامج المضبوط وتبدأ دورة العمل.

ملاحظة:

يمكن تغيير برنامج العمل حسب احتياجات العمل. لتغيير دورة العمل، يجب إيقاف الماكينة وضبط دورة جديدة وتشغيل الدورة مع وضع اليدين على أجهزة الاستشعار اللمسية (21).

- عند الانتهاء من العمل، أعد المساحة والفرشاة والمفتاح إلى موضعهما الأصلي.

(49) زر جرعات المنظف الكيميائي

- بالضغط على الزر (49) «»، يظهر الرمز « » على الشاشة (46) لتشغيل مضخة جرعات المنظف الكيميائي.
- بالضغط المتكرر على الزر (49) «» تزداد كمية المنظف الكيميائي المقننة، وعند الوصول إلى الكمية القصوى المعروضة على الشاشة (46) بواسطة الرمز «» ، يتم إيقاف تشغيل الوظيفة بالضغط مرة أخرى على الزر (49) «».

ملاحظة:

في حالة تفريغ نظام جرعات المنظف الكيميائي، بعد استبدال الخزان، اضغط على الزر (49) «» واستمر في الضغط عليه لمدة 5 ثوانٍ على الأقل لتنشيط إجراء تفريغ الهواء الذي يستغرق حوالي 40 ثانية؛ لا يتم تنشيط هذه الوظيفة إلا عندما تكون الماكينة متوقفة ومفتاح التشغيل (20) في وضع «1» وسرعة التقدم (47) في وضع «0».

(50) زر الشفاط / الوضع الصامت

- بالضغط على الزر (50) «» يتم تشغيل وضع الطاقة الكاملة وتظهر أيقونة «» على الشاشة (46).
- بالضغط مرة أخرى على الزر (50)«» يتم تشغيل وضع الشفط الصامت وتظهر أيقونة « » على الشاشة (46).
- لتشغيل التوربين، يجب وضع اليدين على أحد المستشعرات اللمسية (21) على الأقل.
- لإيقاف الشفط، اضغط مرة أخرى على الزر (50) «». سيستمر التوربين في العمل لبضع ثوانٍ لشفط السائل الموجود على الأرض، ثم يتوقف تلقائيًا وتختفي الرمز من الشاشة (46).

(51) زر توزيع المياه

- يتم تشغيل الزر بوضع مفتاح التشغيل (20) على «1» والضغط على الزر (52) «».
- اضغط على الزر (51) «»، تظهر أيقونة « » على الشاشة (46)، ويتم تجهيز فتح الصمام الكهربائي للمياه. يتم التحكم في تشغيله بواسطة أجهزة الاستشعار باللمس (21).
- بالضغط المتكرر على الزر (51) «» تزداد كمية المياه؛ عند الوصول إلى الكمية القصوى المعروضة على الشاشة (46) بواسطة الرمز « » ، يتم إيقاف تشغيل الوظيفة بالضغط مرة أخرى على الزر (51) «».

(52) زر تمكين دوران الفرشاة

- يتم تشغيل الزر باستخدام مفتاح التشغيل (20) على «1».
- اضغط على الزر (52) «» لتفعيل دوران الفرشاة؛ تظهر الرمز «» على الشاشة (46). يتم التحكم في تشغيل الفرشاة بواسطة مستشعرات اللمس (21).
- لتعطيل دوران الفرشاة، اضغط على الزر (52) « ».

(53) زر ECO

- أثناء العمل، عند الضغط على الزر (53) « » على الشاشة (46) تظهر أيقونة «ECO» وتأخذ معلمات الماء والمنظف الكيميائي والشفط القيم التالية:
  - تدفق المياه = 1^ علامة.
  - المنظف الكيميائي = 1^ علامة (0,2%).
  - الشفط = صامت.
- بالضغط مرة أخرى على الزر (53) « » تعود المعلمات المذكورة أعلاه إلى الإعدادات الأولية.

6.1 - لوحة التحكم والأزرار - شكل A

تحذير:

قبل استخدام الجهاز، يجب ضبط دورة العمل كما هو موضح في الفقرة ذات الصلة.

(16) مؤشر البطارية

- يوفر المعلومات التالية عن بطارية الليثيوم:
  - نسبة الشحن المتبقية.
  - حالة الاستخدام - "STANDBY" (وضع الاستعداد)، "CHARGE" (الشحن)، 'DISCHARGE' (التفريغ).
  - الوقت التشغيلي المتاح "TIME LEFT" (الوقت المتبقي)، المقدر عند القراءة مع تشغيل الوظائف المختلفة.

(20) مفتاح التشغيل

- عند الضغط عليه وتدويره في اتجاه عقارب الساعة إلى «1» يتم تزويد الدوائر بالطاقة مما يتيح تشغيل الماكينة.
- عند الضغط عليه وتدويره في اتجاه عقارب الساعة إلى «0» يتم قطع التيار الكهربائي عن الدوائر ويكون في وضع الاستخراج.

(21) مستشعرات لمس وجود المشغل

- عند بدء تشغيل الماكينة، تظهر رمزان «» وامضان على الشاشة (46).
- لفتح الجهاز، اضغط على مستشعري اللمس (21) في نفس الوقت.
- عند إلغاء القفل، بالضغط على مستشعرات اللمس، مع الضغط على الزر (52) «» والزر (51) «» ، تبدأ الفرشاة في الدوران وتبدأ المياه في التدفق.
- اضغط على الزر (47a) «+» لضبط سرعة تقدم الماكينة.

ملاحظة:

عندما تكون الماكينة غير مقفلة، يمكن تشغيلها بالضغط على أحد المستشعرين اللمسيين فقط.

بعد 5 ثوانٍ من عدم الاستخدام على المستشعرات اللمسية، تظهر الرمزان «» مرة أخرى، ثم كرر إجراء إلغاء القفل.

(46) شاشة العرض

- تضيء بعد توصيل التيار الكهربائي للدوائر عن طريق مفتاح التشغيل (20) على «1».
- يتم عرض حالة الماكينة وساعات العمل ورسائل الإنذار على الشاشة.

(47) أزرار ضبط السرعة

- زر (47a) «+»: عند الضغط عليه تزداد سرعة الجر.
- زر (47b) «−»: عند الضغط عليه، تنخفض سرعة الجر.
- ستظهر السرعة المضبوطة على الشاشة (46) من خلال الرمز «».

(48) زر الرجوع للخلف

ملاحظة:

قبل الرجوع للخلف، ارفع مجموعة مكنسة الأرضية (11) عن طريق الضغط على الدواسة (3).

- تحقق من الشاشة (46) للتأكد من ضبط السرعة على الأقل على الحد الأدنى للسرعة.
- اضغط مع الاستمرار أثناء تشغيل أجهزة الاستشعار اللمسية (21) وستتحرك الماكينة للخلف باتجاه المشغل. سيظهر الرمز «R» على الشاشة (46).

خطر:

لا تترك بطارية الليثيوم عند مستوى شحن منخفض.

ترك الجهاز بمستوى شحن منخفض قد يؤدي إلى توقف البطارية بشكل نهائي مما يجعلها غير قابلة للاستخدام.

كلما انخفضت البطارية إلى أقل من ٪20 من الشحن المتبقي، والذي يمكن رؤيته على مؤشر البطارية (16)، قم بشحنها فورًا عند الانتهاء من العمل.

عندما تصل النسبة إلى حوالي ٪10 من الشحن المتبقي، تتوقف وظائف التنظيف، وتظل الدفع فقط نشطة. في هذه الحالة، انتقل إلى مكان الشحن وأعد شحن البطارية على الفور.

قم بشحن البطارية في أماكن جيدة التهوية ومتوافقة مع القوانين السارية في بلد الاستخدام.
للحصول على معلومات تتعلق بالسلامة، اتبع ما هو موضح في الفصل 1 من هذا الدليل.

تحذير:

للحصول على معلومات وتحذيرات تتعلق ببطارية الليثيوم وشاحن البطارية الموجود على متن السيارة، يرجى الالتزام بالتعليمات الواردة في دليل الشاحن المرفق مع هذا الدليل.

- اقترب بالسيارة من محطة شحن البطارية.
- أدر مفتاح التشغيل (20) إلى "0" لإيقاف تشغيل السيارة.
- ارفع خزان المياه المسترجعة (14) وتأكد من أنه فارغ.
- في حجرة البطارية، افصل وصلة البطارية (37) عن الموصل الرئيسي للسيارة (38).
- قم بتوصيل وصلة البطارية (38) بموصل شاحن البطارية (39).
- اسحب قابس (31) شاحن البطارية (36) وقم بتوصيله بمأخذ التيار الكهربائي (41) (يجب أن تكون جهد الشبكة وترددها متطابقين مع القيم المقابلة لشاحن البطارية، الموضحة على اللوحة المعدنية للآلة).

ملاحظة:

أثناء دورة الشحن، مع تدوير مفتاح التشغيل (20) إلى "1"، يمكن عرض نسبة الشحن على مؤشر البطارية (16).

- عندما تصل نسبة الشحن إلى ٪100، يكون دورة شحن البطارية قد اكتملت.
- تأكد من إيقاف تشغيل الماكينة بوضع المفتاح (20) على "0".
- افصل قابس (31) شاحن البطارية (36) عن مأخذ التيار الكهربائي (41).
- افصل وصلة البطارية (37) عن موصل شاحن البطارية (39).
- أعد توصيل وصلة البطارية (37) بالموصل الرئيسي للآلة (38).
- اخفض خزان المياه المسترجعة (14) بحذر.

تحذير:

في فترات عدم استخدام الجهاز لفترات طويلة، حافظ على شحن البطارية بنسبة تزيد عن ٪50. قم بشحن البطارية مرة كل 6 أشهر على الأقل.

(19) دواسة رفع/خفض رأس الفرشاة.
(19a) رأس الفرشاة مرفوع
(19b) رأس الفرشاة منخفضة
(19c) رأس الفرشاة منخفضة مع ضغط إضافي
(20) مفتاح التشغيل.
(21) مستشعرات لمس لوجود المشغل.
(22) زر الطوارئ، لإيقاف جميع الوظائف على الفور.
(23) مصباح LED أمامي (يظل مضاءً دائمًا عند تشغيل الماكينة).

3.1 - تفريغ العبوة - شكل B

بعد إزالة العبوة كما هو موضح في التعليمات الموجودة على العبوة نفسها، تحقق من سلامة الماكينة وجميع المكونات المرفقة.
في حالة وجود أضرار واضحة، اتصل بالموزع المحلي وشركة النقل في غضون 3 أيام من الاستلام.

- قم بقطع الشريط اللاصق (24).
- قم بإزالة قطعة الخشب (25) الموجودة أمام عجلات الجر.
- ارفع رأس الفرشاة (10 الشكل A) بالضغط على الدواسة (19 الشكل A) (انظر الفقرة ذات الصلة).
- ارفع دعامة مكنسة الأرضية باستخدام الدواسة (3 الشكل A).
- ضع المنزلق (26) المرفق وأفرغ الماكينة من المنصة.

a - 3.1

تجهيزات الماكينة - شكل B

الملحقات المرفقة هي التالية:
(20) مفتاح التشغيل.
(27) فرشاة (1 × 50 D 60 × 50 - 2 × 55 D).
(28) مكنسة الأرضية.
(29) دليل استخدام وصيانة الماكينة.
(30) دليل تعليمات شاحن البطارية.

4.1 - تجميع المكونات

a - 4.1

تركيب مكنسة الأرضية - شكل C

- قم بفك المفتاحين (32) الموجودين على مكنسة الأرضية (28).
- قم بتركيب مكنسة الأرضية (28) على الدعامة (33) بإحكام ربط المفتاحين (32).

b - 4.1

تركيب الفرشاة - شكل B

- ارفع واقي الرذاذ (9) قليلاً وأزل واقي البوليسترول (34).
- قم بتركيب الفرشاة (27 الشكل M) كما هو موضح في الفقرة "استبدال الفرشاة".

c - 4.1

تركيب البطارية - شكل A

تحذير:
يجب أن يتم استبدال بطارية الليثيوم وتركيبها وتوصيلها من قبل موظفين متخصصين فقط.

5.1 - شحن البطاريات - شكل G

يمكن عرض حالة شحن البطارية من خلال مؤشر بطارية الليثيوم (16).
قم بشحن البطارية في نهاية كل عمل أو على الأقل عندما تبدأ أيقونة البطارية "+ −" في الوميض على الشاشة (46)، وهو ما يعادل حوالي 20٪ من الشحن المتبقي على مؤشر البطارية.

ملاحظة:
يمكن شحن بطارية الليثيوم أيضًا بشحنات جزئية.

	REXA 50 D 55 Li WSD 50 D 55 Li	REXA 50 D 60 Li WSD 50 D 60 Li
القياسات		
أبعاد جسم الآلة (الطول × العرض × الارتفاع)	1339 x 563 x 1069 مم	1236 x 672 x 1069 مم
عرض الماكينة - ممسحة	801 مم	
أبعاد حجرة البطارية (الطول × العرض × الارتفاع)	345 x 345 x 295 مم	
الوزن		
وزن	85,5 كجم	86 كجم
الوزن مع البطاريات Ah100 Li	120,5 كجم	121 كجم
الوزن في الطلبية التي (GVW)	212 كجم	213 كجم

(*) تم اختبار الجهاز في الظروف التالية:
- البطارية القياسية
- خزانات فارغة
- منحدر خرساني خام
- طول المنحدر 15 م

1.1 - مقدمة

ملاحظة:

تشير الأرقام والمراجع الواردة بين قوسين إلى المكونات الموضحة في النشرة المرفقة.

خطر:

قبل استخدام الجهاز، اقرأ بعناية كتيب «تحذيرات السلامة الخاصة بغسالة الأرضيات» المرفق مع هذا الجهاز.

2.1 - التعرف على الماكينة - شكل A

(1) مقبض التوجيه.
(2) لوحة التحكم.
(3) دواسة رفع/خفض مكنسة الأرضية.
(4) صنبور توزيع المياه.
(5) خزان المياه النظيفة.
(6) غطاء خزان المياه المستعملة.
(7) غطاء مزود بأنبوب لتعبئة المياه.
(8) عجلات الجر.
(9) واقي من الرذاذ قابل للإزالة.
(10) رأس الفرشاة.
(11) مجموعة مكنسة الأرضية.
(12) أنبوب تصريف المياه المسترجعة.
(13) أنبوب شفط مكنسة الأرضية.
(14) خزان المياه المسترجعة.
(14a) خزان المياه المسترجعة مرتفع.
(15) أنبوب مستوى المياه النظيفة.
(16) مؤشر شحن بطارية الليثيوم.
(17) مرشح المياه.
(18) عجلات خلفية دوارة.

البيانات الفنية

	REXA 50 D 55 Li WSD 50 D 55 Li	REXA 50 D 60 Li WSD 50 D 60 Li
نوع القيادة	عامل أرضي	
الخصائص		
تشغيل وتغذية	بطارية 24 V	
نوع من البطاريات	N° 2 - 12 V 100 Ah (Li)	
شاحن البطارية	15 A	
الطاقة المثبتة	1108 واط	1058 واط
استقلالية العمل - 100Ah Li	3 ساعات و 15 دقيقة	3 ساعات
تقدم	مستخرجة	
من العرض، فرشاة	530 مم	600 مم
عرض شفط	750 مم	
قدرة التنظيف النظرية	2650 متر²/ ساعه	3050 متر²/ ساعه
قدرة تنظيف حقيقية	1690 متر²/ ساعه	1830 متر²/ ساعه
اهتزاز اليد الذراع (ISO 5349-1)	< 2,5 م / ثانية²	
ضغط الصوت (LpA - ISO 11203)	70 ديسيبل	
الوضع الصامت لضغط الصوت (LpA)	-	
فئة حماية IP	IPX3	
ألفرش / باد		
القطر \ الرقم	530 مم / 21" / 1	310 مم / 12" / 2
قوة المحرك\ عدد	500 واط / 1	450 واط / 1
سرعة دوران الفرشاة	165 دورة \ الدقيقة.	200 دورة \ الدقيقة.
ضغط محدد	13 غ \ سم²	20 غ \ سم²
ضغط محدد (ضغط إضافي)	20 غ \ سم²	30 غ \ سم²
جر		
أقصى ميل للاستخدام أثناء التنظيف	2 %	
قدرة الصعود غير محملة	12 %	
قوة المحرك	180 واط	
سرعة التشغيل القصوى	5 كم / ساعة	
الشفط		
قوة المحرك	380 واط	
الاكتئاب (عمود الماء)	105 مبار / 1050 مم H_2O	
تدفق الهواء	45 لتر \ الثانية	
خزان		
إعادة تدوير	لا	
سعة خزان المياه	50 لتر	
سعة خزان مياه الاسترجاع	50 لتر	

المحتويات

المحتويات 2
البيانات الفنية 3
1.1 - مقدمة 4
2.1 - التعرف على الماكينة - الشكل A 4
3.1 - تفريغ - الشكل B 5
3.1 - a تجهيزات الآلة - الشكل B 5
4.1 - تجميع المكونات 5
4.1 - a تركيب المساحة - الشكل C 5
4.1 - b تركيب الفرشاة - الشكل B 5
4.1 - c تركيب البطاريات وتوصيلها - الشكل A 5
5.1 - شحن البطاريات - الشكل G 5
6.1 - لوحة التحكم والأزرار - الشكل A 7
6.2 - مثال على دورة العمل - الشكل A 9
7.1 - عرض - الشكل A 10
8.1 - حالة طوارئ - الشكل A 11
9.1 - تعبئة الخزان - الشكل D 11
9.2 - تانك منظف كيميائي - الشكل E 11
10.1 - التشغيل - الشكل A 12
10.1 - a الفحوصات قبل الاستخدام 12
10.1 - b تجهيز الماكينة واختيار الدورة 12
10.1 - c استخدام الماكينة 12
10.1 - d نهاية الاستخدام وإيقاف التشغيل 13
10.1 - e إنذار مستوى المياه القصوى المسترجعة 14
11.1 - تصريف المياه المستردة - الشكل H 14
12.1 - الصيانة والتنظيف 14
12.2 - العمليات التي يجب القيام بها يوميًا 15
12.2 - a تفريغ وتنظيف خزان المياه النظيفة - الشكل I 15
12.2 - b تنظيف خزان المياه المسترجعة - الشكل J 15
12.2 - c تنظيف المساحة - الشكل K 15
12.3 - العمليات التي يجب القيام بها حسب الحاجة 16
12.3 - a ضبط اتجاه السير (فقط للنسخة D) 55 50 - الشكل A 16
12.3 - b تنظيف مرشح المياه - الشكل L 16
12.3 - c واقي الرذاذ القابل للإزالة - الشكل F 16
12.3 - d استبدال الفرشاة - الشكل M 16
12.3 - e استبدال ممسحات الزجاج - الشكل K 16
12.3 - f ضبط زاوية المساحات - الشكل N 17
12.3 - g استبدال الصمامات - الشكل O 17
13.1 - ضبط المعلمات - الشكل A 18
13.1 - a معلمات المشغل 18
14.1 - إنذارات أثناء التشغيل - الشكل A 20
15.1 - البحث عن الأعطال 21
16.1 - الضمان 23
17.1 - تفكيك الماكينة 23
18.1 - المخطط الكهربائي 24

عزيزي الزبون،
أشكرك على اختيارك واحد من منتجاتنا للتنظيف.

آلة الغسل التي قمت بشرائها تم تصميمها لتلبية احتياجات المستخدم من حيث سهولة الاستخدام و الموثوقية مع مرور الوقت.

نحن ندرك انه من اجل أن يبقى المنتج جيدا مع مرور الوقت، فانه يتطلب تحديثات متواصلة تهدف إلى تلبية توقعات أولئك الذين يستخدمونه بشكل يومي. لهذا السبب، فإننا نأمل بان لا تكون زبون راض فقط، و لكن أيضا شريك لا يتردد في إعطائنا أرائه وأفكاره الناشئة عن التجربة الشخصية اليومية.

Cod. 49.03378.00 - 2^ ed. - 05/2026

DEALER

Riello Cleaning Machines S.p.A.

Registered Office
Via Enrico Fermi, 43 - 37136 Verona (VR) - Italy

Headquarters
Via Circonvallazione, 5 - 27020 Dorno (PV) - Italy

P. +39 0382 848811 - F. +39 0382 84668 - M. info@riellocm.com

riello cleaning machines
ITALIAN MANUFACTURING INDUSTRY

ghibli.com - wirbel.it

CE
IMQ CERTIFIED QUALITY MANAGEMENT SYSTEM ISO 9001:2015
IMQ CERTIFIED ENVIRONMENTAL MANAGEMENT SYSTEM ISO 14001:2015
IQNET RECOGNIZED CERTIFICATION
100% Made in Italy