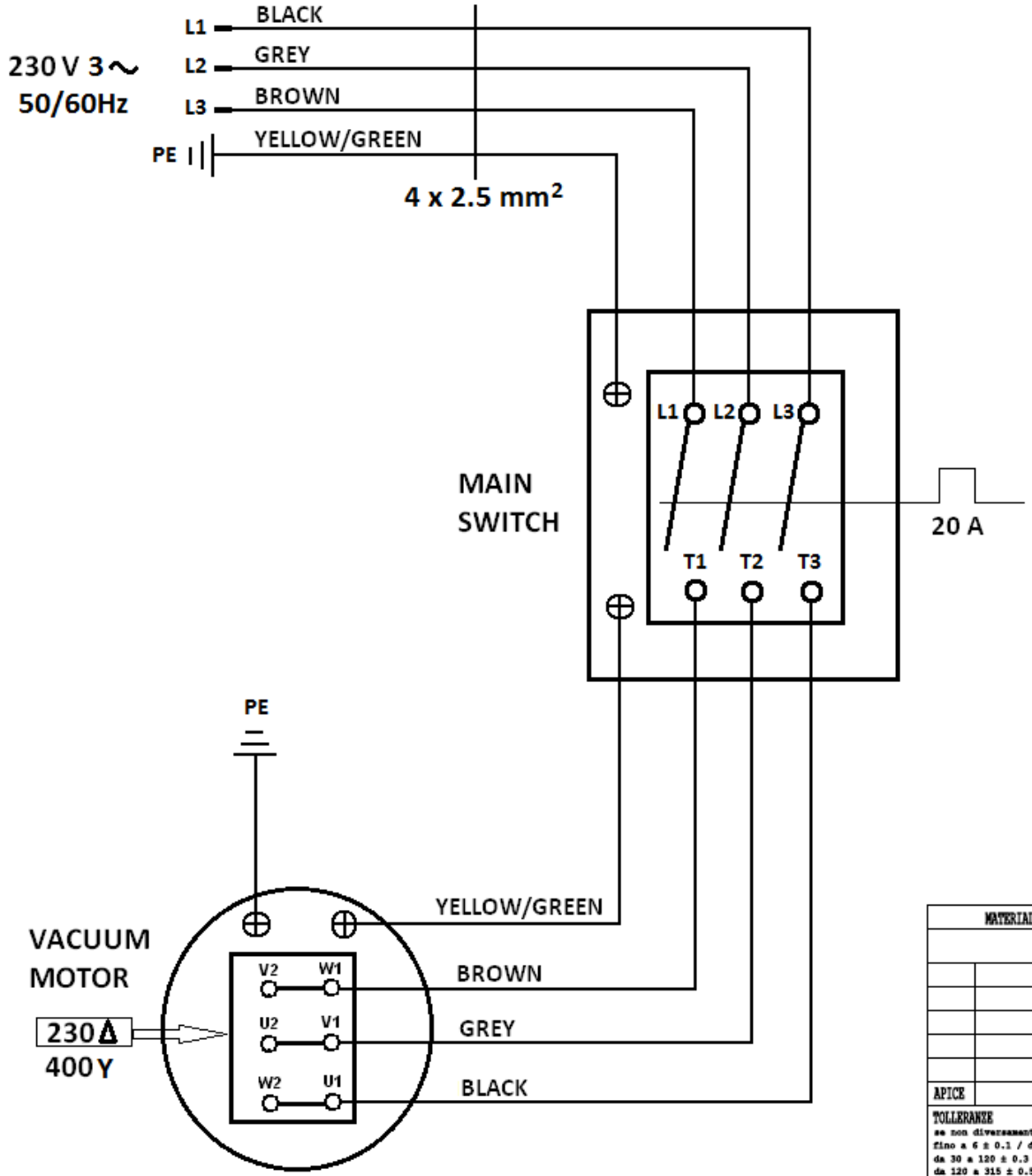

MATERIALE	COLORE	FINITURA	TRATTAMENTO TERMICO	TIPO DI PRODOTTO

APICE	MODIFICHE	NOME	DATA

TOLLERANZE
se non diversamente specificato:
fino a 6 ± 0.1 / da 6 a 30 ± 0.2
da 30 a 120 ± 0.3
da 120 a 315 ± 0.5/ da 315 a 1000 ± 0.8/
da 1000 a 2000 ± 1.2/ da 2000 a 4000 ± 2

DENOMINAZIONE

APPROVATO	DATA
LL	14-01-2013

SCALA	DISEGNATO
	FB
DATA 14-01-2013	COD.
COD. E 1090	